Distributed by:
Roche Diabetes Care GmbH
Sandhofer Strasse 116
68305 Mannheim, Germany

© 2015 Roche Diabetes Care

ACCU-CHEK and ACCU-CHEK TENDERLINK are trademarks of Roche.

Legal Manufacturer:
Unomedical a/s
Aaholmvej 1–3, Osted
4320 Lejre, Denmark

CE 0459

Last update: 2015-08

03692051001/J

ACCU-CHEK®
TenderLink

INFUSION SET

Roche

1 ١

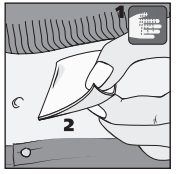

2 ٢

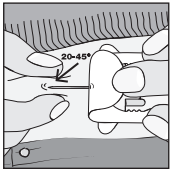

3 ٣

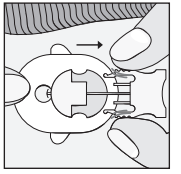

4 ٤

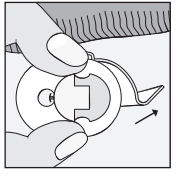

5 ٥

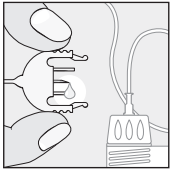

6 ٦

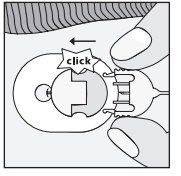

Instructions for use 4
Gebrauchsanweisung 20
Mode d’emploi 36
Istruzioni per l’uso 52
Instrucciones de uso 68
Gebruiksaanwijzing 84
Instruções de uso 100
Návod k použití 116
Instrukcja użytkowania 130
Brugsanvisning 146
Bruksanvisning 162
Bruksanvisning 178
Käyttöohjeet 192
Οδηγίες χρήσης 206
Kasutusjuhised 224
הוראות שימוש 255
Upute za uporabu 256
Használati útmutató 272
Naudojimo instrukcijos 288
Lietošanas instrukcija 304
Instrucțiuni de utilizare 320
Инструкции по использованию 336
Návod na používanie 352
Navodila za uporabo 368
使用说明 384
使用說明 398
دليل الاستخدام 427

Instructions for use en
Gebrauchsanweisung de
Mode d’emploi fr
Istruzioni per l’uso it
Instrucciones de uso es
Gebruiksaanwijzing nl
Instruções de uso pt
Návod k použití cs
Instrukcja użytkowania pl
Brugsanvisning da
Bruksanvisning sv
Bruksanvisning no
Käyttöohjeet fi
Οδηγίες χρήσης el

ACCU-CHEK® TenderLink

INFUSION SET

transfer set

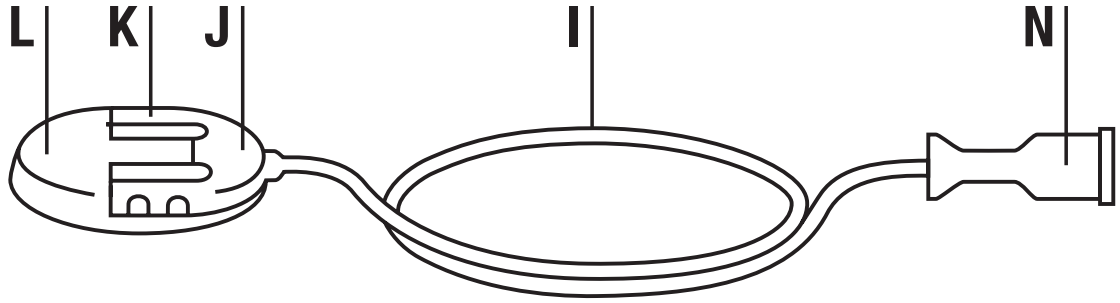

head set

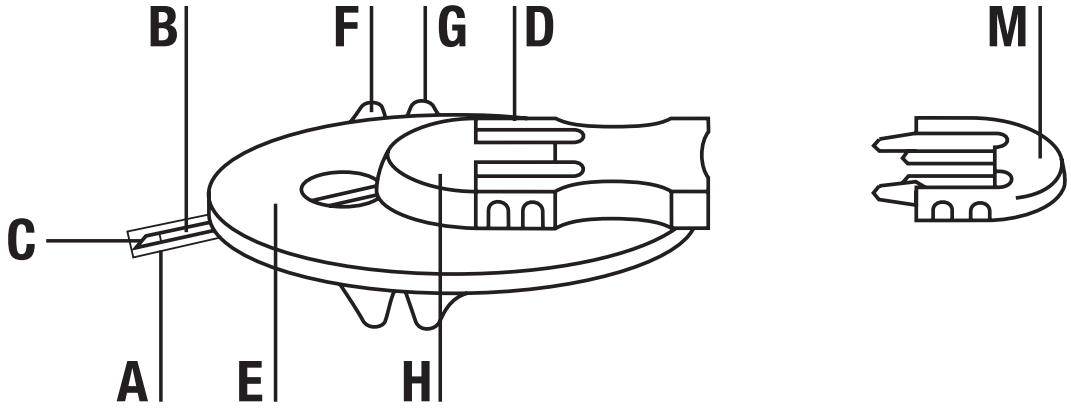

Description

Accu-Chek TenderLink is an infusion set for the subcutaneous infusion of insulin administered with microdosage insulin pumps.

Contents of the package Accu-Chek TenderLink I

Package 1:

A protective cover
B soft cannula
C introducer needle
D side clips of the introducer needle
E self-adhesive
F front half of the adhesive backing
G back side of the adhesive backing
H cannula housing
I tubing
J connector with connector needle
K side clips of the connector
L circular protective cap
M disconnect cover
N luer-lock

Contents of the package Accu-Chek TenderLink Infusion Set Cannula

Package 2: Components A–H + M from package 1.

⚠ Warning

Read the instructions carefully before use.

It is recommended that you consult your insulin pump manual for information regarding pump therapy.

For first time use, setup must be performed in the presence of a health care professional.

- This device remains sterile until the package is opened or damaged. Do not use if the sterile package has been opened or damaged.
- Protect the product from excessive humidity, sunlight and heat. Store at room temperature.

- Discard the set after each use. Do not clean or re-sterilize.
- Reuse of the infusion set may cause infection, site irritation, or damage to the cannula/needle. A damaged cannula/needle may lead to inaccurate medication delivery.
- The Accu-Chek TenderLink is for subcutaneous use only.
- Always tighten the luer-lock firmly into the pump adapter. If this is not done, danger of leakage can result, due to a loose connection between the infusion set and the pump. Avoid using any tools to screw the luer-lock connector into place. Otherwise damage could result to the luer-lock connector.
- Do not leave air bubbles in the Accu-Chek TenderLink. Prime thoroughly.
- A small percentage of Accu-Chek TenderLink soft cannulas can accidentally get crimped during insertion or displaced while in use. If this should occur you should immediately use a new Accu-Chek TenderLink.
- Check frequently to make sure the soft cannula remains firmly in place. Because the cannula is so soft, you will not notice any pain if it is pulled out.

The soft cannula must always be completely inserted in order to receive the full amount of medication. Replace the Accu-Chek TenderLink as soon as the self-adhesive loosens.

- Do not reinsert the introducer needle into the soft cannula. Reinsertion could cause tearing of the soft cannula which would result in unpredictable medication flow.
- If you have to disconnect your Accu-Chek TenderLink, pay particular attention to hygiene.
- Never use a soft cannula for more than 72 hours (3 days). Never use the transfer set for more than 6 days. When changing the cartridge, make sure that the transfer-set is completely primed before connecting to the head-set.
- If the infusion site becomes inflamed, replace the Accu-Chek TenderLink and use a new site.
- Do not put disinfectants, perfumes, deodorants or insect repellent on your Accu-Chek TenderLink as these may affect the integrity of the set.

- Never prime the transfer set or attempt to free a clogged line while the transfer set is connected to the head-set. You may accidentally infuse an uncontrolled quantity of insulin.
- Avoid mechanical stress on the infusion site and on the Accu-Chek TenderLink. Pay attention when carrying heavy weights.
- Before inserting the Accu-Chek TenderLink, prepare the infusion site in accordance with the instructions of your healthcare professional.
- Check blood glucose level 1–3 hours after inserting your Accu-Chek TenderLink and inspect the infusion site on a regular basis. Do not insert a new soft cannula just prior to bedtime. Check blood glucose frequently (check with your physician).
- If blood glucose level gets unexplainably too high, or an “occlusion” alarm occurs, check for clogs and leaks. If in doubt, change your Accu-Chek TenderLink.

Insert Accu-Chek TenderLink

Picture 1

Choose a site away from the waistline, bones, scar tissue, belly button and recent infusion sites. Clean hands and the site according to the instructions from your health care professional. Allow infusion site to dry before the soft cannula is inserted.

Remove the front half of the adhesive backing (F) from the self-adhesive (E) and pull the protective cover (A) off the introducer needle (C). Grasp the Accu-Chek TenderLink between the thumb and middle finger of one hand behind the side clips and pull back the edge of the self-adhesive with the index finger.

⚠ Warning

Ensure clean application. Do not touch the soft cannula or the introducer needle.

Picture 2

With your free hand, pinch together a bit of subcutaneous tissue at the disinfected site. Insert the introducer needle (C) under the skin at an angle of 20–45°, proceeding quickly and in one motion. Watch the soft cannula (B) while inserting to assure that it goes in smoothly without kinking or crimping.

⚠ Warning

People with very small or large amounts of subcutaneous fatty tissue should take care when choosing the angle of insertion or the cannula length. The cannula could be lodged in the muscular tissue or epidermis, where absorption of the medication is limited or impossible. Ask the doctor who is treating you about this.
Make sure that the soft cannula is fully inserted into the subcutaneous tissue and not kinked at the skin surface.
Once the introducer needle punctures the skin, the soft cannula must be quickly pushed in the rest of the way, or it may kink upon insertion, causing reduced or blocked medication delivery.

Picture 3

Press the self-adhesive (E) firmly onto the skin in order to ensure secure seating of Accu-Chek TenderLink. Place one finger in front of the inspection window on the Accu-Chek TenderLink to fix it. Press the side clips of the introducer needle (D) together gently and at the same time pull the introducer needle (C) out of the skin.

⚠ Warning

Discard your introducer needle and infusion set after use according to local regulations.

Picture 4

Remove the back side of the adhesive backing (G) from the self-adhesive (E) and press the self-adhesive firmly onto the skin.

Picture 5

Attach the luer-lock (N) to the pump by tightening it into the pump adapter. Make sure there is a cartridge containing sufficient insulin in the cartridge compartment. Remove the circular protective cap (L) by pressing the side clips inwards gently. Follow the pump manufacturer's user manual to prime the transfer-set until medication drips from the connector needle tip. Do not leave air bubbles in either the cartridge or the transfer-set.

Picture 6

Connect the transfer-set to the newly inserted head-set with the bulging side upwards. A click must be heard when the connection engages. Fill the empty space of the cannula housing (H) with a bolus of 0.7 units of insulin U-100 (about 7µl). Start distribution with the pump.

⚠ Warning

Change the head-set every 2–3 days (max. 72 hours). Otherwise you risk insulin resistance or inflammation of the infusion site.

Never use the tube-set for more than 6 days.

You must fill the empty space of the newly inserted head-set after connecting the transfer set. Failure to do so results in missed insulin.

Always check your blood glucose level 1–3 hours after introducing the set.

If the coupling does not click noticeably and audibly together, use a new head set and a new transfer set.

Do not use any tools to screw the luer-lock connector into place.

Filling volume:

30 cm/12”	approx 7 units *	approx 70 µl
60 cm/24”	approx 10 units *	approx 100 µl
80 cm/31”	approx 13 units *	approx 130 µl
110 cm/43”	approx 18 units *	approx 180 µl

*U100 insulin

Disconnect Accu-Chek TenderLink

Accu-Chek TenderLink allows you to temporarily disconnect from your pump for showering, swimming, etc., without changing your Accu-Chek TenderLink.

⚠ Warning

Please consult with your health care professional on how to compensate for any missed insulin while you are disconnected. Carefully monitor blood glucose level while disconnected from the pump and after you reconnect.

Step 1

Stop the pump. Hold the self-adhesive (E) in place, gently press the side clips of the connector (K) and pull the connector (J) from the cannula housing (H).

Step 2

Put the disconnect cover (M) on the cannula housing.

Reconnect Accu-Chek TenderLink

⚠ Warning

Before reconnecting, ensure that a drop of medication appears at the tip of the connector needle.

Step 1

Fill the Accu-Chek TenderLink until medication comes out of the connector needle.

Step 2

Hold the self-adhesive (E) in place and remove the disconnect cover (M) from the cannula housing (H).

Reattach the connector (J) to the cannula housing. An audible “click” ensures the connector is locked.

⚠ Warning

It is not necessary to give an additional bolus.

United Kingdom

Distributed in the United Kingdom by:

Roche Diabetes Care Limited
Charles Avenue, Burgess Hill
West Sussex, RH15 9RY, United Kingdom
Accu-Chek Pump Careline [1]:
UK Freephone number: 0800 731 22 91
ROI Freephone number: 1 800 88 23 51
[1] calls may be recorded for training purposes
burgesshill.insulinpumps@roche.com
www.accu-chek.co.uk
www.accu-chek.ie

Australia
Accu-Chek Enquiry Line: 1800 251 816
Pump Support: 1800 633 457
www.accu-chek.com.au

New Zealand
Accu-Chek Enquiry Line: 0800 80 22 99
Pump Hotline: 0800 696 696
www.accu-chek.co.nz

South Africa
Accu-Chek Customer Care Centre:
080-DIABETES (Dial 080-34-22-38-37)
www.diabetes.co.za

ACCU-CHEK®
TenderLink

INFUSIONSSET

Schlauch

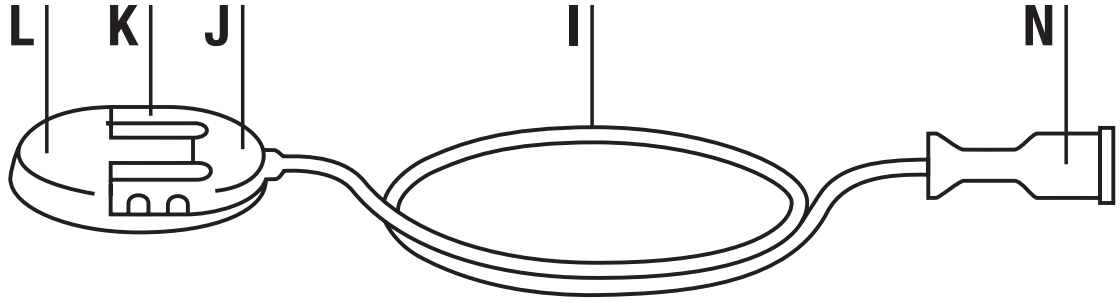

Kanüle

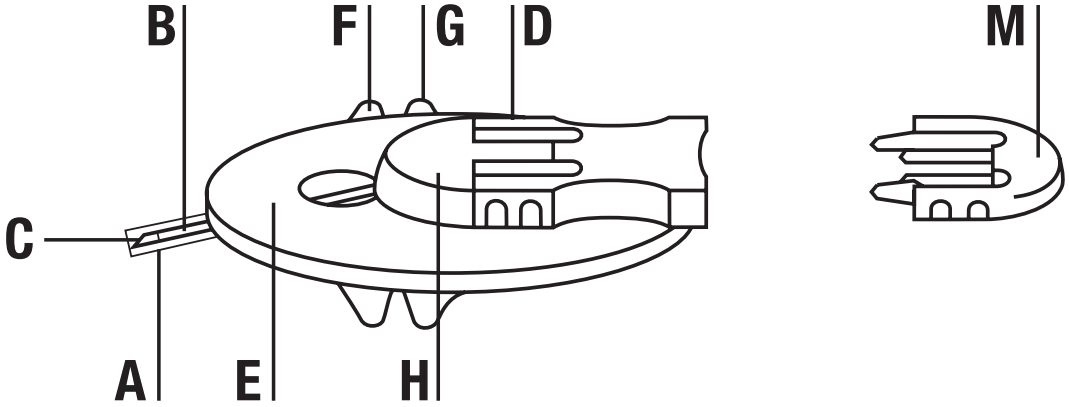

Beschreibung

Accu-Chek TenderLink ist ein Infusionsset für die subkutane Infusion von Insulin, welches mit Insulinpumpen verabreicht wird.

Packungsinhalt Accu-Chek TenderLink I

Packung 1:

A Schutzhülle
B Biegsame Kanüle
C Führungsnadel
D Haltegriff der Führungsnadel mit Seitenclips und Griffmulden
E Selbsthaftende Auflage
F Vorderer Teil der Schutzfolie
G Hinterer Teil der Schutzfolie
H Kanülengehäuse
I Schlauch
J Kupplungsteil mit Verbindungsnadel
K Seitenclips des Kupplungsteils
L Runde Schutzkappe
M Verschlusskappe
N Luer-Anschluss

Packungsinhalt Accu-Chek TenderLink Infusionset Kanüle

Packung 2: Bestandteile A–H + M von Packung 1.

⚠ Warnung

Lesen Sie die Anweisungen vor der Anwendung sorgfältig durch.
Es wird empfohlen, in der Gebrauchsanweisung der Insulinpumpe für Informationen über die Insulinpumpentherapie nachzuschlagen.
Die erste Anwendung des Accu-Chek TenderLink Infusionssets sollte in Gegenwart eines Arztes erfolgen.

- Dieses Produkt ist nur bei ungeöffneter und unbeschädigter Verpackung steril. Nicht verwenden, falls die Verpackung geöffnet oder beschädigt ist.
- Packung vor Luftfeuchtigkeit, direkter Sonneneinstrahlung und Hitze schützen. Bei Raumtemperatur lagern.

- Nach einmaligem Gebrauch wegwerfen. Nicht reinigen oder erneut sterilisieren.
- Eine Wiederverwendung des Infusionssets kann zu einer Infektion, einer Hautreizung oder zu einer Beschädigung der Kanüle/Nadel führen. Bei einer beschädigten Kanüle/Nadel besteht die Gefahr einer ungenauen Insulinabgabe.
- Das Accu-Chek TenderLink Infusionsset ist nur für die subkutane Anwendung.
- Schrauben Sie den Luer-Anschluss immer fest in den Adapter der Insulinpumpe. Ansonsten besteht die Gefahr, dass aufgrund einer zu lockeren Verbindung zwischen Infusionsset und Insulinpumpe Flüssigkeit austritt. Verwenden Sie keine Werkzeuge zum Einschrauben des Luer-Anschlusses. Andernfalls könnte der Luer-Anschluss beschädigt werden.
- Im Accu-Chek TenderLink Infusionsset dürfen sich keine Luftblasen befinden. Sorgfältig füllen.

- Die biegsame Kanüle des Accu-Chek TenderLink Infusionssets kann beim Einführen knicken oder während der Verwendung verrutschen. Sollte dieser Fall eintreten, verwenden Sie sofort eine neue Kanüle.
- Häufig den festen Sitz der biegsamen Kanüle und der Auflage prüfen. Durch die Biegsamkeit der Kanüle verursacht ein Herausgleiten der Kanüle keine Schmerzen und verläuft daher eventuell unbemerkt. Die biegsame Kanüle muss stets vollständig eingeführt sein, damit die gesamte Insulinmenge abgegeben werden kann. Das Accu-Chek TenderLink Infusionsset wechseln, sobald sich die selbsthaftende Auflage löst.
- Die Führungsnadel niemals erneut in die Kanüle einführen. Dadurch könnte die Kanüle reißen und das Insulin unkontrolliert ausfließen.
- Wenn Sie Ihr Accu-Chek TenderLink Infusionsset abkoppeln müssen, achten Sie vor allem auf Hygiene.
- Die Accu-Chek TenderLink Kanüle nie länger als 72 Stunden (3 Tage) verwenden. Den Schlauch nie länger als 6 Tage verwenden. Stellen Sie nach dem

Wechsel der Ampulle sicher, dass der Schlauch vollständig gefüllt ist, bevor er an die Kanüle angeschlossen wird.

- Wenn sich die Einführungsstelle entzündet, umgehend das Accu-Chek TenderLink Infusionsset auswechseln und bis zur Heilung eine neue Einführungsstelle wählen.
- Das Accu-Chek TenderLink Infusionsset nicht mit Desinfektions- oder Hautpflegemittel, Parfüm, Deodorants oder Insektenschutzmittel in Kontakt bringen. Es könnte dadurch beschädigt werden.
- Niemals den Schlauch füllen oder versuchen, Verstopfungen zu lösen, während das Accu-Chek TenderLink Infusionsset in der Haut liegt. Andernfalls kann versehentlich eine unkontrollierte Menge Insulin injiziert werden.
- Mechanische Einflüsse auf die Einführungsstelle und das Infusionsset vermeiden. Vorsicht beim Tragen von schweren Lasten.
- Die Infusionsstelle vor dem Einführen der Kanüle gemäß den ärztlichen Anweisungen vorbereiten.

- 1–3 Stunden nach Einführen der Kanüle den Blutzuckerspiegel prüfen und die Einführungsstelle mehrmals täglich kontrollieren. Die Kanüle nicht unmittelbar vor dem Zubettgehen wechseln. Den Blutzuckerspiegel regelmäßig messen (Absprache mit dem Arzt).
- Falls der Blutzuckerspiegel aus unerklärlichem Grund zu hoch wird oder ein Verstopfungsalarm auftritt, prüfen Sie, ob eine Verstopfung oder undichte Stelle vorliegt. Bei Zweifel verwenden Sie ein neues Accu-Chek TenderLink Infusionsset.

Anwendung des Accu-Chek TenderLink Infusionssets

Bild 1

Eine Stelle am Körper wählen, die nicht auf Taillenhöhe, über Knochen, im Bereich von Narbengewebe, Bauchnabel oder einer zuvor benutzten Einführungsstelle liegt. Diese Stelle gemäß den ärztlichen Anweisungen desinfizieren

und vor dem Einführen des Accu-Chek TenderLink das Desinfektionsmittel trocknen lassen.
Den vorderen Teil der Schutzfolie (F) von der selbsthaftenden Auflage (E) abziehen und dann die Schutzhülle (A) der Führungsnadel (C) abdrehen. Mit Daumen und Mittelfinger einer Hand das Accu-Chek TenderLink an den Griffmulden des Haltegriffes der Führungsnadel fassen und den Rand der selbsthaftenden Auflage mit dem Zeigefinger zurückklappen.

⚠ Warnung

Achten Sie bei der Anwendung auf Hygiene. Berühren Sie weder die Kanüle noch die Führungsnadel.

Bild 2

Mit der freien Hand an der desinfizierten Einführungsstelle eine Hautfalte bilden. Die Führungsnadel (C) schnell und in einem Zug in einem Winkel von

20–45° einführen. Während des Einführens darauf achten, dass die Kanüle (B) ohne Knicken oder Verbiegen eingeführt wird.

⚠ Warnung

Personen mit sehr wenig oder sehr viel Unterhautfettgewebe sollten dies bei der Auswahl des Einführungswinkels und der Kanülenlänge berücksichtigen. Andernfalls befindet sich die Kanüle unter Umständen im Muskelgewebe oder in der Oberhaut, wo die Insulinabsorption eingeschränkt bzw. unmöglich ist. Fragen Sie Ihren behandelnden Arzt hierzu um Rat.

Vergewissern Sie sich, dass die Kanüle vollständig und ohne diese zu verbiegen in das Subkutangewebe (Unterhautfettgewebe) eingeführt ist.

Sobald die Führungsnadel die Hautoberfläche durchsticht, diese schnell und in einem Zug einführen. Ansonsten könnte die Kanüle abknicken, was eine verminderte oder unterbrochene Insulinzufuhr zur Folge haben könnte.

Bild 3

Die selbsthaftende Auflage (E) fest auf die Haut drücken, um einen sicheren Sitz des Accu-Chek TenderLink Infusionssets zu gewährleisten. Einen Finger zur Fixierung des Accu-Chek TenderLink Infusionssets vor das Sichtfenster legen. Die Seitenclips des Haltegriffes der Führungsnadel (D) vorsichtig zusammendrücken und zur gleichen Zeit die Führungsnadel (C) aus der Haut ziehen.

⚠ Warnung

Entsorgen Sie die Führungsnadel und das Infusionsset nach dem Gebrauch gemäß den örtlichen Vorschriften.

Bild 4

Den hinteren Teil der Schutzfolie (G) von der selbsthaftenden Auflage (E) abziehen und die Auflage fest auf die Haut drücken.

Bild 5

Den Luer-Anschluss (N) in den Adapter der Insulinpumpe eindrehen. Sicherstellen, dass eine Ampulle mit ausreichend Insulin in das Ampullenfach eingesetzt ist. Die runde Schutzkappe (L) abnehmen, indem die Seitenclips leicht zusammengedrückt werden. Den Schlauch gemäß der Bedienungsanleitung der Insulinpumpe füllen, bis das Insulin an der Spitze der Verbindungsnadel heraustropft. Weder in der Ampulle noch im Schlauch des Accu-Chek TenderLink Infusionssets dürfen sich Luftblasen befinden.

Bild 6

Den Schlauch an der vorher fixierten Kanüle ankoppeln, wobei die Wölbung des Kupplungsteils nach oben weist. Beim Einrasten der Verbindung muss ein Klicken zu hören sein. Den Hohlraum des Kanülengehäuses (H) mit einem Bolus von 0,7 Einheiten U 100 Insulin (ca. 7 µl) füllen. Die Infusion mit der Insulinpumpe starten.

⚠ Warnung

Die Kanüle mindestens alle 2–3 Tage wechseln (spätestens nach 72 Stunden). Andernfalls besteht die Möglichkeit einer Insulinresistenz oder eines erhöhten Entzündungsrisikos der Einführungsstelle.
Den Schlauch nie länger als 6 Tage verwenden.
Sie müssen den Hohlraum einer neu eingeführten Kanüle nach dem Ankoppeln an den Schlauch füllen. Ansonsten resultiert eine Unterversorgung mit Insulin.
Stets 1–3 Stunden nach Einführen des Infusionssets den Blutzuckerspiegel prüfen. Wenn die Verbindung nicht hör- und spürbar einrastet, verwenden Sie eine neue Kanüle und einen neuen Schlauch.
Verwenden Sie keine Werkzeuge zum Einschrauben des Luer-Anschlusses.

Füllvolumen:

30 cm/12”	ca. 7 Einheiten *	ca. 70 µl
60 cm/24”	ca. 10 Einheiten *	ca. 100 µl
80 cm/31”	ca. 13 Einheiten *	ca. 130 µl
110 cm/43”	ca. 18 Einheiten *	ca. 180 µl

* U 100 Insulin

Abkoppeln des Schlauchs des Accu-Chek TenderLink Infusionssets

Das Accu-Chek TenderLink Infusionsset bietet Ihnen die Möglichkeit, die Insulinpumpe z. B. zum Duschen oder Schwimmen vorübergehend abzukoppeln, ohne die Kanüle wechseln zu müssen.

⚠ Warnung

Bitte besprechen Sie mit Ihrem Arzt, wie Sie eine Unterversorgung mit Insulin ausgleichen können, wenn Sie nicht an der Insulinpumpe angeschlossen sind. Überwachen Sie während dieser Zeit und nach erneutem Anschließen der Insulinpumpe sorgfältig den Blutzuckerspiegel.

Schritt 1

Die Insulinpumpe anhalten. Die selbsthaftende Auflage (E) festhalten, die Seitenclips des Kupplungsteils (K) vorsichtig eindrücken und das Kupplungsteil (J) aus dem Kanülengehäuse (H) herausziehen.

Schritt 2

Die Verschlusskappe (M) auf das Kanülengehäuse stecken.

Erneutes Anschließen des Accu-Chek TenderLink Infusionssets

⚠ Warnung

Vor dem erneuten Anschließen darauf achten, dass an der Spitze der Verbindungsnadel einige Tropfen des Insulins austreten.

Schritt 1

Das Accu-Chek TenderLink Infusionsset füllen, bis das Insulin aus der Verbindungsnadel heraustropft.

Schritt 2

Die selbsthaftende Auflage (E) festhalten und die Verschlusskappe (M) vom Kanülengehäuse (H) entfernen.

Das Kupplungsteil (J) an das Kanülengehäuse koppeln. Beim Einrasten der Verbindung muss ein Klicken zu hören sein.

⚠ Warnung

Es ist nicht notwendig, einen zusätzlichen Bolus zu geben.

Deutschland
Accu-Chek Kunden Service Center:
Kostenfreie Telefonnummer 0800 4466800
Montag bis Freitag: 08:00 bis 18:00 Uhr
www.accu-chek.de

Schweiz
Accu-Chek Kundenservice 0800 11 00 11 gebührenfrei
www.accu-chek.ch

Österreich
Accu-Chek Kunden Service Center:
+43 1 277 87-596
www.accu-chek.at

ACCU-CHEK® TenderLink

DISPOSITIF DE PERFUSION

module tubulaire

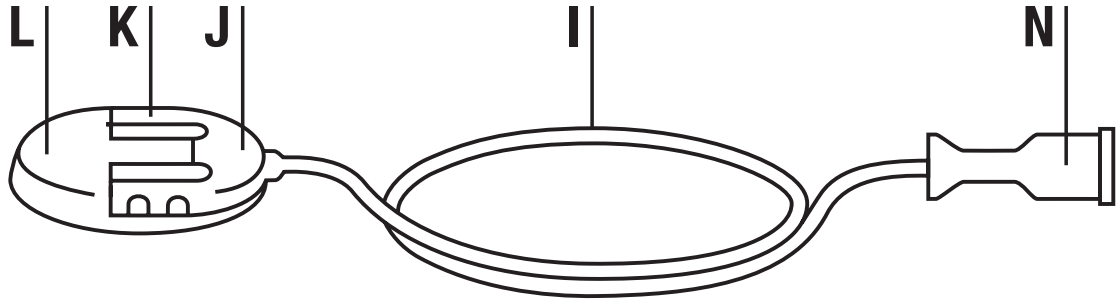

module cutané

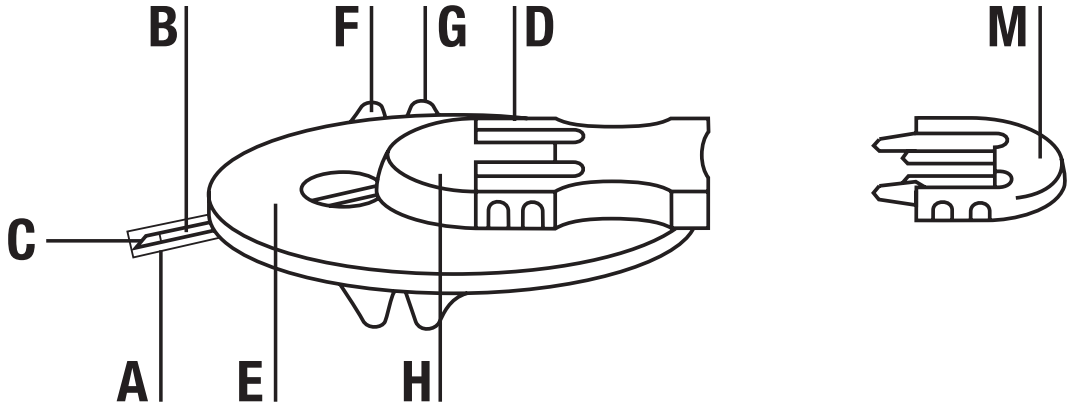

Description

Accu-Chek TenderLink est un dispositif de perfusion destiné à l'administration sous-cutanée d'insuline administrée au moyen d'une pompe à insuline.

Contenu de l'emballage Accu-Chek TenderLink I

Emballage 1 :

A Étui de protection
B Canule souple
C Aiguille-guide
D Clips latéraux de l'aiguille-guide
E Embase auto-adhésive
F Partie avant du film protecteur de l'embase auto-adhésive
G Partie arrière du film protecteur de l'embase auto-adhésive
H Corps de la canule
I Tubulure
J Système de connexion avec aiguille

K Clips latéraux du système de connexion

L Protection de la connexion de la tubulure

M Protection de la connexion du corps de la canule

N Embout Luer-lock

Contenu de l'emballage Accu-Chek TenderLink, Module de perfusion à canule

Emballage 2 : Composants A à H + M de l'emballage 1.

⚠ Avertissement

Veuillez lire attentivement le mode d'emploi avant d'utiliser le dispositif.
Pour toute information concernant le traitement par pompe, il est recommandé de consulter le manuel d'utilisation de votre pompe à insuline.

Lors de la première utilisation, la mise en place doit être effectuée en présence d'un professionnel de santé.

- Ce dispositif est stérile à moins que l'emballage n'ait été ouvert ou endommagé. Ne l'utilisez pas si tel est le cas.
- Protégez le produit d'une humidité excessive, des rayons du soleil et de la chaleur et conservez-le à température ambiante.
- Jetez le dispositif après usage. Ne pas le nettoyer ou le restériliser.
- Toute réutilisation du dispositif du perfusion peut provoquer une infection ou une irritation du site de perfusion ou endommager la canule/l'aiguille -guide. La canule/l'aiguille-guide endommagée peut compromettre l'administration du médicament.
- Accu-Chek TenderLink est destiné à un usage sous-cutané uniquement.
- Vissez toujours fermement l'embout Luer-lock dans l'adaptateur de la pompe. Une mauvaise connexion entre le dispositif de perfusion et la pompe peut entraîner des fuites. Évitez d'utiliser des outils pour visser la connexion Luer-lock, vous risqueriez de l'endommager.

- Ne laissez pas de bulles d'air dans le dispositif Accu-Chek TenderLink, purgez-le complètement.
- Lors de son introduction dans le tissu sous-cutané, il est possible mais rare qu'un dispositif Accu-Chek TenderLink à canule souple se torde ou qu'il se déplace quand il est en cours d'utilisation. Si c'est le cas, vous devez immédiatement utiliser un nouveau dispositif Accu-Chek TenderLink.
- Vérifiez fréquemment le dispositif afin de vous assurer que la canule souple soit toujours en place. Étant donné sa souplesse, son désengagement est imperceptible. La canule souple doit toujours être totalement insérée pour recevoir la dose totale de médicament prescrit. Remplacez le dispositif Accu-Chek TenderLink dès que l'embase auto-adhésive se détache.
- Ne réinsérez jamais l'aiguille-guide dans la canule souple, au risque de perforer la canule et de perturber l'apport d'insuline.
- Si vous devez déconnecter votre dispositif Accu-Chek TenderLink, veillez à respecter tout particulièrement les règles d'hygiène.

- N’utilisez jamais une canule souple pendant plus de 72 heures (3 jours). N’utilisez jamais le module tubulaire pendant plus de 6 jours. Lorsque vous changez de cartouche, assurez-vous que le module tubulaire est complètement purgé avant de le connecter au module cutané.
- Si une inflammation se manifeste au site de perfusion, remplacez votre dispositif Accu-Chek TenderLink en utilisant un autre site.
- Évitez tout contact entre votre dispositif Accu-Chek TenderLink et des désinfectants, parfums, déodorants, insectifuges, qui pourraient endommager le dispositif.
- N’essayez jamais de purger le module tubulaire ou de déboucher une tubulure obstruée lorsque le module tubulaire est raccordé au module cutané. Vous pourriez injecter accidentellement une quantité incontrôlée d’insuline.
- Évitez toute pression mécanique au niveau du site de perfusion et sur le dispositif Accu-Chek TenderLink. Soyez prudent si vous portez des charges importantes.
- Avant d’insérer le dispositif Accu-Chek TenderLink, préparez le site de perfusion conformément aux instructions de votre professionnel de santé.

- Contrôlez votre glycémie 1 à 3 heures après l'insertion de votre dispositif Accu-Chek TenderLink et surveillez régulièrement le site de perfusion. N'insérez pas de nouvelle canule souple juste avant le coucher. Contrôlez fréquemment votre glycémie (validez-la en suivant les conseils de votre médecin).
- Si votre glycémie s'élève sans raison apparente ou si le signal d'alarme « Occlusion » se déclenche, vérifiez qu'il n'y a pas d'obstruction ou de fuite. En cas de doute, changez le dispositif Accu-Chek TenderLink.

Comment insérer l'Accu-Chek TenderLink

Illustration 1

Choisissez un site à distance de la taille, d'un relief osseux, d'une cicatrice, du nombril ou d'un site de perfusion récent. Lavez-vous les mains et nettoyez le site en respectant les instructions de votre professionnel de santé.

Laissez sécher la peau avant d'insérer la canule souple.
Retirez la partie avant du film protecteur (F) de l'embase auto-adhésive (E) et retirez l'étui de protection (A) de l'aiguille-guide (C). Saisissez d'une main le dispositif Accu-Chek TenderLink entre le pouce et le majeur, au-dessous des clips latéraux et tirez sur l'extrémité de l'embase auto-adhésive avec l'index.

⚠ Avertissement

Veillez à respecter les règles d'asepsie. Ne touchez jamais l'aiguille-guide et la canule souple.

Illustration 2

À l'aide de votre main libre, pincez le tissu sous-cutané au niveau du site désinfecté. Insérez l'aiguille-guide (C) sous la peau en formant un angle de 20 à 45°, d'un seul geste rapide et continu. Assurez-vous que la canule souple (B) pénètre sans à coups dans le site de perfusion et qu'elle n'est ni pincée, ni tordue.

⚠ Avertissement

Les personnes ayant très peu ou beaucoup de tissu adipeux sous-cutané doivent adapter l'angle d'insertion de la canule à leur morphologie. Ceci afin d'éviter que la canule ne se loge dans le tissu musculaire ou l'épiderme, où la diffusion d'insuline est très limitée, voire impossible. Parlez-en avec le médecin chargé de votre suivi.

Veillez à introduire complètement la canule souple dans le tissu sous-cutané, sans la tordre à la surface de la peau.

Dès que l'aiguille-guide pénètre dans la peau, la canule souple doit être insérée d'un mouvement rapide, afin qu'elle ne se plie pas, ce qui réduirait ou bloquerait l'administration d'insuline.

Illustration 3

Pressez fermement l'embase auto-adhésive (E) sur la peau pour vous assurer que le dispositif Accu-Chek TenderLink est correctement positionné. Placez un doigt devant la fenêtre d'inspection du dispositif Accu-Chek TenderLink pour

garantir son adhésion à la peau. Appuyez doucement sur les clips latéraux de l'aiguille-guide (D) pour la retirer de la peau.

⚠ Avertissement

Jetez ensuite l'aiguille-guide, ainsi que le dispositif de perfusion après son utilisation, conformément à la réglementation en vigueur.

Illustration 4

Retirez la partie arrière du film protecteur (G) de l'embase auto-adhésive (E) et appliquez fermement l'embase sur la peau.

Illustration 5

Fixez l'embout Luer-lock (N) sur la pompe en le vissant fermement dans l'adaptateur. Vérifiez que la cartouche présente dans le compartiment à cartouche de la pompe contient suffisamment d'insuline. Retirez la protection de la connexion de la tubulure (L) en appuyant doucement sur les clips latéraux.

Suivez les instructions du manuel d'utilisation du fabricant de la pompe pour purger la tubulure jusqu'à l'apparition de gouttes d'insuline à l'extrémité de l'aiguille du système de connexion. Assurez-vous qu'il n'y ait pas de bulles d'air dans la cartouche ou la tubulure.

Illustration 6

Connectez la tubulure au module cutané que vous venez d'insérer, le côté bombé étant dirigé vers le haut. Vous devez entendre un « clic » lorsque les deux dispositifs s'enclenchent l'un dans l'autre. Remplissez le volume vide du corps de la canule (H) avec un bolus de 0,7 unité d'insuline 100 U.I./ml (environ 7 µl). Démarrez l'administration à l'aide de la pompe.

⚠ Avertissement

Changez le module cutané tous les 2 à 3 jours (72 heures au maximum). Le non-respect de cette consigne peut entraîner un risque de résistance à l'insuline et d'inflammation du site de perfusion.

N’utilisez jamais une tubulure plus de 6 jours.
Vous devez remplir le volume vide du nouveau module cutané après avoir connecté le module tubulaire. Ne pas procéder ainsi entraînerait un manque d’insuline.
Contrôlez toujours votre glycémie 1 à 3 heures après l’insertion du dispositif.
Si vous n’entendez pas de « clic » lors de la connexion des deux dispositifs, changez-les.
N’utilisez pas d’outils pour visser la connexion Luer-lock.

Volume de purge de la tubulure :

30 cm/12”	environ 7 unités *	environ 70 µl
60 cm/24”	environ 10 unités *	environ 100 µl
80 cm/31”	environ 13 unités *	environ 130 µl
110 cm/43”	environ 18 unités *	environ 180 µl

*Insuline 100 U.I./ml

Comment déconnecter l'Accu-Chek TenderLink

Le dispositif Accu-Chek TenderLink vous permet de vous déconnecter temporairement de votre pompe afin de prendre une douche, de nager, etc. sans avoir à changer votre dispositif.

⚠ Avertissement

Votre professionnel de santé vous expliquera comment compenser l'insuline qui ne sera pas administrée pendant la déconnexion du dispositif. Contrôlez attentivement votre glycémie lorsque vous êtes déconnecté de la pompe et après la reconnexion.

Étape 1

Arrêtez la pompe. Maintenez l'embase auto-adhésive (E) en place, appuyez doucement sur les clips latéraux du système de déconnexion (K) et retirez-le du corps de la canule (H).

Étape 2

Placez la protection (M) sur la connexion du corps de la canule.

Comment reconnecter l'Accu-Chek TenderLink

⚠ Avertissement

Avant la reconnexion, assurez-vous qu'une goutte d'insuline apparaît à l'extrémité de l'aiguille du système de connexion.

Étape 1

Remplissez le dispositif Accu-Chek TenderLink jusqu'à ce que des gouttes d'insuline ressortent de l'aiguille du système de connexion.

Étape 2

Maintenez l'embase auto-adhésive (E) en place et retirez la protection de la connexion (M) du corps de la canule (H).

Raccordez le système de connexion (J) au corps de la canule. Vous entendez un « clic » indiquant que la connexion est correctement réalisée.

⚠ Avertissement

Il n'est pas nécessaire d'administrer un bolus supplémentaire.

Distribué en France par :
Roche Diabetes Care France SAS
2, Avenue du Vercors, B.P. 59
38240 Meylan Cedex, **France**
www.accu-chek.fr
Service après-vente : contactez votre prestataire de service

Suisse
Service clientèle Accu-Chek 0800 11 00 11 appel gratuit
www.accu-chek.ch

Belgique
Tél: 0800-93626 (Accu-Chek Service)
www.accu-chek.be

ACCU-CHEK®
TenderLink

SET D'INFUSIONE

set di trasferimento

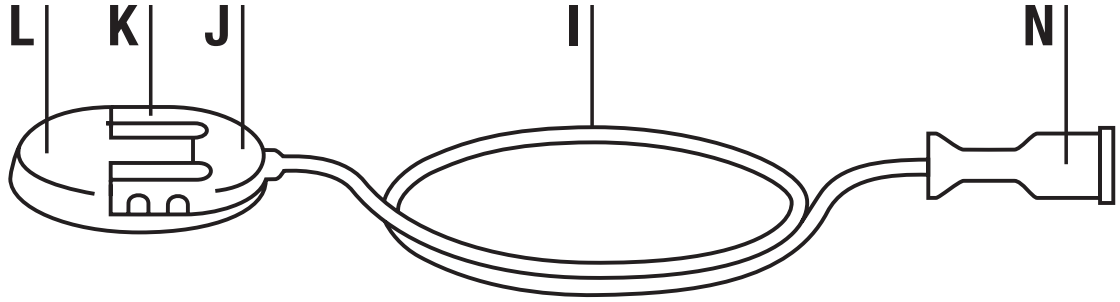

ago cannula

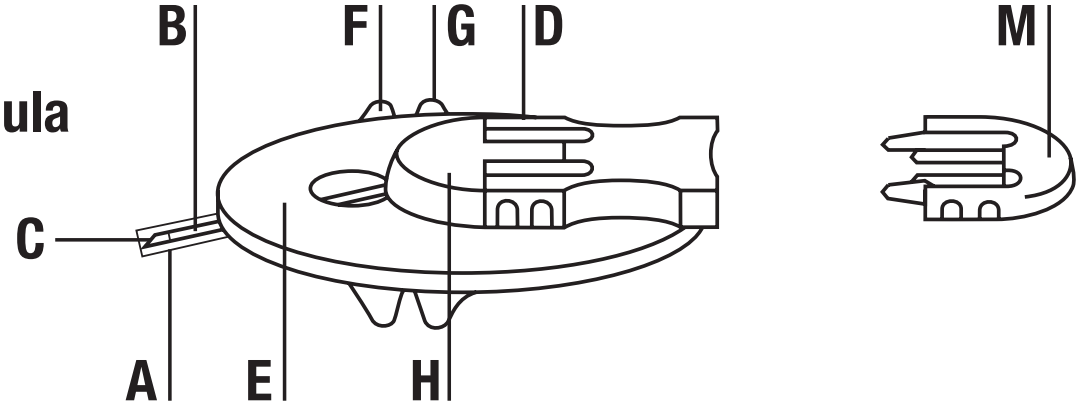

Descrizione

Accu-Chek TenderLink è un set d'infusione per la somministrazione sottocutanea di insulina con microinfusore per insulina.

Contenuto della confezione di Accu-Chek TenderLink I

Confezione 1:

A cappuccio di protezione
B ago cannula morbido
C ago guida
D agganci laterali per ago guida
E cerotto autoadesivo
F pellicola protettiva anteriore del cerotto
G pellicola protettiva posteriore del cerotto
H alloggiamento della cannula
I catetere
J connettore con ago
K agganci laterali del connettore
L cappuccio di protezione circolare
M cappuccio di scollegamento
N connettore luer-lock

Contenuto della confezione di Accu-Chek TenderLink set d'infusione cannula

Confezione 2: Componenti A–H + M dalla confezione 1.

⚠ Avvertenza

Leggere attentamente le istruzioni prima dell'uso.

Si raccomanda di consultare il manuale d'istruzioni del microinfusore per informazioni sulla terapia con microinfusore.

Al primo utilizzo, la preparazione deve essere eseguita in presenza di un medico.

- Questo dispositivo rimane sterile se la confezione non è aperta o danneggiata. Non usare se la confezione sterile è stata aperta o danneggiata.
- Proteggere il prodotto dall'eccesso di umidità, luce solare e calore. Conservare a temperatura ambiente.

- Eliminare il set dopo ogni utilizzo. Non pulire o sterilizzare nuovamente.
- Il riutilizzo del set d'infusione può causare infezione, irritazione locale, oppure danneggiare la cannula/l'ago. Dal danneggiamento della cannula/dell'ago può derivare una somministrazione non accurata del farmaco.
- Accu-Chek TenderLink è solamente per uso sottocutaneo.
- Avvitare bene il luer-lock all'adattatore del microinfusore senza forzare. In caso contrario, esiste il rischio di fuoriuscita a causa della connessione allentata tra il set d'infusione ed il microinfusore. Evitare l'uso di qualsiasi strumento per avvitare il connettore luer-lock in posizione. Altrimenti, quest'ultimo potrebbe danneggiarsi.
- Evitare il formarsi di bolle d'aria in Accu-Chek TenderLink. Riempire completamente.
- Una piccola percentuale di Accu-Chek TenderLink che utilizza aghi cannula morbidi può accidentalmente curvarsi durante l'inserimento o spostarsi durante l'utilizzo. In tal caso, è necessario usare immediatamente un nuovo Accu-Chek TenderLink.

- Controllare frequentemente per assicurarsi che l'ago cannula morbido rimanga saldamente in posizione. L'ago cannula è talmente morbido che, se viene estratto, non si avvertirà alcun dolore. L'ago cannula morbido deve sempre essere inserito fino in fondo per ricevere la quantità completa di farmaco. Sostituire Accu-Chek TenderLink non appena l'autoadesivo si allenta.
- Non inserire nuovamente l'ago guida nell'ago cannula morbido. Il reinserimento potrebbe strappare l'ago cannula morbido comportando un flusso imprevedibile del farmaco.
- Se è necessario scollegare Accu-Chek TenderLink; prestare attenzione all'igiene.
- Non usare mai un ago cannula morbido per più di 72 ore (3 giorni). Non usare mai il set di trasferimento per più di 6 giorni. Al momento del cambio della cartuccia, assicurarsi che il set di trasferimento sia completamente riempito prima di collegarlo all'ago cannula.
- Se il sito d'infusione s'infiamma, sostituire Accu-Chek TenderLink ed utilizzare un nuovo sito.

- Non utilizzare disinfettanti, profumi, deodoranti o repellenti degli insetti su Accu-Chek TenderLink, poiché possono influire sull'integrità del set.
- Non riempire mai il set di trasferimento o tentare di eliminare un'occlusione quando il set di trasferimento è collegato all'ago cannula. È possibile infondere accidentalmente una quantità incontrollata d'insulina.
- Evitare stress meccanici sul sito d'infusione e su Accu-Chek TenderLink. Prestare attenzione durante il trasporto di pesi.
- Prima d'inserire Accu-Chek TenderLink, preparare il sito d'infusione secondo le istruzioni del medico curante.
- Verificare la glicemia 1–3 ore dopo aver inserito Accu-Chek TenderLink e controllare regolarmente il sito d'infusione. Non inserire un ago cannula morbido nuovo appena prima di coricarsi. Verificare con frequenza la glicemia (controllare con il medico).
- Se la glicemia dovesse inspiegabilmente salire o in caso di allarme «occlusione», verificare eventuali ostruzioni e perdite. Nel dubbio, sostituire Accu-Chek TenderLink.

Inserire Accu-Chek TenderLink

Figura 1

Scegliere un sito lontano dal giro vita, dalle ossa, dalle cicatrici, dall'ombelico e da siti d'infusione recenti. Pulire le mani ed il sito secondo le istruzioni del medico curante. Lasciare asciugare il sito d'infusione prima di inserire l'ago cannula morbido.

Rimuovere la parte anteriore della pellicola protettiva (F) del cerotto autoadesivo (E) e sfilare il cappuccio di protezione (A) dall'ago guida (C). Afferrare Accu-Chek TenderLink con il pollice ed il dito medio dietro gli agganci laterali e staccare il bordo del cerotto autoadesivo tirando con il dito indice.

⚠ Avvertenza

Assicurarsi che l'applicazione avvenga in condizioni di pulizia. Non toccare l'ago cannula morbido né l'ago guida.

Figura 2

Con la mano libera, pizzicare leggermente il tessuto sottocutaneo in prossimità del sito disinfettato. Inserire l'ago guida (C) sottocute con un angolo di 20–45°, con un unico movimento rapido. Durante l'inserimento, osservare l'ago cannula morbido (B) per assicurarsi che penetri senza attorcigliarsi o curvarsi.

⚠ Avvertenza

In caso di tessuto sottocutaneo adiposo molto ridotto o molto abbondante occorre prestare particolare attenzione all'angolazione di inserimento della cannula.

Il rischio è quello di inserire la cannula nel tessuto muscolare o nell'epidermide, limitando o rendendo impossibile l'assorbimento del farmaco. Si consiglia di consultare il medico curante al proposito.

Assicurarsi che l'ago cannula morbido sia inserito completamente nel tessuto sottocutaneo e che non sia attorcigliato sulla superficie cutanea.

Dopo aver inserito l'ago guida, l'ago cannula morbido deve essere spinto velocemente fino in fondo, altrimenti può attorcigliarsi dopo l'inserimento, comportando riduzione o ostruzione nell'erogazione del farmaco.

Figura 3

Premere saldamente il cerotto autoadesivo (E) sulla cute per assicurarsi che Accu-Chek TenderLink sia saldamente posizionato. Porre un dito davanti alla finestra di controllo di Accu-Chek TenderLink per fissarlo. Premere leggermente gli agganci laterali dell'ago guida (D) per unirle e contemporaneamente estrarre l'ago guida (C) dalla cute.

⚠ Avvertenza

Eliminare l'ago guida e il set d'infusione dopo l'uso secondo le disposizioni locali.

Figura 4

Rimuovere la parte posteriore della pellicola protettiva del cerotto (G) (E) e premere sul cerotto per farlo aderire fermamente sulla cute.

Figura 5

Fissare il luer-lock (N) all'adattatore del microinfusore. Assicurarsi che il vano portacartuccia contenga una cartuccia con una quantità sufficiente d'insulina. Rimuovere il cappuccio protettivo circolare (L) premendo delicatamente gli agganci laterali verso l'interno. Seguire le istruzioni riportate nel manuale d'uso del produttore per riempire il set di trasferimento finché il farmaco non goccio-la dalla punta dell'ago del connettore. Evitare il formarsi di bolle d'aria nella cartuccia o nel set di trasferimento.

Figura 6

Collegare il set di trasferimento all'ago cannula appena inserito con il lato sporgente rivolto verso l'alto. Quando avviene la connessione si sentirà un «clic». Riempire lo spazio vuoto dell'alloggiamento della cannula (H) con un bolo di 0,7 unità di insulina U-100 (circa 7 µl). Iniziare l'infusione con il microinfusore.

⚠ Avvertenza

Cambiare l'ago cannula ogni 2–3 giorni (massimo 72 ore). Altrimenti si rischia una riduzione dell'efficacia del farmaco o l'infiammazione del sito d'infusione.
Non usare mai il catetere per più di 6 giorni.
Dopo aver collegato il set di trasferimento, è necessario riempire lo spazio vuoto dell'ago cannula appena inserito. Eseguire questa operazione correttamente al fine di evitare di provocare una perdita di insulina.
Controllare sempre la glicemia 1–3 ore dopo l'introduzione del set.

Se non si percepisce chiaramente e contemporaneamente un clic, utilizzare un nuovo ago cannula ed un nuovo set di trasferimento.
Non usare un qualsiasi strumento per avvitare il connettore luer-lock in posizione.

Volume di riempimento:

30 cm/12"	circa 7 unità *	circa 70 µl
60 cm/24"	circa 10 unità *	circa 100 µl
80 cm/31"	circa 13 unità *	circa 130 µl
110 cm/43"	circa 18 unità *	circa 180 µl

*Insulina U100

Scollegare Accu-Chek TenderLink

Accu-Chek TenderLink consente di scollegarsi temporaneamente dal microinfusore per fare una doccia, una nuotata ecc., senza dover cambiare l'Accu-Chek TenderLink che si sta utilizzando.

⚠ Avvertenza

Consultare il medico riguardo alla modalità di compensare la perdita di insulina quando si è scollegati. Monitorare attentamente la glicemia quando si è scollegato il microinfusore e dopo averlo collegato nuovamente.

Punto 1

Porre il microinfusore in modalità STOP. Tenere l'autoadesivo (E) in posizione, premere delicatamente gli agganci laterali del connettore (K) e tirare il connettore (J) dall'alloggiamento della cannula (H).

Punto 2

Porre il cappuccio di scollegamento (M) sull'alloggiamento della cannula.

Ricollegare Accu-Chek TenderLink

⚠ Avvertenza

Prima di ricollegarsi, assicurarsi che una goccia del farmaco fuoriesca sulla punta dell'ago del connettore.

Punto 1

Riempire Accu-Chek TenderLink finché il farmaco fuoriesce dall'ago del connettore.

Punto 2

Tenere l'autoadesivo (E) in posizione e rimuovere il cappuccio di scollegamento (M) dall'alloggiamento della cannula (H).

Ricollegare il connettore (J) all'alloggiamento della cannula. Quando si sente un «clic», il connettore è bloccato.

⚠ Avvertenza

Non è necessario somministrare un bolo aggiuntivo.

Italia
Servizio Assistenza:
Numero Verde 800 089 300
www.accu-chek.it

Svizzera
Servizio clienti Accu-Chek 0800 11 00 11 gratuito
www.accu-chek.ch

ACCU-CHEK®
TenderLink

SET DE INFUSIÓN

catéter

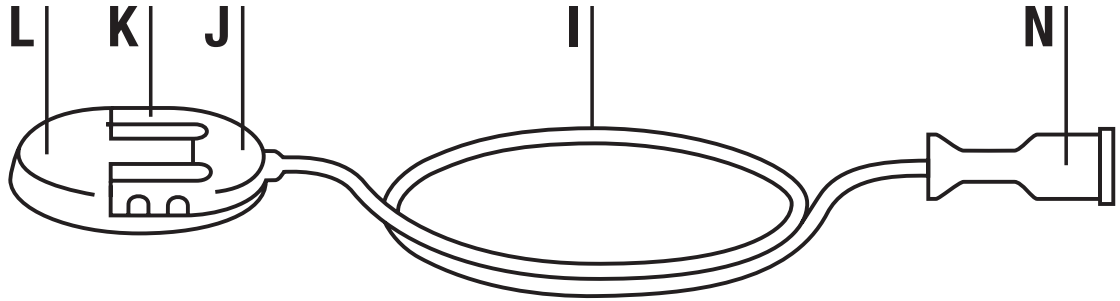

cabezal

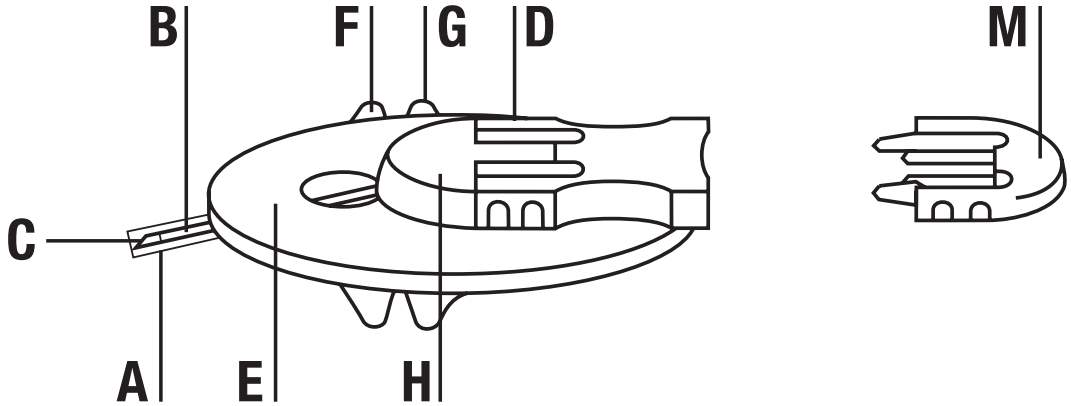

Descripción

Accu-Chek TenderLink es un set de infusión para la administración subcutánea de insulina realizada con micro-infusoras de insulina.

Contenido del envase de Accu-Chek TenderLink I

Envase 1:

A cubierta protectora
B cánula flexible
C aguja guía
D clips laterales de la aguja guía
E adhesivo
F mitad anterior del protector del adhesivo
G mitad posterior del protector del adhesivo
H cuerpo de la cánula
I catéter
J conector con aguja del conector
K clips laterales del conector
L tapón protector circular
M tapón de desconexión
N cierre luer

Contenido del envase de Accu-Chek TenderLink cánula del set de infusión

Envase 2: Componentes A–H + M del envase 1.

⚠ Advertencia

Lea detenidamente las instrucciones antes de usarlo.

Es recomendable que consulte el manual de la micro-infusora de insulina para obtener información acerca de esta terapia.

Si es la primera vez que lo utiliza, deberá colocarlo bajo la supervisión de un profesional sanitario.

- Este dispositivo se conserva estéril hasta que se abre o se daña el envase. No utilice el producto si el envase está abierto o ha sufrido algún daño.
- Proteja el producto de la humedad excesiva, de la luz solar y del calor. Almacénelo a temperatura ambiente.

- Deseche el set una vez usado. No lo limpie ni vuelva a esterilizarlo.
- La reutilización del set de infusión puede causar infección, irritación local o daños a la cánula/aguja. Una cánula/aguja dañada puede dar lugar a una administración poco precisa de la medicación.
- Accu-Chek TenderLink es sólo para uso subcutáneo.
- Ajuste siempre con firmeza el cierre luer en el adaptador de la micro-infusora. Si no procede de esta forma, la conexión del set de infusión a la micro-infusora puede quedar holgada y ocasionar alguna fuga. No utilice ninguna herramienta para enroscar el conector de cierre luer. Si lo hace, puede dañar el conector de cierre luer.
- No deje burbujas de aire dentro del Accu-Chek TenderLink. Cébelo completamente.
- Un pequeño porcentaje de los dispositivos Accu-Chek TenderLink que utilizan cánulas flexibles pueden doblarse durante la introducción o desplazarse durante su uso. En caso de que esto ocurra, debe utilizar de inmediato un nuevo dispositivo Accu-Chek TenderLink.

- Compruebe la cánula flexible con frecuencia para asegurarse de que permanece firmemente en su sitio. Dado que es una cánula flexible, no notaría ningún dolor si se saliera. La cánula flexible debe estar siempre totalmente insertada para recibir la dosis completa de medicación. Sustituya el dispositivo Accu-Chek TenderLink en cuanto observe que se despega el adhesivo.
- No vuelva a introducir la aguja guía en la cánula flexible. Si lo hace, podría perforarse y causar una salida impredecible de medicamento.
- Si tiene que desconectar el Accu-Chek TenderLink, hágalo de la forma más higiénica posible.
- No utilice la misma cánula flexible durante más de 72 horas (3 días). No utilice el catéter durante más de 6 días. Cuando cambie el cartucho, asegúrese de purgar completamente el catéter antes de conectarlo al cabezal.
- Si la zona de inserción se inflama, retire el Accu-Chek TenderLink y utilice un sitio de inserción distinto.

- No permita que Accu-Chek TenderLink entre en contacto con desinfectantes, perfumes, desodorantes o repelentes de insectos, ya que estos productos pueden afectar a la integridad del dispositivo.
- Nunca purgue el catéter ni intente desobstruirlo mientras se encuentra conectado al cabezal. De lo contrario, podría introducir accidentalmente una cantidad no deseada de insulina.
- Evite la presión mecánica en el sitio de inserción y en el dispositivo Accu-Chek TenderLink. Tenga cuidado cuando cargue objetos pesados.
- Antes de introducir el dispositivo Accu-Chek TenderLink, prepare el sitio de inserción siguiendo las instrucciones proporcionadas por un profesional sanitario.
- Compruebe el nivel de glucemia de 1 a 3 horas después de haber introducido el dispositivo Accu-Chek TenderLink y revise con regularidad el sitio de inserción. No introduzca una cánula flexible nueva antes de acostarse. Vigile con frecuencia la glucemia y comente los resultados con su médico.

- Si el nivel de glucemia se eleva de forma inexplicable o si se activa una alarma de obstrucción, compruebe que el catéter no está atascado o que no haya fugas. En caso de duda, sustituya el dispositivo Accu-Chek TenderLink.

Cómo colocar el Accu-Chek TenderLink

Figura 1

Elija un punto alejado de la cintura, los huesos, las cicatrices, el ombligo y las zonas que haya utilizado recientemente como sitio de inserción. Lávese las manos y desinfecte la zona de inserción siguiendo las instrucciones del profesional sanitario. Deje secar la zona de aplicación antes de introducir la cánula flexible.

Retire la mitad anterior del protector (F) del adhesivo (E) y retire la cubierta protectora (A) de la aguja guía (C). Sujete el Accu-Chek TenderLink entre el pulgar y el corazón por detrás de los clips laterales y tire del borde del adhesivo con el índice.

⚠ Advertencia

Asegúrese de que lo aplica de forma higiénica. No toque la cánula flexible ni la aguja guía.

Figura 2

Con la mano libre, pellizque un poco de tejido subcutáneo de la zona desinfectada. Introduzca la aguja guía (C) bajo la piel con un ángulo de 20–45°. Hágalo con un movimiento rápido y uniforme. Observe la cánula flexible (B) mientras se introduce para asegurarse de que entra suavemente, sin arrugarse ni doblarse.

⚠ Advertencia

Las personas con poco tejido adiposo subcutáneo, o con demasiado, deben prestar atención especial al seleccionar el ángulo de inserción y la longitud de la cánula. La cánula puede terminar alojada en el tejido muscular o epidermis, donde la absorción del medicamento es limitada o imposible. Consulte este tema al médico que le trata.

Cerciórese de que la cánula flexible haya sido introducida por completo en el tejido subcutáneo y no se haya doblado en la superficie de la piel.
Cuando la aguja guía se introduce en la piel, la cánula flexible debe empujarse rápidamente hasta el fondo para evitar que se doble. Si la cánula se doblara, el suministro de medicamento podría disminuir o detenerse.

Figura 3

Presione el adhesivo (E) firmemente sobre la piel con el fin de asegurar que el dispositivo Accu-Chek TenderLink quede bien colocado. Coloque un dedo delante de la ventana de inspección del Accu-Chek TenderLink para fijarlo. Presione los clips laterales de la aguja guía (D) suavemente y al mismo tiempo tire de la aguja guía (C) para retirarla de la piel.

⚠ Advertencia

Deseche la aguja guía y el set de infusión después de su uso conforme a las normativas locales.

Figura 4

Retire la mitad posterior del protector (G) del adhesivo (E) y presione el adhesivo contra la piel con firmeza.

Figura 5

Conecte el cierre luer (N) a la micro-infusora enroscándolo en el adaptador de ésta. Asegúrese de que hay un cartucho con suficiente cantidad de insulina en el compartimiento del cartucho. Retire el tapón protector circular (L) presionando los clips laterales suavemente y hacia adentro. Siga las instrucciones del manual de usuario del fabricante de la micro-infusora para purgar el catéter hasta que el medicamento comience a gotear por la punta de la aguja del conector. No deje burbujas de aire en el cartucho ni en el catéter.

Figura 6

Conecte el catéter al cabezal que acaba de introducir dejando el lado lleno hacia arriba. Cuando la conexión se realiza correctamente, se oye un clic. Llene el espacio vacío del cuerpo de la cánula (H) con un bolo de 0,7 unidades de insulina U-100 (alrededor de 7µl). Inicie la administración a través de la micro-infusora.

⚠ Advertencia

Cambie el cabezal al menos cada 2 ó 3 días (máximo 72 horas). De lo contrario, puede correr el riesgo de crear resistencia a la insulina, de que ésta se cristalice y forme un tapón o de que se inflame el sitio de inserción.

No utilice el catéter durante más de 6 días.

Llene el espacio vacío del cabezal recién insertado después de conectar el catéter. En caso contrario, la insulina suministrada no se absorberá inmediatamente.

Compruebe el nivel de glucemia de 1 a 3 horas después de haber introducido el set.
Si al encajarlo no escucha el clic y piensa que el ajuste no se ha producido correctamente, utilice un nuevo cabezal y un nuevo catéter.
No utilice ninguna herramienta para enroscar el conector de cierre luer.

Volumen de llenado:

30 cm/12”	7 unidades aprox.*	70 µl aprox.
60 cm/24”	10 unidades aprox.*	100 µl aprox.
80 cm/31”	13 unidades aprox.*	130 µl aprox.
110 cm/43”	18 unidades aprox.*	180 µl aprox.

*Insulina U100

Cómo desconectar Accu-Chek TenderLink

Accu-Chek TenderLink le permite desconectar la micro-infusora de forma temporal para ducharse o nadar, entre otras actividades, sin necesidad de cambiar el set de infusión.

⚠ Advertencia

Consulte con un profesional sanitario para saber cómo debe compensar la cantidad no suministrada de insulina al realizar una desconexión de la micro-infusora. Mida cuidadosamente la glucemia cuando desconecte la micro-infusora y cuando vuelva a conectarla.

Paso 1

Detenga la micro-infusora. Sujete el adhesivo (E), presione suavemente los clips laterales del conector (K) y retire dicho conector (J) del cuerpo de la cánula (H).

Paso 2

Coloque el tapón de desconexión (M) sobre el cuerpo de la cánula.

Cómo volver a conectar Accu-Chek TenderLink

⚠ Advertencia

Antes de volver a conectar el dispositivo, compruebe que haya una gota del medicamento en el extremo de la aguja del conector.

Paso 1

Llene el dispositivo Accu-Chek TenderLink hasta que el medicamento salga por la aguja del conector.

Paso 2

Sujete el adhesivo (E) y retire el tapón de desconexión (M) del cuerpo de la cánula (H).

Inserte de nuevo el conector (J) en el cuerpo de la cánula. Escuchará un «clic» que indicará que el conector está bien insertado.

⚠ Advertencia

No es necesario administrar un bolo adicional.

España
Línea de Atención al Cliente: 900 400 000
www.accu-chek.es

México
Oficinas / Atención al Cliente Centro Accu-Chek:
Dudas o comentarios: Llame sin costo 01 800-90 80 600
www.accu-chek.com.mx

República Argentina
Centro de servicio y atención al cliente:
0800-333-6081 o 0800-333-6365
www.accu-chek.com.ar

ACCU-CHEK® TenderLink

INFUSIESET

slanggedeelte

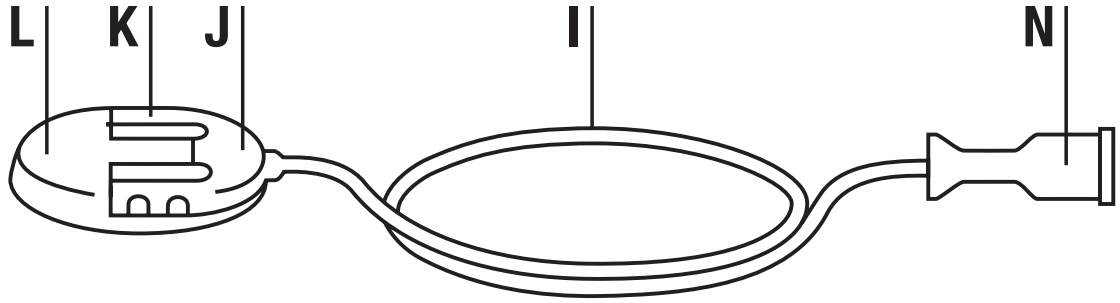

naaldgedeelte

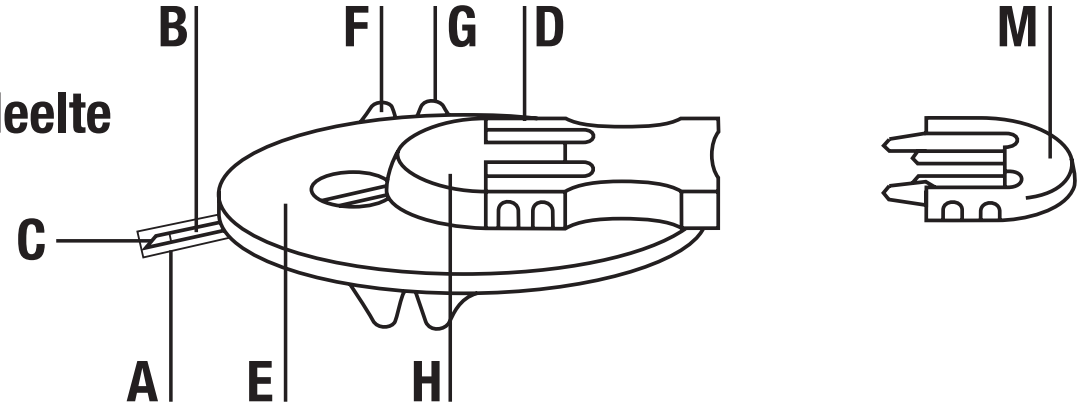

Beschrijving

De Accu-Chek TenderLink is een infusieset voor subcutane infusie van insuline met een insulinepomp.

Inhoud van de verpakking Accu-Chek TenderLink I

Verpakking 1:

A beschermhuls
B zachte canule
C geleidingsnaald
D zijklemmen van de geleidingsnaald
E zelfklevende pleister
F voorste helft van de afdekfolie van de pleister
G achterzijde van de afdekfolie van de pleister
H canulebehuizing
I slang
J koppelingsdeel met verbindingsnaald
K zijklemmen van het koppelingsdeel
L ronde beschermhuls
M beschermkap
N Lueraansluiting

Inhoud van de verpakking Accu-Chek TenderLink infusieset canule

Verpakking 2: Onderdelen A–H + M van verpakking 1.

⚠ Waarschuwing

Lees de instructies voor het gebruik zorgvuldig door.
Wij raden u aan de handleiding van de insulinepomp te raadplegen voor informatie over insulinepomptherapie.
Het eerste gebruik van de Accu-Chek TenderLink dient in aanwezigheid van een arts of diabetesverpleegkundige plaats te vinden.

- Dit product blijft steriel totdat de verpakking wordt geopend of beschadigd. Niet gebruiken als de steriele verpakking geopend of beschadigd is.
- Bescherm het product tegen hoge luchtvochtigheid, zonlicht en hitte. Op kamertemperatuur bewaren.

- Na 1× gebruiken weggooien. Niet reinigen of opnieuw steriliseren.
- Hergebruik van de infusieset kan tot infectie, irritatie van de inbrengplaats of schade aan de canule/naald leiden. Een beschadigde canule/naald kan tot onjuiste toediening van medicatie leiden.
- De Accu-Chek TenderLink dient uitsluitend voor subcutaan gebruik.
- Draai de Lueraansluiting altijd stevig in/op de adapter van de pomp. Wanneer dit niet wordt gedaan, kan er een lekkage ontstaan vanwege een losse verbinding tussen de infusieset en de pomp. Gebruik geen gereedschap om de Lueraansluiting mee vast te draaien. Het materiaal van de Lueraansluiting zou daardoor kunnen beschadigen.
- Er mogen zich geen luchtbellen in de Accu-Chek TenderLink bevinden. Vul de set zorgvuldig.
- Er bestaat een kleine kans dat de zachte canule van de Accu-Chek TenderLink bij het inbrengen kan knikken of tijdens het gebruik kan verschuiven. Indien zich dit voordoet, moet u onmiddellijk een nieuwe Accu-Chek TenderLink gebruiken.

- Controleer regelmatig of de zachte canule stevig op zijn plaats blijft zitten. Omdat de canule zo zacht is, voelt u geen pijn als hij wordt verwijderd. De zachte canule moet altijd volledig worden ingebracht, zodat de volledige hoeveelheid medicament kan worden toegediend. Vervang de Accu-Chek TenderLink als de zelfklevende pleister los gaat zitten.
- Breng de geleidingsnaald niet opnieuw in de zachte canule in. De zachte canule zou daardoor kunnen scheuren en het medicament ongecontroleerd kunnen uitstromen.
- Let goed op de hygiëne wanneer u de Accu-Chek TenderLink moet loskoppelen.
- Gebruik een zachte canule nooit langer dan 72 uur (3 dagen). Gebruik het slanggedeelte nooit langer dan 6 dagen. Let er bij het verwisselen van de patroon op dat het slanggedeelte volledig is gevuld voordat deze wordt gekoppeld aan het naaldgedeelte.
- Vervang de Accu-Chek TenderLink onmiddellijk indien de infusieplaats ontstoken raakt en gebruik een nieuwe infusieplaats.

- Laat de Accu-Chek TenderLink in geen geval in contact komen met desinfecterende middelen, parfum, deodorant of insectenwerende middelen, aangezien deze substanties van invloed kunnen zijn op de werking van de infusieset.
- Nooit het slanggedeelte vullen of verstoppingen proberen ongedaan te maken als het slanggedeelte is aangesloten op het naaldgedeelte. Het gevaar bestaat dan dat te veel insuline wordt toegediend.
- Vermijd mechanische invloeden op de infusieplaats en op de Accu-Chek TenderLink. Wees voorzichtig bij het dragen van zware lasten.
- Voordat de Accu-Chek TenderLink wordt ingebracht, moet de infusieplaats worden voorbereid volgens de instructies van uw arts/diabetesverpleegkundige.
- Controleer de bloedglucosespiegel altijd 1–3 uur na het inbrengen van de Accu-Chek TenderLink en controleer de infusieplaats regelmatig. Vervang de zachte canule niet net voordat u naar bed gaat. Controleer uw bloedglucosespiegel regelmatig (overleg hierover met uw arts/diabetesverpleegkundige).

- Indien uw bloedglucosespiegel om onverklaarbare reden oploopt en/of er een “verstoppings”-alarm optreedt, controleer dan op verstoppingen en lekkages. Bij twijfel de Accu-Chek TenderLink vervangen.

De Accu-Chek TenderLink aanbrengen

Afbeelding 1

Kies een plaats op het lichaam die niet in de taille, boven botten, in de buurt van littekenweefsel, op de navel of recent gebruikte infusieplaatsen ligt. Was uw handen en reinig de infusieplaats overeenkomstig de aanwijzingen van uw arts/diabetesverpleegkundige. Laat de infusieplaats voor het aanbrengen van de zachte canule opdrogen.

Verwijder de voorste helft van de afdekfolie (F) van de zelfklevende pleister (E) en trek de beschermhuls (A) van de geleidingsnaald (C). Pak de Accu-Chek TenderLink tussen de duim en de middelvinger van een hand achter de zijklemmen vast en trek de rand van de pleister met de wijsvinger terug.

⚠ Waarschuwing

Zorg dat het inbrengen onder schone omstandigheden verloopt. Raak de zachte canule en de geleidingsnaald niet aan.

Afbeelding 2

Plooi een deel van de gedesinfecteerde huid met de uw vrije hand. Breng de geleidingsnaald (C) in onder een hoek van 20–45 graden. Doe dit snel en in één keer. Let er tijdens het inbrengen op dat de zachte canule (B) soepel en zonder te knikken of te verbuigen wordt ingevoerd.

⚠ Waarschuwing

Personen met zeer veel of weinig subcutaan vetweefsel moeten opletten bij de keuze van de inbrengingshoek en de canulelengte. De canule zou in het spierweefsel of de opperhuid terecht kunnen komen. Hier is absorptie beperkt of onmogelijk. Vraag uw behandelend arts hierover meer informatie.

Zorg ervoor dat de zachte canule volledig en zonder deze te verbuigen in het subcutane weefsel wordt ingebracht.
Als de geleidingsnaald de huid eenmaal raakt, moet de zachte canule in een snelle, soepele beweging volledig worden ingebracht. Het gevaar bestaat anders dat de zachte canule bij het inbrengen knikt, waardoor de opname van het medicament wordt gereduceerd of niet meer mogelijk is.

Afbeelding 3

Druk de zelfklevende pleister (E) stevig op de huid zodat de Accu-Chek TenderLink goed blijft zitten. Leg één vinger voor het controlevenster op de Accu-Chek TenderLink om het vast te houden. Druk licht op de zijklemmen van de geleidingsnaald (D) en trek op hetzelfde moment de geleidingsnaald (C) uit de huid.

⚠ Waarschuwing

Gooi uw geleidingsnaald en infusieset na gebruik in overeenstemming met de plaatselijke voorschriften weg.

Afbeelding 4

Verwijder de achterzijde van de afdekfolie (G) van de zelfklevende pleister (E) en druk de pleister stevig op de huid.

Afbeelding 5

Koppel de Lueraansluiting (N) aan de pomp door deze in de adapter van de pomp te draaien. Controleer of de gebruikte patroon voldoende insuline bevat. Verwijder de ronde beschermhuls (L) door licht op de zijklemmen te drukken. Raadpleeg de gebruikershandleiding van de fabrikant van de pomp voor het vullen van het slanggedeelte tot er medicament uit de punt van de verbindingsnaald druppelt. Er mogen zich geen luchtbellen in de patroon of in het slanggedeelte bevinden.

Afbeelding 6

Verbind het slanggedeelte met het zojuist ingebrachte naaldgedeelte met de gewelfde kant omhoog. U hoort een klik als de verbinding vastzit. Vul de lege ruimte in de canulebehuizing (H) met een bolus van 0,7 eenheden U100-insuline (ongeveer 7µl). Start de toediening met de pomp.

⚠ Waarschuwing

Verwissel het naaldgedeelte elke 2 tot 3 dagen (max. 72 uur). Dit omdat er een kans op insulineresistentie of ontsteking van de infusieplaats bestaat.
Gebruik het slanggedeelte nooit langer dan 6 dagen.
De lege ruimte van het zojuist ingebrachte naaldgedeelte moet worden gevuld nadat u het slanggedeelte hebt aangesloten. Indien u dit niet doet, krijgt u te weinig insuline toegediend.
Controleer uw bloedglucosespiegel altijd 1 tot 3 uur nadat u de set hebt ingebracht.

Als de koppeling niet duidelijk waarneembaar en hoorbaar in elkaar klikt, moet u een nieuw naaldgedeelte en een nieuw slanggedeelte gebruiken.
Gebruik geen gereedschappen om de Lueraansluiting vast te draaien.

Vulinhoud:

30 cm	ca. 7 eenheden *	ca. 70 µl
60 cm	ca. 10 eenheden *	ca. 100 µl
80 cm	ca. 13 eenheden *	ca. 130 µl
110 cm	ca. 18 eenheden *	ca. 180 µl

*U100-insuline

De Accu-Chek TenderLink loskoppelen

De Accu-Chek TenderLink maakt het mogelijk de pomp tijdelijk af te koppelen om bijvoorbeeld te douchen of te zwemmen zonder de Accu-Chek TenderLink te vervangen.

⚠ Waarschuwing

Bespreek met uw arts/diabetesverpleegkundige hoe u een tekort aan insuline dat ontstaat wanneer u niet op de pomp bent aangesloten, kunt compenseren. Controleer de bloedglucosespiegel gedurende die tijd en nadat u opnieuw op de pomp bent aangesloten zorgvuldig.

Stap 1

Stop de pomp. Houd de zelfklevende pleister (E) op zijn plaats, druk licht op de zijklemmen van het koppelingsdeel (K) en trek het koppelingsdeel (J) uit de canulebehuizing (H).

Stap 2
Plaats de beschermkap (M) op de canulebehuizing.

De Accu-Chek TenderLink opnieuw aansluiten

⚠ Waarschuwing
Voordat de TenderLink opnieuw wordt aangesloten, moet u controleren of er een druppel medicament aan de punt van de verbindingsnaald verschijnt.

Stap 1
Vul de Accu-Chek TenderLink totdat er medicatie uit de verbindingsnaald druppelt.

Stap 2

Houd de zelfklevende pleister (E) op zijn plaats en verwijder de beschermkap (M) van de canulebehuizing (H).

Sluit het koppelingsdeel (J) weer aan op de canulebehuizing. Een hoorbare klik geeft aan dat het koppelingsdeel vastzit.

⚠ Waarschuwing

Het is niet nodig om een extra bolus toe te dienen.

Nederland
Tel. 0800-022 05 85 (Accu-Chek Diabetes Service)
www.accu-chek.nl

België
Tel: 0800-93626 (Accu-Chek Service)
www.accu-chek.be

ACCU-CHEK® TenderLink

CONJUNTO PARA INFUSÃO

Cateter

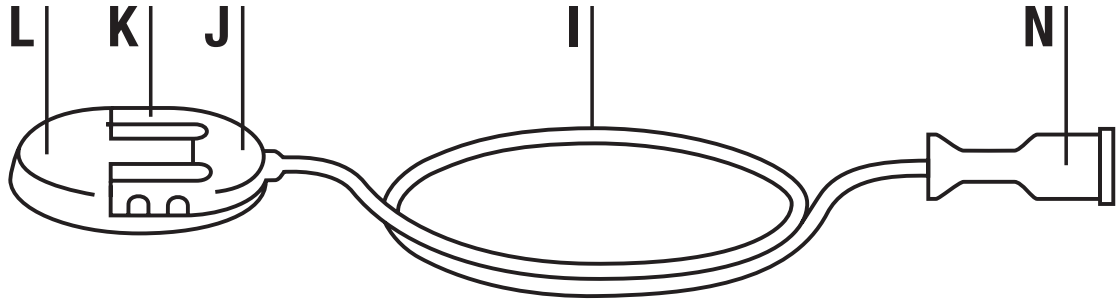

Cânula flexível

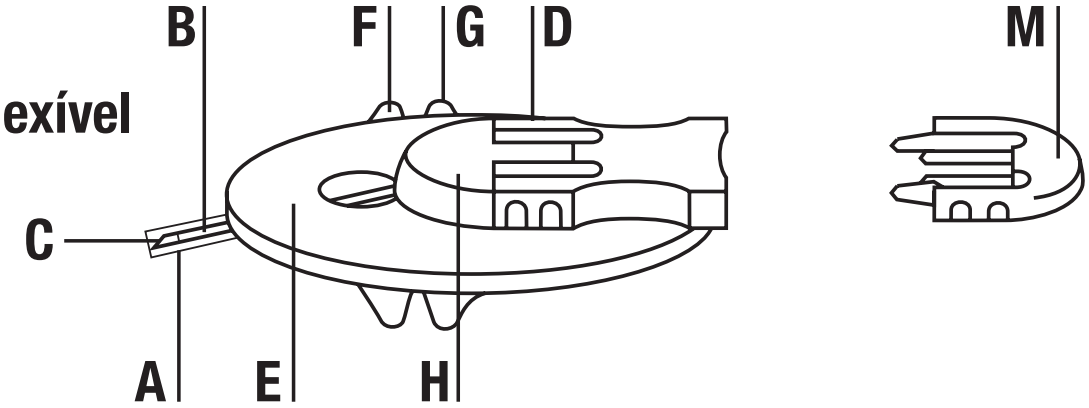

Descrição

O Accu-Chek TenderLink é um conjunto de infusão para a infusão subcutânea de insulina administrada em sistemas de infusão contínua de insulina.

Conteúdos da embalagem do Accu-Chek TenderLink I

Embalagem 1:

A tampa de protecção
B cânula flexível
C agulha guia
D clipes laterais da agulha guia
E adesivo
F metade anterior do papel de proteção do adesivo
G parte de trás do papel de proteção do adesivo
H suporte da cânula
I cateter
J conector com agulha do conector
K clipes laterais do conector
L tampa de protecção circular
M tampa de desconexão
N conector luer-lock

Conteúdo da embalagem do Accu-Chek TenderLink conjunto para infusão cânula

Embalagem 2: Componentes A–H + M da embalagem 1.

⚠ Aviso

Antes de usar, leia as instruções atentamente.

Recomendamos a consulta ao manual do sistema de infusão contínua de insulina para obter mais informações sobre a terapêutica.

Ao utilizar o sistema pela primeira vez, o mesmo deve ser, de preferência, colocadona presença de um profissional de saúde.

- Esse dispositivo permanece esterilizado até a embalagem ser aberta ou danificada, não devendo ser utilizado caso isso ocorra.
- Proteja o produto de humidade excessiva, da luz solar e do calor. Guarde-o à temperatura ambiente.

- Deite fora o conjunto após a utilização. Não limpe, nem o esterilize novamente.
- A reutilização do conjunto de infusão pode resultar numa infecção, irritação local ou danificar a cânula/agulha. Uma cânula/agulha danificada pode resultar numa administração pouco precisa da medicação.
- O Accu-Chek TenderLink destina-se apenas para utilização subcutânea.
- Aperte bem o conector luer-lock no adaptador do Sistema. Caso isso não seja feito, pode haver derrame de insulina. Evite usar quaisquer ferramentas ou objectos para fixar o conector luer-lock. Caso contrário, pode danificá-lo.
- Evite a presença de bolhas de ar no Accu-Chek TenderLink. Purgue-o correctamente.
- Uma pequena percentagem de Accu-Chek TenderLink com cânulas flexíveis pode acidentalmente dobrar-se durante a inserção ou deslocar-se durante o uso. Caso isso ocorra, substitua-o imediatamente por um novo Accu-Chek TenderLink.
- Verifique frequentemente para certificar-se de que a cânula flexível permanece bem fixa no seu lugar. Devido à extrema flexibilidade da cânula, você

não sentirá dor caso ela seja puxada para fora. A cânula flexível deve estar sempre inserida completamente para que possa receber a quantidade total de medicamento. Substitua o Accu-Chek TenderLink assim que ele perder as suas características adesivas.

- Não recoloque a agulha guia na cânula flexível. A sua recolocação pode danificar as cânulas flexíveis, resultando num fluxo de insulina incorreto.
- Caso o Accu-Chek TenderLink tenha que ser desconectado, dê atenção especial à higienie do local.
- Nunca utilize uma cânula flexível por mais de 72 horas (3 dias). Nunca utilize o cateter por mais de 6 dias. Ao substituir o cartucho, certifique-se de que o cateter está completamente purgado antes de conectar a cânula flexível.
- Caso o local da infusão inflame, substitua o Accu-Chek TenderLink e use um novo local.
- Não aplique desinfectantes, perfumes, desodorizantes ou repelente de insectos no Accu-Chek TenderLink pois, essas substâncias podem prejudicar a integridade do produto.

- Nunca purgue o cateter ou tente desobstruí-lo enquanto o mesmo estiver conectado à cânula flexível. Pode ocorrer, acidentalmente, a infusão de uma quantidade não desejada de insulina.
- Evite a tensão mecânica no local da infusão e no Accu-Chek TenderLink. Cuidado ao carregar muito peso.
- Antes de inserir o Accu-Chek TenderLink, prepare o local da infusão de acordo com as instruções dadas pelo profissional de saúde.
- Verifique o nível de glicemia 1–3 horas após ter inserido o Accu-Chek TenderLink e inspeccione o local regularmente. Não insira uma nova cânula flexível antes de ir dormir. Verifique a glicemia frequentemente (consulte o seu médico regularmente).
- Caso haja uma subida inexplicável do nível de glicemia, ou se soar um alarme de “entupimento”, verifique se há entupimentos ou derrames. Em caso de dúvida, troque o Accu-Chek TenderLink.

Como inserir o Accu-Chek TenderLink

Figura 1

Escolha um local longe da cintura, de ossos, de tecido cicatrizado, do umbigo e de locais em que foram realizadas outras perfusões recentes. Lave bem as mãos e o local, conforme as instruções do profissional de saúde. É necessário que o local da infusão esteja bem seco antes de inserir a cânula flexível.

Remova a metade anterior do papel de proteção (F) do adesivo (E) e retire a tampa de protecção (A) da agulha guia (C). Segure o Accu-Chek TenderLink entre o polegar e o dedo médio de uma das mãos atrás dos clipes laterais e puxe a borda do adesivo com o dedo indicador.

⚠ Aviso

Certifique-se da assepsia do local. Não toque a cânula flexível ou na agulha guia.

Figura 2

Com a outra mão, faça uma prega subcutânea no local desinfectado. Insira a agulha guia (C) sob a pele num ângulo de 20–45°, rapidamente e num só movimento. Tome atenção à cânula flexível (B) durante a inserção para certificar-se de que o processo é suave, sem torcer ou dobrar a cânula.

⚠ Aviso

Pessoas com quantidades muito grandes ou pequenas de tecido subcutâneo devem ter cuidado ao escolher o ângulo de inserção ou o comprimento da cânula. A cânula pode ficar colocada no tecido muscular ou na epiderme, onde a absorção da medicação é limitada ou impossível. Peça mais informações ao seu médico.

Certifique-se de que está completamente inserida no tecido subcutâneo e não tenha ficado torcida na superfície da pele.

Depois da agulha guia estar em contacto com a pele, é necessário inserir a cânula flexível rapidamente ou ela poderá dobrar durante a inserção, reduzindo ou bloqueando a administração da medicação.

Figura 3

Pressione o adesivo (E) firmemente contra a pele para garantir uma fixação segura do Accu-Chek TenderLink. Coloque um dedo na frente da abertura de inspecção do Accu-Chek TenderLink para fixá-lo. Pressione delicadamente todos os clipes laterais da agulha guia (D) e, ao mesmo tempo, retire a agulha guia (C) da pele.

⚠ Aviso

Descarte a agulha guia e o conjunto de infusão após a utilização de acordo com os regulamentos locais.

Figura 4

Retire a parte de trás do papel de proteção (G) do adesivo (E) e pressione o adesivo com firmeza contra a pele.

Figura 5

Prenda o conector luer-lock (N) ao sistema de infusão apertando-o para dentro do adaptador do Sistema. Certifique-se de que há um cartucho com quantidade suficiente de insulina no compartimento do cartucho. Retire a tampa de protecção circular (L) pressionando delicadamente os clipes laterais para dentro. Siga o manual do fabricante do sistema de infusão para purgar o cateter até que o medicamento goteje na ponta da agulha do conector. Não permita a presença de bolhas de ar no cartucho, nem no cateter.

Figura 6

Conecte o cateter à cânula flexível que inseriu com o lado protuberante virado para cima. Deve-se ouvir um “clique” quando a conexão se encaixa. Preencha o espaço vazio do suporte da cânula (H) com uma dose de 0.7 unidade de insulina tipo U-100 (100 unidades/mL) (cerca de 7µl). Coloque o sistema em funcionamento.

⚠ Aviso

A cânula flexível deve ser trocada a cada 2–3 dias (no máximo em 72 horas). Caso isso não seja feito, há um risco de resistência à insulina ou inflamação do local de infusão.

Nunca utilize o cateter por mais de 6 dias.

É necessário encher o espaço vazio da cânula flexível que inseriu após conectar o cateter Caso isso não seja feito, haverá perda de insulina.

Verifique sempre o seu nível de glicemia 1–3 horas após a introdução do sistema.

Caso não se ouça claramente o “clique” do encaixe das peças, utilize uma nova cânula flexível e um novo cateter.
Não utilize nenhuma ferramenta para apertar o conector luer-lock no seu lugar.

Volume de enchimento:

30 cm/12”	aprox. 7 unidades *	aprox. 70 µl
60 cm/24”	aprox. 10 unidades *	aprox. 100 µl
80 cm/31”	aprox. 13 unidades *	aprox. 130 µl
110 cm/43”	aprox. 18 unidades *	aprox. 180 µl

*Insulina tipo U-100 (100 unidades/mL)

Como desconectar o Accu-Chek TenderLink

O Accu-Chek TenderLink permite que haja uma desconexão temporária do sistema durante o banho, ao nadar e em outros casos, sem que seja necessário trocar o Accu-Chek TenderLink.

⚠ Aviso

Consulte um profissional de saúde sobre como proceder para compensar a falta de insulina durante o período em que o sistema não estiver conectado. É necessário monitorizar cuidadosamente o nível de glicemia durante o período em que se está desconectado do sistema de infusão e, igualmente, após ter sido reconectado a ele.

Etapa 1

Como interromper o sistema. Mantenha o adesivo (E) no lugar, pressione delicadamente os clipes laterais do conector (K) e puxe o conector (J) do suporte da cânula (H).

Etapa 2

Coloque a tampa de desconexão (M) no suporte da cânula.

Como reconectar o Accu-Chek TenderLink

⚠ Aviso

Antes de reconectar, certifique-se de que uma gota da medicação apareçe na ponta da agulha do conector.

Etapa 1

Encha o Accu-Chek TenderLink até que a medicação saia da agulha do conector.

Etapa 2

Mantenha o adesivo (E) no lugar e retire a tampa de desconexão (M) do suporte da cânula (H).

Recoloque o conector (J) no suporte da cânula. Ao ouvir um “clique”, o conector está seguramente encaixado.

⚠ Aviso

Não é necessário fornecer uma dose adicional.

Brasil

Central de Relacionamento Accu-Chek Responde: 0800 77 20 126
www.accu-chek.com.br

Portugal

Linha de Assistência a Clientes 800 911 912 (dias úteis: 8h30 – 18h30)
www.accu-chek.pt

ACCU-CHEK® TenderLink

INFUZNÍ SET

spojovací set

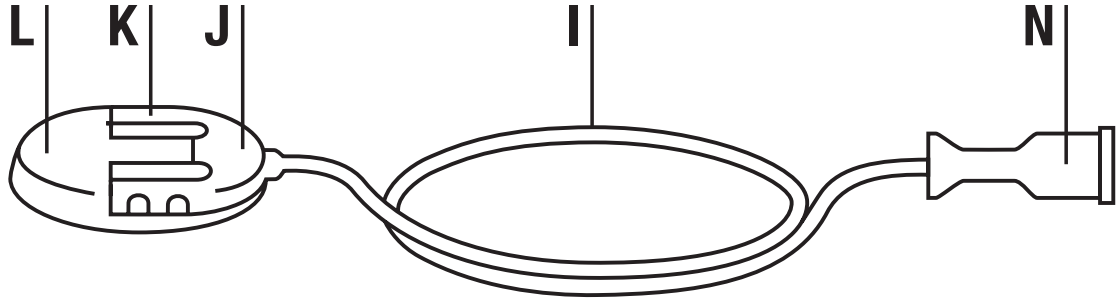

hlavice

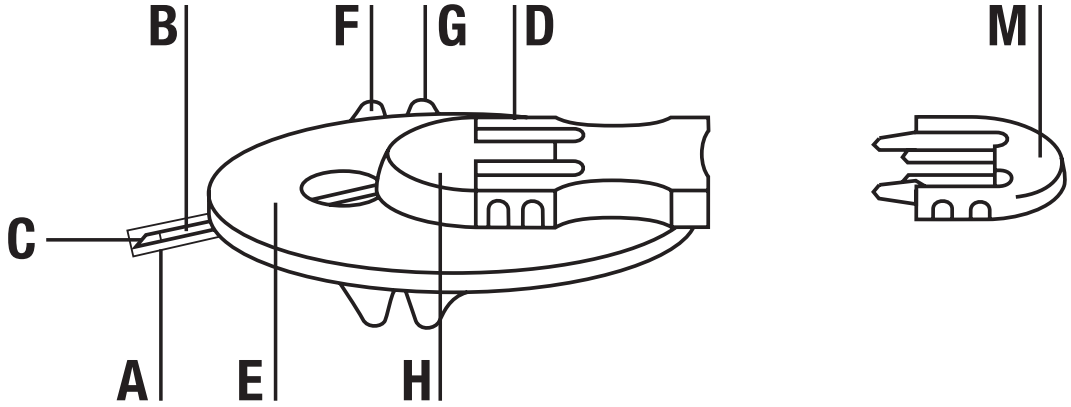

Popis

Infuzní set Accu-Chek TenderLink je určen k subkutánní infuzi inzulínu podávaného mikrodávkovacími inzulínovými pumpami.

Obsah balení infuzního setu Accu-Chek TenderLink I

Balení 1:

A ochranný kryt
B měkká kanyla
C zaváděcí jehla
D postranní svorky zaváděcí jehly
E samolepicí část
F přední polovina adhezívního krycího materiálu
G zadní strana adhezívního krycího materiálu
H kryt kanyly
I hadička
J konektor s jehlou pro připojení
K postranní svorky konektoru
L kruhový ochranný uzávěr
M ochranný kryt spoje
N konektor typu luer

Obsah balení infuzního setu Accu-Chek TenderLink infuzní set kanyla

Balení 2: Součásti A–H + M z balení 1.

⚠ Varování

Před aplikací si pozorně přečtěte návod k použití.

Doporučujeme, abyste si informace týkající se léčby inzulínovou pumpou prostudovali v návodu k jejímu použití.

Při prvním použití je nezbytná přítomnost ošetřujícího personálu.

- Infuzní set je sterilní, pokud nebylo balení otevřeno či poškozeno. Pokud sterilní balení bylo otevřeno či poškozeno, set nepoužívejte.
- Chraňte výrobek před nadměrnou vlhkostí, slunečním zářením a teplem. Skladujte při pokojové teplotě.
- Set po každém použití zlikvidujte. Nečistěte a neresterilizujte jej.

- Opakované použití infúzního setu může způsobit infekci, podráždění místa vpichu nebo poškození kanyly/jehly. Poškozená kanyla/jehla může vést k nepřesnému podání léčiva.
- Infuzní set Accu-Chek TenderLink je určen pouze k subkutánnímu použití.
- Vždy pevně zašroubujte konektor typu luer do adaptéru pumpy. V opačném případě může následkem volného spojení mezi infuzním setem a pumpou dojít k úniku inzulínu. K zašroubování konektoru typu luer nepoužívejte žádné nástroje. Mohli byste jej poškodit.
- V infúzním setu Accu-Chek TenderLink nesmí zůstat vzduchové bublinky. Důkladně set naplňte.
- Při zavádění nebo při výměně může dojít k neúmyslné deformaci měkké části kanyly setu Accu-Chek TenderLink. Pokud k této situaci dojde, ihned použijte nový infúzní set Accu-Chek TenderLink.
- Pravidelně kontrolujte, zda měkká kanyla zůstává skutečně pevně na místě. Protože je kanyla velmi měkká, neucítíte při jejím případném vysunutí žádnou bolest. Pro podání plného objemu léčiva je vždy třeba měkkou kanylu zcela

zasunout do podkoží. V případě, že se samolepicí část uvolní, ihned infuzní set Accu-Chek TenderLink vyměňte.

- Nezavádějte do měkké kanyly zaváděcí jehlu opakovaně. Novým zavedením se může měkká kanyla protrhnout, což by mohlo zapříčinit neregulovatelný průtok léčiva.
- Při odpojování infúzního setu Accu-Chek TenderLink pečlivě dodržujte hygienická opatření.
- Měkkou kanylu nikdy nepoužívejte déle než 72 hodiny (3 dny). Spojovací set nikdy nepoužívejte déle než 6 dní. Při výměně zásobníku zajistěte, aby byl spojovací set před připojením k hlavici zcela naplněn.
- Pokud se místo vpichu zanítí, vyměňte infúzní set Accu-Chek TenderLink a zvolte jiné místo pro zavedení jehly.
- Infúzní set Accu-Chek TenderLink se nesmí dostat do kontaktu s dezinfekčními prostředky, parfémy, deodoranty nebo přípravky proti hmyzu, jelikož mohou narušit funkčnost setu.

- Když je spojovací set připojen k hlavici, nikdy jej nenaplňujte ani se nepokoušejte uvolnit ucpanou hadičku. Mohlo by tak dojít k neúmyslné aplikaci neregulovaného množství inzulínu.
- Nevystavujte místo vpichu a infúzní set Accu-Chek TenderLink působení mechanického tlaku. Při manipulaci s těžkými předměty postupujte opatrně.
- Před zavedením infúzního setu Accu-Chek TenderLink si připravte místo vpichu v souladu s pokyny ošetřujícího personálu.
- Za 1 až 3 hodiny po zavedení setu Accu-Chek TenderLink si zkontrolujte hladinu krevního cukru a pravidelně kontrolujte místo vpichu. Nezavádějte novou kanylu těsně před ulehnutím ke spánku. Pravidelně kontrolujte hladinu krevního cukru (podrobné informace vám podá lékař).
- Pokud hladina krevního cukru bez zjevné příčiny stoupne nebo pokud se spustí alarm ucpání systému, zkontrolujte, zda nedošlo k ucpání setu nebo úniku inzulínu. Máte-li pochybnosti, vyměňte infúzní set Accu-Chek TenderLink za nový.

Zavedení infúzního setu Accu-Chek TenderLink

Obrázek 1

Zvolte místo vpichu, které neleží v oblasti pasu, v oblastech těsně nad kostmi, na zjizvené kůži, v pupeční oblasti a v místech nedávných vpichů. Umyjte si ruce a podle pokynů ošetřujícího personálu vydezinfikujte místo vpichu. Před zavedením měkké kanyly nechte místo oschnout.

Odstraňte přední polovinu adhezívního krycího materiálu (F) od samolepicí části (E) a sejměte ochranný kryt (A) ze zaváděcí jehly (C). Uchopte infuzní set Accu-Chek TenderLink mezi palec a prostředník jedné ruky za postranní svorky a ukazováčkem zatáhněte hranu samolepicí části dozadu.

⚠ Varování

Aplikace musí být čistá. Nedotýkejte se měkké kanyly ani zaváděcí jehly.

Obrázek 2

Palcem a ukazováčkem volné ruky vytvořte na vydesinfikovaném místě vpichu kožní řasu. Zaveďte zaváděcí jehlu (C) pod kůži pod úhlem 20–45°; zaveďte ji rychle a jedním pohybem. Při vpichu měkkou kanylu pozorně sledujte, aby její zavedení bylo hladké a aby nedošlo k zalomení nebo jiné deformaci.

⚠ Varování

Lidé s velmi malým nebo velkým množstvím subkutánních tukových tkání musí být při volbě úhlu zavedení nebo délky kanyly velmi opatrní. Kanyla by se mohla usadit ve svalové tkáni nebo epidermu, kde je vstřebání léku omezené nebo nemožné. Požádejte o radu ošetřujícího lékaře.

Zkontrolujte, zda je měkká kanyla zcela zavedena do subkutánní tkáně a zda se u povrchu kůže neohýbá.

Jakmile zaváděcí jehla pronikne kůží, je třeba celou měkkou kanylu rychle zasunout stejným směrem následně za jehlou, jinak se může po aplikaci prohnout, a tím omezit nebo zablokovat podání léčiva.

Obrázek 3

Přitlačte samolepicí část (E) pevně na kůži, aby se infúzní set Accu-Chek TenderLink řádně přilepil. Položte jeden prst před kontrolní okénko na setu Accu-Chek TenderLink, čímž jej zajistíte. Opatrně k sobě stiskněte postranní svorky zaváděcí jehly (D) a současně vytáhněte zaváděcí jehlu (C) z pokožky.

⚠ Varování

Zaváděcí jehlu a infúzní set zlikvidujte po použití podle místních nařízení.

Obrázek 4

Odstraňte zadní stranu adhezívního krycího materiálu (G) od samolepicí části (E) a přitiskněte samolepicí část pevně na pokožku.

Obrázek 5

Připojte konektor luer (N) k pumpě zašroubováním do adaptéru pumpy.

Zkontrolujte, zda se v prostoru pro zásobník nachází zásobník s dostatečným

množstvím inzulínu. Odeberte kruhový ochranný kryt (L) opatrným stisknutím postranních svorek směrem dovnitř. Při naplňování spojovacího setu (dokud nezačne léčivo odkapávat z hrotu jehly konektoru) se řiďte pokyny v návodu k použití inzulínové pumpy. V zásobníku ani ve spojovacím setu nesmí zůstat vzduchové bublinky.

Obrázek 6

Připojte spojovací set k nově zavedené hlavici zaoblenou stranou nahoru. Při správném spojení uslyšíte zacvaknutí. Naplňte prázdný prostor krytu kanyly (H) bolusem 0,7 jednotek inzulínu U-100 (přibližně 7 µl). Zahajte dávkování přes pumpu.

⚠ Varování

Hlavici vyměňujte jednou za 2–3 dny (maximálně po 72 hodinách). V opačném případě hrozí nebezpečí rezistence na inzulín nebo vzniku zánětu v místě vpichu. Hadičku nikdy nepoužívejte déle než 6 dní.

Po připojení spojovacího setu je zapotřebí vyplnit prázdný prostor nově zavedené hlavice. Pokud tak neučiníte, dojde ke ztrátě inzulínu.
Vždy zkontrolujte hladinu krevního cukru 1–3 hodiny po zavedení setu.
Pokud při spojování neuslyšíte zřetelné zacvaknutí, použijte novou hlavici a nový spojovací set.
K zašroubování konektoru typu luer nepoužívejte žádné nástroje.

Objem plnění:

30 cm (12”)	přibližně 7 jednotek *	přibližně 70 µl
60 cm (24”)	přibližně 10 jednotek *	přibližně 100 µl
80 cm (31”)	přibližně 13 jednotek *	přibližně 130 µl
110 cm (43”)	přibližně 18 jednotek *	přibližně 180 µl

*Inzulín U100

Odpojení infúzního setu Accu-Chek TenderLink

Infúzní set Accu-Chek TenderLink vám umožňuje odpojit se dočasně od inzulínové pumpy při sprchování, plavání atd., aniž by bylo nutno set Accu-Chek TenderLink měnit.

⚠ Varování

O způsobu kompenzace při ztrátě inzulínu v době, kdy jste od pumpy odpojeni, se poraďte s ošetřujícím personálem. V době, kdy jste od pumpy odpojeni, i po opětovném připojení k pumpě pečlivě sledujte hladinu krevního cukru.

Krok 1

Zastavte pumpu. Přidržte samolepící část (E) na místě, jemně stiskněte postranní svorky konektoru (K) a vytáhněte konektor (J) z krytu kanyly (H).

Krok 2

Nasaďte ochranný kryt spoje (M) na kryt kanyly.

Opětovné připojení infúzního setu Accu-Chek TenderLink

⚠ Varování

Před opětovným připojením setu zkontrolujte, zda se na hrotu jehly konektoru objevila kapka léčiva.

Krok 1

Pokračujte v naplňování setu Accu-Chek TenderLink, dokud nezačne z jehly konektoru kapat léčivo.

Krok 2

Přidržte samolepicí část (E) na místě a sejměte z krytu kanyly (H) ochranný kryt spoje (M).

Znovu připojte konektor (J) ke krytu kanyly. Zapojení konektoru bude potvrzeno zřetelným zacvaknutím.

⚠ Varování

Není zapotřebí aplikovat další bolus.

Česká republika

Zákaznická linka: (+420) 724 133 301

www.accu-chek.cz

ACCU-CHEK®
TenderLink

ZESTAW INFUZYJNY

zestaw transferowy

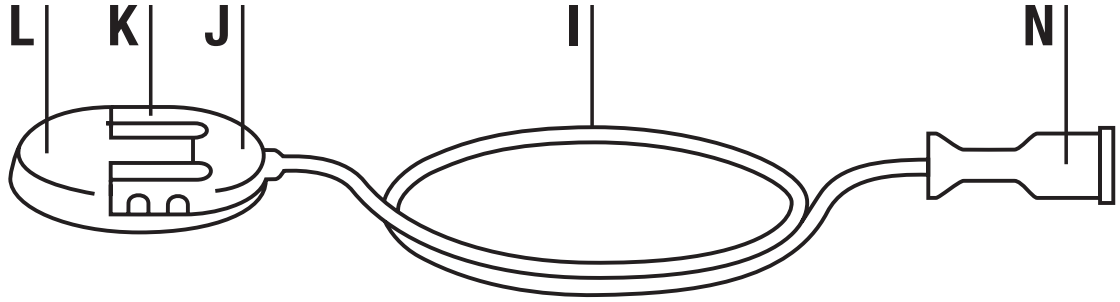

zestaw główny

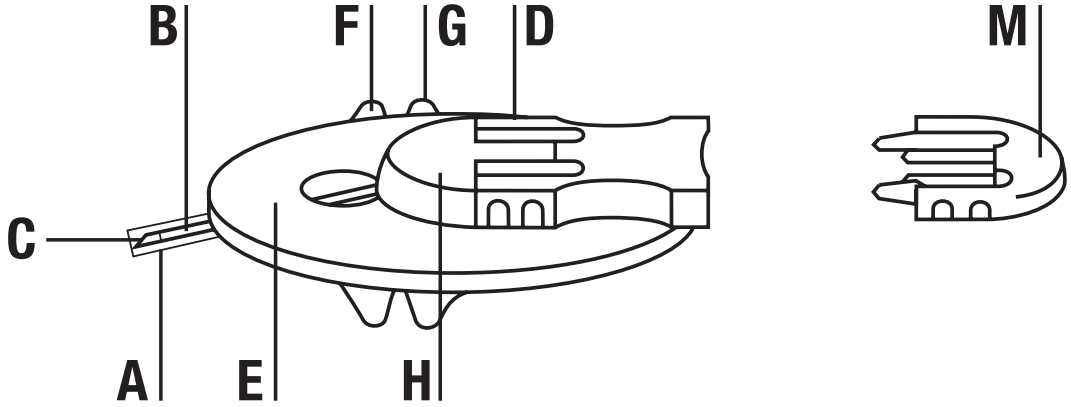

Opis

Accu-Chek TenderLink to zestaw infuzyjny przeznaczony do podskórnych infuzji insuliny podawanej za pomocą mikrodawkujących pomp insulinowych.

Zawartość opakowania: Accu-Chek TenderLink I

Opakowanie 1:

A nasadka ochronna
B miękka kaniula
C igła wprowadzająca
D zaciski boczne igły wprowadzającej
E plaster
F przednia połowa papierka zabezpieczającego
G tył papierka zabezpieczającego
H osłona kaniuli
I cewnik
J złącze z igłą złącza
K zaciski boczne złącza
L okrągła zatyczka ochronna
M zatyczka
N złącze luer-lock

Zawartość opakowania Accu-Chek TenderLink zestaw infuzyjny kaniula

Opakowanie 2: Elementy A–H + M opakowania 1.

⚠ Ostrzeżenie

Przed użyciem należy dokładnie przeczytać instrukcje.

Zalecane jest zapoznanie się z informacjami dotyczącymi terapii z zastosowaniem pomp zawartymi w instrukcji użytkowania pompy insulinowej.

Podłączenie zestawu infuzyjnego po raz pierwszy należy przeprowadzić w obecności przeszkolonego personelu medycznego.

- Urządzenie jest sterylne do momentu otwarcia lub uszkodzenia opakowania. Jeżeli opakowanie zostało otwarte lub uszkodzone, urządzenia nie należy używać.

- Produkt należy chronić przed nadmierną wilgocią, światłem słonecznym i wysoką temperaturą. Przechowywać w temperaturze pokojowej.
- Zestaw należy wyrzucić po każdym użyciu. Nie czyścić i nie sterylizować.
- Ponowne użycie zestawu infuzyjnego może spowodować zakażenie, miejscowe podrażnienie skóry lub uszkodzenie kaniuli/igły. Uszkodzenie kaniuli/igły może spowodować podanie niedokładnej dawki leku.
- Zestaw Accu-Chek TenderLink jest przeznaczony wyłącznie do stosowania podskórnego.
- Zawsze należy dokładnie przymocowywać złqcze luer-lock do adaptera pompy. W przypadku zaniedbania tej czynności istnieje niebezpieczeństwo przecieku z powodu nieszczelności połqczenia zestawu infuzyjnego i pompy. Złqcze luer-lock należy dokręcać bez użycia narzędzi. W przeciwnym razie złqcze luer-lock może ulec uszkodzeniu.
- Nie wolno zostawiać pęcherzyków powietrza w zestawie Accu-Chek TenderLink. Zestaw należy napełniać dokładnie.
- W przypadku znikomego odsetka zestawów Accu-Chek TenderLink z miękkimi kaniulami może dojść do przypadkowego sfałdowania podczas

zakładania lub przesunięcia podczas używania. Wówczas należy natychmiast zastosować nowy zestaw Accu-Chek TenderLink.

- Miejsce wkłucia należy często sprawdzać, aby się upewnić, że miękka kaniula znajduje się na swoim miejscu. Ponieważ tworzywo, z którego jest wykonana kaniula, jest bardzo miękkie, wyciągnięcie kaniuli może być całkowicie bezbolesne. Aby została podana cała dawka leku, miękka kaniula zawsze powinna być wprowadzona do końca. Zestaw Accu-Chek TenderLink należy wymienić natychmiast po rozluźnieniu się plastra.
- Igły wprowadzającej nie należy wprowadzać ponownie do miękkiej kaniuli. Takie postępowanie może doprowadzić do rozdarcia miękkiej kaniuli, a w następstwie – do niekontrolowanego przepływu leku.
- Podczas odłączania zestawu Accu-Chek TenderLink należy zwrócić szczególną uwagę na zachowanie higieny.
- Miękkiej kaniuli nie wolno stosować przez okres dłuższy niż 72 godziny (3 dni). Zestawu transferowego nie należy stosować przez okres dłuższy niż 6 dni. Przy zmianie ampułki, przed połączeniem z zestawem głównym, należy sprawdzić, czy zestaw transferowy jest całkowicie wypełniony.

- W przypadku wystąpienia stanu zapalnego w miejscu wkłucia należy zmienić miejsce wkłucia i wymienić zestaw Accu-Chek TenderLink na nowy.
- Nie należy nanosić na zestaw Accu-Chek TenderLink środków dezynfekujących, środków zapachowych ani repelentów, ponieważ może to spowodować uszkodzenie zestawu.
- Nigdy nie należy napełniać zestawu transferowego ani próbować udrożnić przewodu zatkanego przez skrzep, gdy zestaw transferowy jest połączony z zestawem głównym. W ten sposób można przypadkowo doprowadzić do wstrzyknięcia niekontrolowanej ilości insuliny.
- Należy unikać działania sił mechanicznych w okolicy miejsca wkłucia i zestawu infuzyjnego Accu-Chek TenderLink. Należy zachowywać ostrożność przy noszeniu ciężarów.
- Przed wprowadzeniem zestawu Accu-Chek TenderLink należy przygotować miejsce wkłucia zgodnie z wytycznymi personelu medycznego.
- Należy sprawdzić poziom glukozy we krwi w 1–3 godz. po założeniu zestawu Accu-Chek TenderLink oraz regularnie sprawdzać miejsce wkłucia.

Nie należy wprowadzać nowej miękkiej kaniuli tuż przed snem. Należy często sprawdzać poziom glukozy we krwi (oraz konsultować z lekarzem).

- W przypadku wystąpienia niewytłumaczalnego podwyższenia poziomu glukozy we krwi lub pojawienia się alarmu „zatkanie” należy sprawdzić zestaw pod kątem skrzepów lub przecieków. W razie wątpliwości należy wymienić zestaw Accu-Chek TenderLink.

Wprowadzanie zestawu Accu-Chek TenderLink

Rysunek 1

Wybierz odpowiednie miejsce z dala od talii, skóry przylegającej do kości, blizn, pępka oraz miejsc poprzednich wkłuć. Oczyść ręce i miejsce wkłucia zgodnie z instrukcjami personelu medycznego. Przed wprowadzeniem miękkiej kaniuli odczekaj, aż miejsce infuzji będzie suche.

Zdejmij z plastra (E) przednią połowę papierka zabezpieczającego (F) i ściągnij nasadkę ochronną (A) z igły wprowadzającej (C). Chwyć zestaw Accu-Chek TenderLink trzymając go między kciukiem, a palcem środkowym jednej ręki za zaciskami bocznymi i odciągnij brzeg plastra palcem wskazującym.

⚠ Ostrzeżenie

Należy zadbać o higienę podczas aplikacji. Nie wolno dotykać miękkiej kaniuli ani igły wprowadzającej.

Rysunek 2

Wolną ręką uchwyć fałd skóry z tkanką podskórną w zdezynfekowanym miejscu. Zdecydowanie, jednym ruchem wprowadź igłę wprowadzającą (C) pod skórę pod kątem 20–45°. W trakcie wprowadzania obserwuj, czy miękka kaniula (B) jest wprowadzana gładko i czy nie dochodzi do jej zagięcia lub sfałdowania.

⚠ Ostrzeżenie

Osoby posiadające bardzo mało lub bardzo dużo podskórnej tkanki tłuszczowej powinny starannie dobrać kąt wprowadzenia i długość kaniuli. U tych osób kaniula może znaleźć się w tkance mięśniowej lub w naskórku, co ogranicza lub uniemożliwia wchłanianie leku. W tej kwestii należy poradzić się lekarza prowadzącego.

Należy sprawdzić, czy miękka kaniula znajduje się całkowicie w tkance podskórnej oraz czy nie doszło do jej zagięcia na powierzchni skóry.

Po przebiciu skóry igłą wprowadzającą należy szybko całkowicie wprowadzić miękką kaniulę. W przeciwnym razie kaniula może ulec zagięciu, powodując zmniejszenie lub zatrzymanie podaży leku.

Rysunek 3

Przyciśnij mocno plaster (E) do skóry, zabezpieczając tym samym właściwe położenie zestawu Accu-Chek TenderLink. Umieść palec przed okienkiem kontrolnym zestawu Accu-Chek TenderLink w celu jego umocowania. Ściśnij delikatnie zaciski boczne igły wprowadzającej (D) i równocześnie wyciągnij igłę wprowadzającą (C) ze skóry.

⚠ Ostrzeżenie

Igłę wprowadzającą i zestaw infuzyjny należy po użyciu poddać utylizacji zgodnie z lokalnymi przepisami.

Rysunek 4

Usuń z plastra (E) tył papierka zabezpieczającego (G) i dociśnij mocno plaster do skóry.

Rysunek 5

Przymocuj złącze luer-lock (N) do pompy, dokręcając je do adaptera pompy. Sprawdź, czy w komorze ampułki znajduje się ampułka zawierająca odpowiednią ilość insuliny. Usuń okrągłą zatyczkę ochronną (L), naciskając delikatnie zaciski boczne. Postępując zgodnie z zaleceniami instrukcji obsługi producenta pompy, napełnij zestaw transferowy do momentu, aż na ostrzu igły złącza pojawią się krople leku. Nie zostawiaj pęcherzyków powietrza ani w ampułce, ani w zestawie transferowym.

Rysunek 6

Podłącz zestaw transferowy do świeżo wprowadzonego zestawu głównego wypukłą stroną do góry. Złącze musi zaskoczyć ze słyszalnym „zatrzaśnięciem". Wypełnij pustą przestrzeń osłony kaniuli (H) bolusem 0,7 jednostek insuliny U-100 (około 7µl). Rozpocznij podawanie leku przez pompę.

⚠ Ostrzeżenie

Zestaw główny należy wymieniać co 2–3 dni (maks. 72 godz.). W przeciwnym razie istnieje ryzyko powstania insulinooporności lub stanu zapalnego w miejscu wkłucia.

Zestawu cewników nie należy stosować przez okres dłuższy niż 6 dni.

Po połączeniu z zestawem transferowym należy bezwzględnie wypełnić puste przestrzenie nowo wprowadzonego zestawu głównego. Zaniechanie tej czynności spowoduje opóźnione podanie insuliny.

Każdorazowo na 1–3 godziny przed wprowadzeniem zestawu należy sprawdzić poziom glukozy we krwi.

Jeżeli przy montażu złącza nie wystąpi słyszalne i wyczuwalne „zatrzaśnięcie”, należy zastosować nowy zestaw główny i nowy zestaw transferowy.

Złącza luer-lock nie należy dokręcać za pomocą narzędzi.

Objętość wypełnienia:

30 cm/12”	około 7 jednostek *	ok. 70 µl
60 cm/24”	około 10 jednostek *	ok. 100 µl
80 cm/31”	około 13 jednostek *	ok. 130 µl
110 cm/43”	około 18 jednostek *	ok. 180 µl

*insuliny U100

Odłączanie zestawu Accu-Chek TenderLink

Zestaw Accu-Chek TenderLink pozwala na tymczasowe odłączenie pompy na czas kąpieli, pływania itp. bez konieczności wymiany zestawu Accu-Chek TenderLink.

⚠ Ostrzeżenie

Należy skonsultować się z personelem medycznym odnośnie wyrównania insuliny, która nie została podana w czasie odłączenia od zestawu. Należy uważnie kontrolować poziom glukozy we krwi po odłączeniu pompy i po ponownym jej podłączeniu.

Krok 1

Zatrzymaj pracę pompy. Przytrzymując plaster (E) w miejscu, delikatnie naciśnij zaciski boczne złącza (K) i wyjmij złącze (J) z osłony kaniuli (H).

Krok 2

Załóż zatyczkę (M) na osłonę kaniuli.

Ponowne podłączanie zestawu Accu-Chek TenderLink

⚠ Ostrzeżenie

Przed ponownym podłączeniem należy się upewnić, że na końcu igły złącza pojawia się kropla leku.

Krok 1

Napełnij zestaw Accu-Chek TenderLink, aż przez igłę złącza będzie wypływać lek.

Krok 2

Przytrzymując plaster (E) w miejscu, usuń zatyczkę (M) z osłony kaniuli (H). Przymocuj ponownie złącze (J) do osłony kaniuli. O szczelnym zamknięciu złącza świadczy słyszalne „zatrzaśnięcie”.

⚠ Ostrzeżenie

Nie ma potrzeby podawania dodatkowego bolusa.

Polska

Obsługa klienta:

Telefon: +48 22 481 55 55

www.accu-chek.pl

Infolinia na terenie Polski: 801 080 104*

* Opłata za połączenie jest zgodna z planem taryfikacyjnym danego operatora

ACCU-CHEK® TenderLink

INFUSIONSSÆT

overførselssæt

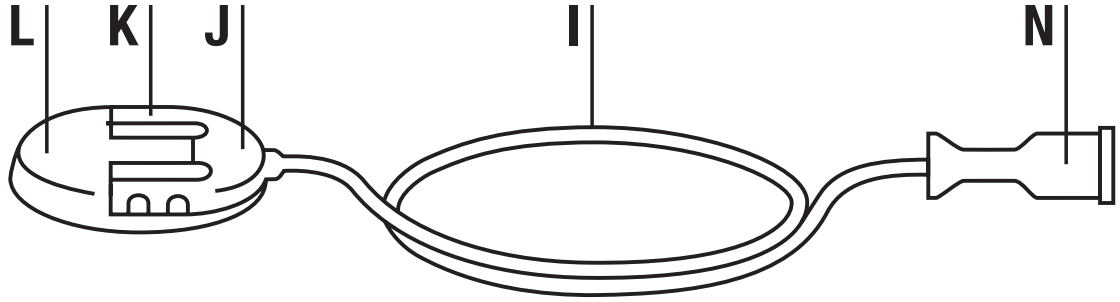

kanylesæt

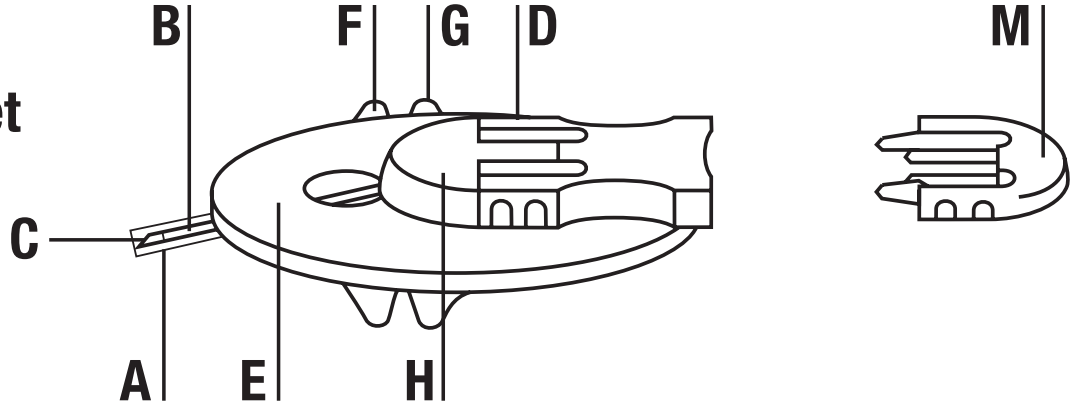

Beskrivelse

Accu-Chek TenderLink er et infusionssæt til subkutan infusion (infusion under huden) af insulin indgivet med insulinpumpe.

Indholdet i Accu-Chek TenderLink I-pakken

Pakke 1:

A beskyttelseshætte
B blød kanyle
C indføringsnål
D fingergreb til indføringskanyle
E selvklæbende flade
F forreste halvdel af den selvklæbende flades bagside
G bageste halvdel af den selvklæbende flades bagside
H kanylehus
I slange
J tilslutningselement til kanylen
K fingergreb på tilslutningselement
L rund beskyttelseshætte
M beskyttelseshætte ved afmontering
N luerlås

Indholdet i Accu-Chek TenderLink infusionssæt kanylepakken

Pakke 2: Del A–H + M fra pakke 1.

⚠ Advarsel!

Læs instruktionerne nøje inden brug.
Vi anbefaler, at du ser i insulinpumpemanualen for at få oplysninger om insulinpumpebehandling.
Ved første ibrugtagning skal opsætningen udføres i tilstedeværelse af en professionel behandler.

- Dette udstyr er sterilt, indtil pakningen åbnes eller beskadiges. Brug ikke infusionssættet, hvis den sterile pakning er åbnet eller beskadiget.
- Beskyt produktet mod fugt, sollys og kraftig varme. Opbevares ved stuetemperatur.

- Bortskaf infusionssættet efter brug. Sættet må ikke rengøres eller resteriliseres.
- Genanvendelse af infusionssættet kan forårsage infektion, lokal irritation eller beskadigelse af kanylen/nålen. En beskadiget kanyle/nål kan forårsage unøjagtig medicintilførsel.
- Accu-Chek TenderLink er kun til brug under huden (subkutan anvendelse).
- Stram altid luerlåsen fast i pumpeadapteren. Hvis dette ikke gøres, er der risiko for lækage på grund af den løse forbindelse mellem infusionssættet og pumpen. Brug dog aldrig værktøj til at skrue luerlåsen fast. Dette kan beskadige luerlåsen.
- Der må ikke være luftbobler i Accu-Chek TenderLink. Infusionssættet skal klargøres grundigt.
- I enkelte tilfælde kan den bløde kanyle, der anvendes med Accu-Chek TenderLink, blive bøjet under indstik eller bevæge sig under brug. Hvis dette sker, skal Accu-Chek TenderLink straks udskiftes med et nyt sæt.
- Kontrollér den bløde kanyle ofte for at sikre, at den sikker godt fast. Eftersom kanylen er så blød, mærkes ingen smerte, når den trækkes ud. Den bløde

kanyle skal altid stikkes helt ind for at sikre, at den fulde insulindosis injiceres. Udskift Accu-Chek TenderLink, så snart den selvklæbende flade løsnes.

- Sæt ikke indføringsnålen tilbage i den bløde kanyle. Hvis nålen genindsættes, kan den bløde kanyle blive beskadiget, hvilket kan give en uforudsigelig insulinstrøm.
- Vær særlig opmærksom på hygiejnen, hvis det er nødvendigt at afmontere Accu-Chek TenderLink.
- Brug aldrig en blød kanyle i mere end 72 timer (3 dage). Brug aldrig overførselssættet i mere end 6 dage. Kontrollér, at slangesættet er fuldstændigt klargjort før tilslutning af kanylesættet ved ampulskift.
- Hvis indstiksstedet bliver betændt, skal Accu-Chek TenderLink udskiftes, og der skal anvendes et andet indstiksted.
- Accu-Chek TenderLink må ikke komme i kontakt med desinfektionsmidler, parfume, deodorant eller insektmidler, da disse stoffer kan beskadige systemets funktion.

- Klargør aldrig overførselssættet, og forsøg aldrig at rense en tilstoppet slange, mens overførselssættet er tilsluttet til kanylesættet. Der kan blive injiceret en ukontrolleret mængde insulin.
- Undgå mekanisk belastning på indstiksstedet og af Accu-Chek TenderLink. Pas når, når du løfter tunge genstande.
- Før montering af Accu-Chek TenderLink skal indstiksstedet forberedes i henhold til behandlerens anvisninger.
- Kontrollér blodsukkeret 1–3 timer efter montering af Accu-Chek TenderLink, og kontrollér jævnligt indstiksstedet. Indsæt ikke en ny blød kanyle lige før sengetid. Kontrollér blodsukkeret ofte (efter aftale med lægen).
- Kontrollér for tilstopning og lækage, hvis blodsukkeret bliver uforklarligt højt, eller der afgives en »occlusion«-alarm. Udskift Accu-Chek TenderLink i tvivlstilfælde.

Montering af Accu-Chek TenderLink

Illustration 1

Vælg et sted, som ikke ligger i nærheden af taljen, knogler, arvæv, navlen og nylige indstiksteder. Vask hænderne og indstiksstedet i henhold til behandlerens anvisninger. Vent, indtil indstiksstedet er tørt, før den bløde kanyle indsættes.

Fjern den forreste halvdel af den selvklæbende bagside (F) fra den selvklæbende flade (E), og træk beskyttelseshætten (A) af indføringskanylen (C). Hold Accu-Chek TenderLink med den ene hånds tommelfinger og langemand bag fingergrebene, og træk kanten af den selvklæbende flade bagud med pegefingeren.

⚠ Advarsel

Vær omhyggelig med hygiejnen. Rør ikke ved den bløde kanyle eller indføringskanylen.

Illustration 2

Klem huden sammen på det desinficerede indstikssted med den anden hånd. Stik indføringskanylen (C) ind under huden i en vinkel på 20–45° i én samlet hurtig bevægelse. Hold øje med den bløde kanyle (B), mens den indføres for at sikre, at den indføres glat og uden at bøje.

⚠ Advarsel

Personer med meget små eller meget store mængder fedtvæv under huden bør være omhyggelige med valg af indføringsvinkel og kanylelængde. Kanylen kan sætte sig fast i muskelvævet eller overhuden, hvor insulinoptagelsen er begrænset eller umulig. Konsultér lægen om dette.

Kontrollér, at den bløde kanyle er fuldstændigt indsat i vævet under huden og ikke er bøjet på overfladen af huden.

Når indføringskanylen er stukket ind i huden, skal den bløde kanyle hurtigt skubbes resten af vejen ind, da den ellers kan blive bøjet ved indføringen, hvilket kan nedsætte eller blokere insulintilførslen.

Illustration 3

Tryk den selvklæbende flade (E) fast på huden for at sikre, at Accu-Chek TenderLink sidder godt fast. Sæt en finger foran kontrolvinduet på Accu-Chek TenderLink for at sætte den fast. Tryk fingergrebene på indføringskanylen (D) forsigtigt sammen, og træk samtidig indføringskanylen (C) ud af huden.

⚠ Advarsel

Bortskaf indføringsnålen og infusionssættet efter brug i henhold til de lokale bestemmelser.

Illustration 4

Fjern bagsiden af den selvklæbende bagside (G) fra den selvklæbende flade (E), og tryk den selvklæbende flade fast på huden.

Illustration 5

Monter luerlåsen (N) på pumpen ved at stramme den fast i pumpeadapteren. Kontrollér, at der er monteret en ampul med tilstrækkelig insulin i ampulhuset. Fjern den runde beskyttelseshætte (L) ved at trykke fingergrebene forsigtigt ind. Klargør overførselssættet som beskrevet i vejledningen til pumpen, indtil der drypper insulin fra tilslutningskanylens spids. Der må ikke være luftbobler i ampullen eller slangesættet.

Illustration 6

Tilslut overførselssættet til det nyligt indsatte hovedsæt med den bulede side opad. Der skal høres et klik, når koblingen er udført korrekt. Fyld den tomme plads i kanylehuset (H) med en bolus på 0.7 enheder U100-insulin (ca. 7 µl). Start insulintilførslen med pumpen.

⚠ Advarsel

Udskift kanylesættet med 2–3 dages mellemrum (maks. 72 timer). Ellers risikerer du insulinresistens eller betændelse på indstiksstedet.

Brug aldrig slangesættet i mere end 6 dage.

Det tomme rum i det nyligt indsatte kanylesæt skal fyldes efter tilslutning af overførselssættet. I modsat fald kommer der til at mangle insulin.

Kontrollér altid blodsukkeret 1–3 timer efter montering af infusionssættet.

Brug et nyt kanylesæt og et nyt overførselssæt, hvis de ikke sammenkobles med et klik.

Brug aldrig værktøj til at skrue luerlåsen fast.

Opfyldningsvolumen:

30 cm	ca. 7 enheder*	ca. 70 µl
60 cm	ca. 10 enheder*	ca. 100 µl
80 cm	ca. 13 enheder*	ca. 130 µl
110 cm	ca. 18 enheder*	ca. 180 µl

*U100-insulin

Afmontering af Accu-Chek TenderLink

Accu-Chek TenderLink kan afmonteres midlertidigt fra pumpen, således at du kan tage brusebad, svømme osv. uden at skifte Accu-Chek TenderLink.

⚠ Advarsel

Spørg behandleren om, hvordan du skal kompensere for den insulin, du går glip af, mens insulinpumpen er afmonteret. Kontrollér omhyggeligt blodsukkeret, når pumpen er afmonteret, og når den er monteret igen.

Trin 1

Stands pumpen. Hold fast på den selvklæbende flade (E), tryk forsigtigt fingergrebene sammen på tilslutningselementet (K), og træk tilslutningselementet (J) væk fra kanylehuset (H).

Trin 2

Sæt beskyttelseshætten (M) på kanylehuset.

Genmontering af Accu-Chek TenderLink

⚠ Advarsel

Kontrollér, at der kommer en dråbe insulin til syne på spidsen af tilslutnings-kanylen, før infusionssættet genmonteres.

Trin 1

Fyld Accu-Chek TenderLink, indtil der kommer insulin ud af tilslutningskanylen.

Trin 2

Hold fast på den selvklæbende flade (E), og fjern beskyttelseshætten (M) fra kanylehuset (H).

Genmonter tilslutningselementet (J) på kanylehuset. Koblingstykket låses fast med et klik.

⚠ Advarsel

Det er ikke nødvendigt at give en ekstra bolus.

Danmark

Accu-Chek Kundeservice:
Tlf. 36 39 99 54
www.accu-chek.dk

ACCU-CHEK® TenderLink

INFUSIONSSET

överföringsset

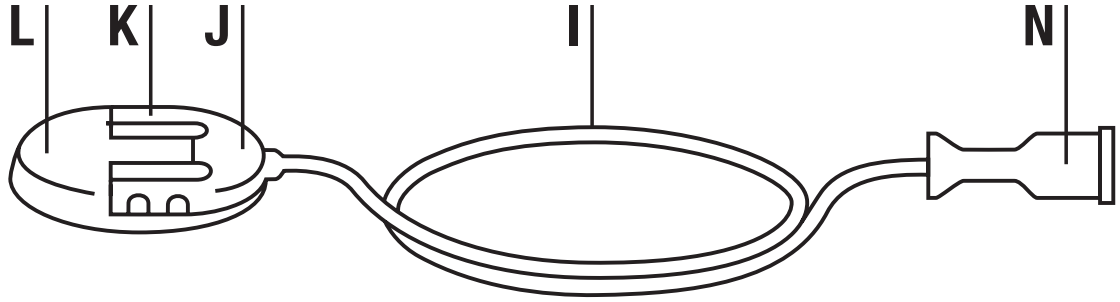

huvudset

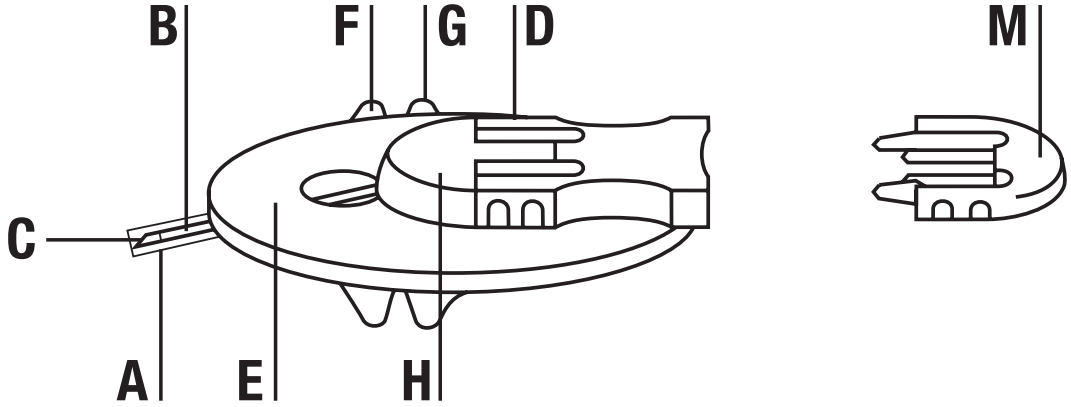

Beskrivning

Accu-Chek TenderLink är ett infusionsset som används för att ge insulininfusion subkutant via insulinpump för microdoser.

Accu-Chek TenderLink I-förpackningens innehåll

Förpackning 1:

A skyddshuv
B mjuk kanyl
C införningskanyl
D sidoclips till införningskanyl
E självhäftande tejp
F framsida av skyddsfilm
G baksida av skyddsfilm
H kanylskydd
I slang
J koppling med anslutningskanyl
K kopplingens sidoclips
L rund skyddshuv
M frånkopplingsskydd
N LuerLock-koppling

Accu-Chek TenderLink infusionsset kanyl-förpackningens innehåll

Förpackning 2: Komponent A–H + M i förpackning 1.

⚠ Varning!

Läs noggrant igenom instruktionerna innan du använder infusionssetet.
Du bör läsa den information om pumpbehandling som finns i bruksanvisningen till insulinpumpen.
Första gången du använder infusionssetet måste du göra i ordning det under överinseende av någon i ditt diabetesteam.

- Utrustningen får inte användas om förpackningen är bruten eller skadad, eftersom detta gör att utrustningen inte är steril.
- Skydda produkten mot fukt, solljus och värme. Förvara den i rumstemperatur.

- Kassera setet när du har använt det en gång. Det får inte rengöras eller steriliseras om.
- Återanvändning av infusionssetet kan orsaka infektion, irritation vid appliceringsstället eller skada kanylen/nålen. En skadad kanyl/nål kan leda till felaktig läkemedelsdos.
- Accu-Chek TenderLink får endast användas för subkutan infusion.
- Dra alltid åt LuerLock-kopplingen tills den sitter ordentligt i pumpadaptern. Om du inte gör detta finns det risk för läckage på grund av ett glapp i anslutningen mellan infusionssetet och pumpen. Använd inga verktyg när du skruvar på LuerLock-kopplingen. Det kan skada LuerLock-kopplingen.
- Det får inte finnas några luftbubblor kvar i Accu-Chek TenderLink. Fyll systemet ordentligt.
- En liten andel Accu-Chek TenderLink-infusionsset med mjuka kanyler kan komma att böjas när de förs in eller trängas undan när de används. Du måste då omedelbart använda ett nytt Accu-Chek TenderLink-infusionsset.

- Kontrollera regelbundet att den mjuka kanylen sitter ordentligt kvar på plats. Du känner ingen smärta om kanylen dras ut eftersom den är så mjuk. Hela den mjuka kanylen måste föras in och sitta kvar på plats för att du ska få hela mängden läkemedel. Byt ut Accu-Chek TenderLink så fort den självhäftande tejpen lossnar.
- Sätt inte tillbaka införningskanylen i den mjuka kanylen, eftersom det kan skada den mjuka kanylen och leda till ett oförutsägbart insulinflöde.
- Var särskilt noga med hygienen om du måste koppla ur Accu-Chek TenderLink.
- En mjuk kanyl får inte användas längre än 72 timmar (3 dygn). Överförings-setet får inte användas längre än 6 dygn. När du byter ampull måste du se till att överföringssetet är helt fyllt innan det ansluts till huvudsetet.
- Om infusionsstället blir inflammerat måste du byta ut Accu-Chek TenderLink och använda ett nytt infusionsställe.
- Accu-Chek TenderLink får inte komma i kontakt med desinfektionsmedel, parfymer, deodoranter eller insektsmedel eftersom dessa kan skada setet.

- Du får aldrig fylla överföringssetet eller försöka rensa en tilltäppt slang när överföringssetet är anslutet till huvudsetet. Då kan du av misstag ge en obestämd infusionsdos insulin.
- Undvik att belasta infusionsstället och Accu-Chek TenderLink. Var försiktig när du bär tunga saker.
- Förbered infusionsstället enligt instruktionerna från ditt diabetesteam innan du för in Accu-Chek TenderLink.
- Kontrollera ditt blodsockervärde 1–3 timmar efter att du har fört in Accu-Chek TenderLink, och inspektera infusionsstället regelbundet. Undvik att föra in en ny mjuk kanyl strax innan du går och lägger dig, eftersom du då inte har uppsikt över den. Kontrollera ditt blodsockervärde ofta (fråga din läkare).
- Vid oförklarligt högt blodsockervärde eller vid ocklusionslarm bör du kontrollera om det finns stopp eller läckor. Byt ut Accu-Chek TenderLink i tveksamma fall.

Föra in Accu-Chek TenderLink

Bild 1

Välj infusionsställe. Undvik midjan, benvävnad, ärrvävnad, naveln och de infusionsställen som du använt nyligen. Rengör dina händer och infusionsstället enligt instruktionerna från ditt diabetesteam. Låt infusionsstället torka innan du för in den mjuka kanylen.

Ta bort framsidan av skyddsfilmen (F) från den självhäftande tejpen (E) och dra av skyddshuven (A) från införningskanylen (C). Håll Accu-Chek TenderLink mellan tummen och långfingret bakom sidoclipsen, och dra tillbaka kanten på den självhäftande tejpen med pekfingret.

⚠ Varning!

Kontrollera att du har fört in kanylen felfritt. Rör inte den mjuka kanylen eller införningskanylen.

Bild 2

Med den lediga handen nyper du ihop lite av den subkutana vävnaden vid det desinfekterade infusionsstället. För in införningskanylen (C) under huden i 20–45° vinkel – snabbt och med en rörelse. Kontrollera att den mjuka kanylen (B) förs in friktionsfritt utan att klämmas eller böjas.

⚠ Varning!

Personer med små eller stora mängder subkutan fettvävnad bör vara extra noggranna när de väljer vilken vinkel som kanylen ska föras in och kanylens längd. Kanylen kan fastna i muskelvävnaden eller överhuden, vilket ger begränsad eller ingen läkemedelsabsorption. Fråga behandlande läkare om detta.

Kontrollera att hela den mjuka kanylen har förts in i den subkutana vävnaden och att den inte har fastnat i huden.

När införningskanylen punkterar huden måste den mjuka kanylen snabbt skjutas in den sista biten, annars kan den fastna och orsaka minskad eller blockerad läkemedelstillförsel.

Bild 3

Tryck den självhäftande tejpen (E) hårt mot huden för att säkerställa att Accu-Chek TenderLink sitter stadigt på plats. Fixera Accu-Chek TenderLink genom att placera ett finger framför dess inspektionsfönster. Tryck försiktigt ihop sidoclipsen på införningskanylen (D) samtidigt som du drar ut införningskanylen (C) ur huden.

⚠ Varning!

Kassera införningskanylen och infusionssetet efter användning enligt lokala bestämmelser.

Bild 4

Ta bort baksidan av skyddsfilmen (G) från den självhäftande tejpen (E), och tryck den självhäftande tejpen hårt mot huden.

Bild 5

Sätt fast LuerLock-kopplingen (N) i pumpen genom att dra åt den i pumpadaptern. Kontrollera att det finns en ampull i ampullhuset och att det finns tillräckligt med insulin i ampullen. Ta bort den cirkulära skyddshuven (L) genom att försiktigt trycka sidoclipsen inåt. Med hjälp av pumptillverkarens bruksanvisning fyller du överföringssetet tills det droppar läkemedelsvätska från anslutningskanylens spets. Det får inte finnas några luftbubblor kvar i vare sig ampullen eller överföringssetet.

Bild 6

Med den utbuktande sidan uppåt ansluts sedan överföringssetet till det nyligen införda huvudsetet. Det måste klicka till när kopplingen låser fast. Fyll den tomma volymen i kanylskyddet (H) med en bolus på 0,7 enheter U100-insulin (ungefär 7 µl). Starta tillförseln med pumpen.

⚠ Varning!

Byt ut huvudsetet vartannat eller vart tredje dygn (max 72 timmar). Annars riskerar du insulinresistans och att infusionsstället blir inflammerat.
Slangsetet får inte användas längre än 6 dygn.
Efter att du har anslutit överföringssetet måste du fylla den tomma volymen i huvudsetet, som du just förde in. Annars går du miste om insulin.
Kontrollera alltid ditt blodsockervärde 1–3 timmar efter att setet har förts in.
Använd ett nytt huvudset och ett nytt överföringsset om du inte känner och hör ett ”klick” när kopplingen låser.
Använd inga verktyg när du skruvar på LuerLock-kopplingen.

Fyllvolym:

30 cm/12 tum	ca. 7 enheter *	ca. 70 µl
60 cm/24 tum	ca. 10 enheter *	ca. 100 µl
80 cm/31 tum	ca. 13 enheter *	ca. 130 µl
110 cm/43 tum	ca. 18 enheter *	ca. 180 µl

*U100-insulin

Koppla från Accu-Chek TenderLink

Med Accu-Chek TenderLink kan du koppa från pumpen tillfälligt när du duschar, simmar o.s.v., utan att du behöver byta ut Accu-Chek TenderLink.

⚠ Varning!

Fråga ditt diabetesteam om hur du ska kompensera för det insulin som du inte får när pumpen är frånkopplad. Övervaka ditt blodsockervärde noggrant när pumpen är frånkopplad och efter att du har anslutit den igen.

Steg 1

Stoppa pumpen. Håll den självhäftande tejpen (E) på plats, tryck försiktigt ned kopplingens sidoclips (K) och dra bort kopplingen (J) från kanylskyddet (H).

Steg 2

Sätt på frånkopplingsskyddet (M) på kanylskyddet.

Koppla in Accu-Chek TenderLink igen

⚠ Varning!

Kontrollera att det kommer fram en droppe läkemedelsvätska i anslutningskanylens spets innan du kopplar in infusionssetet igen.

Steg 1

Fyll Accu-Chek TenderLink tills det kommer läkemedelsvätska ut ur anslutningskanylen.

Steg 2

Håll den självhäftande tejpen (E) på plats och ta bort frånkopplingsskyddet (M) från kanylskyddet (H).
Sätt fast kopplingen (J) i kanylskyddet igen. Ett ”klick” hörs för att säkerställa att kopplingen låser.

⚠ Varning!

Du behöver inte ge en extra bolusdos.

Sverige
Accu-Chek Kundsupport: 020-41 00 42
www.accu-chek.se

Finland
Kundtjänsttelefon: 0800 92066 (kostnadsfri)
www.accu-chek.fi

ACCU-CHEK® TenderLink

INFUSJONSSETT

slangesett

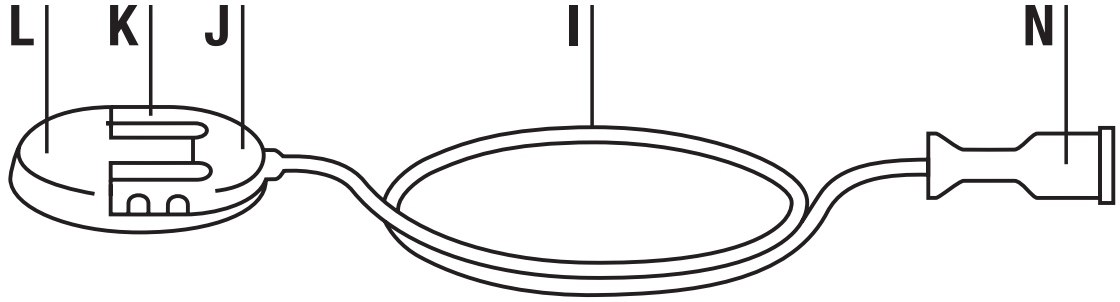

kanylesett

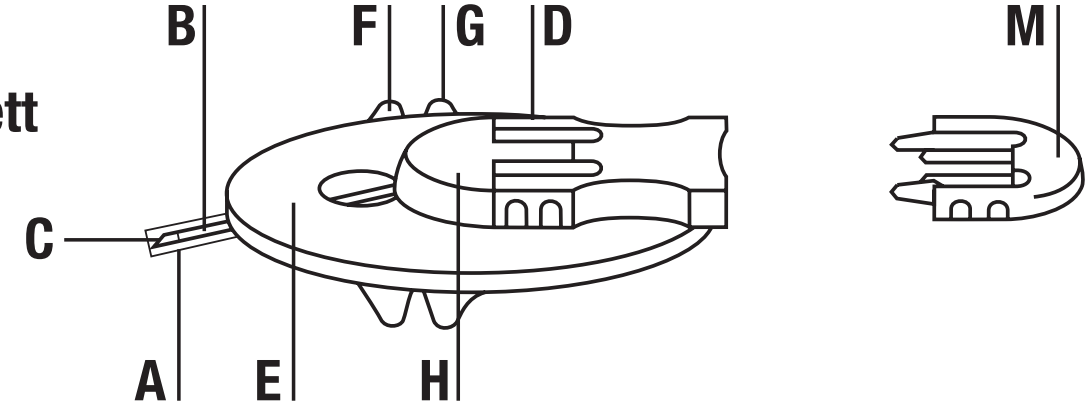

Beskrivelse

Accu-Chek TenderLink er et infusjonssett til subkutan infusjon av insulin som injiseres med insulinpumper som leverer mikrodoser.

Innholdet i Accu-Chek TenderLink I-pakken

Pakke 1:

A beskyttelseskappe
B myk kanyle
C innføringsnål
D sideklemme på innføringsnål
E selvklebende plaster
F fremside av klebende støtte
G bakside av klebende støtte
H kanylehus
I slange
J koplingsstykke med forbindelsesnål
K sideklemme på koplingsstykket
L rund beskyttelseskappe
M beskyttelseskappe ved frakopling
N luerlås

Innholdet i Accu-Chek TenderLink infusjonssett kanyle-pakken

Pakke 2: Komponentene A–H + M i pakke 1.

⚠ Advarsel

Les bruksanvisningen nøye før bruk.

Se insulinpumpens håndbok for opplysninger om pumpebehandling.

Ved første gangs bruk må helsepersonell være til stede for å gi instruksjoner.

- Dette produktet er sterilt, med mindre pakningen er blitt åpnet eller skadet. Det må ikke brukes dersom den sterile pakningen er blitt åpnet eller skadet.
- Beskytt produktet mot for mye fuktighet, sollys og varme. Skal oppbevares ved romtemperatur.
- Kast alltid settet etter bruk. Det skal ikke rengjøres eller steriliseres på nytt.

- Gjenbruk av infusjonssettet kan medføre infeksjon, lokal irritasjon og skader på kanyle/nål. En skadet kanyle/nål kan føre til unøyaktig medisinering.
- Accu-Chek TenderLink er bare til subkutan bruk.
- Sett alltid luerlåsen godt fast i adapteren. Hvis dette ikke gjøres, er det fare for lekkasje som følge av løs forbindelse mellom infusjonssettet og pumpen. Bruk aldri verktøy til å skru luerlåskoplingen på plass med. Det kan skade luerlåskoplingen.
- La det aldri være igjen luftbobler i Accu-Chek TenderLink. Fyll helt opp.
- En liten prosentdel av Accu-Chek TenderLink med myke kanyler kan krumme seg under innføringen eller bli forskjøvet ved bruk. Dersom dette problemet skulle oppstå, må du øyeblikkelig ta i bruk en ny Accu-Chek TenderLink.
- Kontroller ofte for å forvisse deg om at den myke kanylen holder seg godt på plass. Siden kanylen er så myk, merker du ingen smerte dersom den trekkes ut. Den myke kanylen må alltid være satt fullstendig inn, slik at hele medikasjonsvolumet overføres. Skift ut Accu-Chek TenderLink så snart det selvklebende plasteret begynner å løsne.

- Ikke sett innføringsnålen inn i den myke kanylen igjen. Dersom dette gjøres, kan den myke kanylen revne, noe som igjen vil føre til ukontrollert innstrømning av medikasjonen.
- Hvis du må kople fra Accu-Chek TenderLink, må du være nøye med hygienen.
- En myk kanyle skal aldri brukes i mer enn 72 timer (3 dager). Bruk aldri slangesettet i mer enn 6 dager. Når du bytter ampulle, må du forsikre deg om at slangesettet er fylt ordentlig før det kopies til kanylesettet.
- Dersom infusjonsstedet blir betent, må Accu-Chek TenderLink skiftes ut og kanylesettet må settes på et nytt sted.
- Du må sørge for at Accu-Chek TenderLink ikke kommer i kontakt med desinfeksjonsmidler, parfyme eller deodoranter. Disse produktene kan skade settet.
- Du må aldri fylle slangesettet eller forsøke å åpne en tilstoppet ledning mens slangesettet er koplet til kanylesettet. Du kan uforvarende komme til å injisere en ukontrollert mengde insulin.

- Unngå mekaniske belastninger på infusjonsstedet og på Accu-Chek TenderLink. Vær forsiktig når du bærer tungt.
- Før du setter inn Accu-Chek TenderLink, må du klargjøre infusjonsstedet i samsvar med instrukser fra helsepersonell.
- Sjekk blodsukkernivået 1–3 timer etter at Accu-Chek TenderLink er satt inn og kontroller infusjonsstedet regelmessig. Sett aldri inn en ny myk kanyle like før du legger deg. Kontroller blodsukkeret ofte (rådfør deg med lege).
- Dersom blodsukkernivået stiger av uforklarlige grunner, eller det utløses en tilstoppingsalarm, må du kontrollere med hensyn til tilstoppinger og lekkasjer. Bytt Accu-Chek TenderLink hvis du er usikker.

Innføring av Accu-Chek TenderLink

Illustrasjon 1

Velg et sted som ligger utenfor beltestedet, ben, arret hudvev, navlen og ferske infusjonssteder. Vask hendene og infusjonsstedet etter instrukser fra helsepersonell. La infusjonsstedet tørke, før den myke kanylen settes inn.

Fjern fremsiden av den klebende støtten (F) fra det selvklebende plasteret (E), og dra beskyttelseshetten (A) av innføringsnålen (C). Bruk den ene hånden til å holde Accu-Chek TenderLink med tommelen og langfingeren bak sideklemmene, og dra kanten på det selvklebende plasteret bakover med pekefingeren.

⚠ Advarsel

Sørg for ren påføring. Ikke berør den myke kanylen eller innføringsnålen.

Illustrasjon 2

Med den ledige hånden klyper du i det subkutane vevet på det desinfiserte stedet. Raskt og i èn bevegelse setter du innføringsnålen (C) under huden i en vinkel på 20–45°. Hold øye med den myke kanylen (B) mens du setter den inn, slik at du er sikker på at den går rett inn uten å bukte eller krumme seg.

⚠ Advarsel

Personer med svært små eller store mengder subkutant fettvev må være nøye ved valg av innføringsvinkel og kanylelengde. Kanylen kan innføres i det muskulære vevet eller i overhuden hvis medikasjonsabsorpsjonen er begrenset eller umulig. Rådfør deg med legen som behandler deg for dette.

Pass på at den myke kanylen er satt helt inn i det subkutane hudvevet og at den ikke bukter seg på hudoverflaten.

Så snart innføringsnålen trenger inn i huden, må den myke kanylen raskt skyves helt inn, ellers kan den bukte seg mens den settes inn, noe som da fører til at injiseringen av medikasjonen reduseres eller blokkeres.

Illustrasjon 3

Trykk det selvklebende plasteret (E) fast på huden for å sikre at Accu-Chek TenderLink sitter på plass. Legg én finger foran inspeksjonsvinduet på Accu-Chek TenderLink, slik at Accu-Chek TenderLink fester seg. Press side-klemmene på innføringsnålen (D) forsiktig sammen samtidig som du drar innføringsnålen (C) ut av huden.

⚠ Advarsel

Innføringsnålen og infusjonssettet må kastes etter bruk i henhold til lokalt regelverk.

Illustrasjon 4

Fjern baksiden av den klebende støtten (G) fra det selvklebende plasteret (E), og trykk det selvklebende plasteret fast på huden.

Illustrasjon 5

Fest luerlåsen (N) på pumpen ved å sette den godt inn i adapteren. Pass på at det er en ampulle med tilstrekkelig insulin i ampullerommet. Fjern beskyttelseskappene (L) ved å forsiktig presse sideklemmene innover. Følg instruksjonene i pumpeprodusentens brukerhåndbok når du fyller slangesettet helt til medikasjonen drypper ut av spissen på forbindelsesnålen. Det må ikke være luftbobler verken i ampullen eller i slangesettet.

Illustrasjon 6

Kople slangesettet sammen med kanylesettet som nettopp er satt inn med den konvekse siden oppover. Du hører et klikk når den sitter som den skal. Fyll tomrommet i kanylehuset (H) med en bolus på 0,7 enheter U100-insulin (ca. 7 µl). Start distribusjon med pumpen.

⚠ Advarsler

Bytt kanylesett med 2–3 dagers mellomrom (maks. 72 timer) Ellers risikerer du insulinresistens eller at infusjonsstedet kan bli betent.
Bruk aldri slangesettet i mer enn 6 dager.
Du må fylle tomrommet i kanylesettet som nettopp er satt inn, etter at slangesettet er tilkoplet. Dersom dette ikke gjøres, blir resultatet tapt insulin.
Sjekk alltid blodsukkernivået 1–3 timer etter at settet er ført inn.
Hvis koplingen ikke låses med et merkbart og hørbart klikk, bruker du et nytt kanylesett og et nytt slangesett.
Bruk aldri verktøy til å skru luerlåskoplingen på plass med.

Påfyllingsmengde:

30 cm/12"	ca. 7 enheter *	ca. 70 µl
60 cm/24"	ca. 10 enheter *	ca. 100 µl
80 cm/31"	ca. 13 enheter *	ca. 130 µl
110 cm/43"	ca. 18 enheter *	ca. 180 µl

*U100-insulin

Frakopling av Accu-Chek TenderLink

Accu-Chek TenderLink gir deg muligheten til å frakople pumpen når du vil dusje, svømme etc., uten at du må skifte ut Accu-Chek TenderLink.

⚠ Advarsel

Vennligst rådfør deg med helsepersonell når det gjelder hvordan det kan kompenseres for tapt insulin i den tiden pumpen er frakoplet. Overvåk blodsukkernivået nøye når du er koplet fra pumpen og etter at du har koplet til igjen.

Trinn 1

Stopp pumpen. Hold det selvklebende plasteret (E) på plass, trykk sideklemmene forsiktig på koplingen (K), og trekk koplingen (J) fra kanylehuset (H).

Trinn 2

Sett frakoplingskappen (M) på kanylehuset.

Ny tilkopling av Accu-Chek TenderLink

⚠ Advarsel

Før ny tilkopling må du passe på at en dråpe av medikasjonen er synlig på spissen av forbindelsesnålen.

Trinn 1

Fyll Accu-Chek TenderLink inntil medikasjonen siver ut av forbindelsesnålen.

Trinn 2

Hold det selvklebende plasteret (E) på plass, og fjern frakoplingskappen (M) fra kanylehuset (H).

Sett koplingen (J) på kanylehuset igjen. Et hørbart «klikk» betyr at koplingen er låst.

⚠ Advarsler

Det er ikke nødvendig å gi noen ekstra bolus.

Norge

Accu-Chek Kundesenter: 815 00 510

www.accu-chek.no

ACCU-CHEK® TenderLink

INFUUSIOSETTI

letku

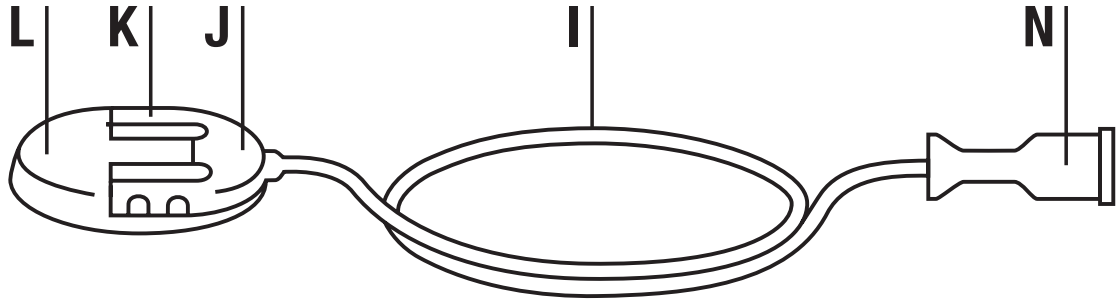

kanyyliosa

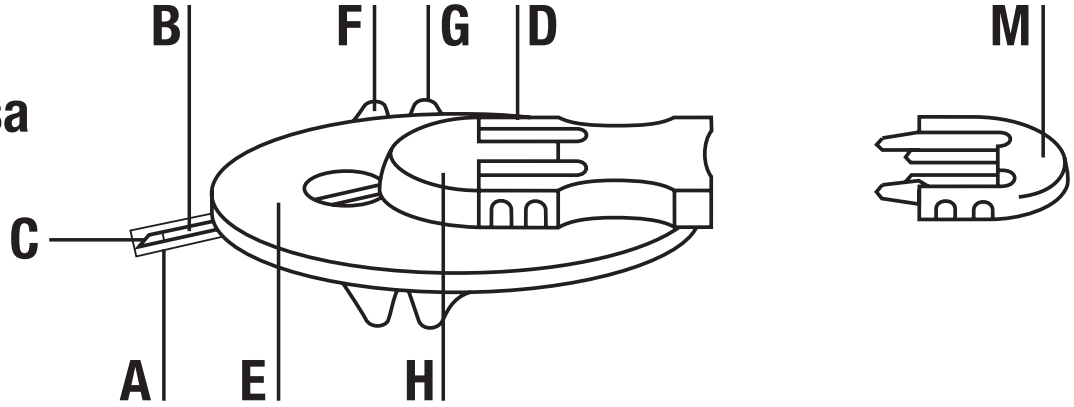

Kuvaus

Accu-Chek TenderLink on infuusiosetti insuliinin ihonalaiseen insuliinipumpuilla tapahtuvaan infuusioon.

Accu-Chek TenderLink I -pakkauksen sisältö

Pakkaus 1:

A suojus
B pehmeä kanyyli
C ohjaava neula
D ohjaavan neulan sivusiivekkeet
E kiinnityslaastari
F suojafolion etummainen puolisko
G suojafolion takaosa
H kanyylikotelo
I letku
J liitososa ja liitosneula
K liitososan sivusiivekkeet
L pyöreä suojus
M liitinosan suojus
N luer-liitin

Accu-Chek TenderLink -infuusiosetin kanyylipakkauksen sisältö

Pakkaus 2: Komponentit A–H + M pakkauksesta 1.

⚠ Varoitus

Lue ohjeet huolellisesti ennen käyttöä.
Pumpun käyttöön on suositeltavaa perehtyä lukemalla insuliinipumpun valmistajan pumpun mukana toimittama käyttöopas.
Ennen ensimmäistä käyttökertaa laite on säädettävä käyttöä varten hoitohenkilökunnan edustajan läsnä ollessa.

- Jos pakkaus on ehjä, tuote on steriili ennen pakkauksen avaamista. Älä käytä tuotetta, jos pakkaus on avattu tai vaurioitunut.
- Suojaa tuote liialliselta kosteudelta, auringonvalolta ja kuumuudelta. Säilytä tuote huoneenlämmössä.

- Hävitä infuusiosetti käytön jälkeen. Älä puhdista äläkä steriloi sitä uudelleen.
- Infuusiosetin uudelleenkäyttö voi aiheuttaa infektion, pistoskohdan ärsytystä tai kanyylin/neulan vahingoittumisen. Vahingoittunut kanyyli/neula voi aiheuttaa lääkkeen virheellisen annostuksen.
- Accu-Chek TenderLink on tarkoitettu vain ihonalaiseen käyttöön.
- Kiristä luer-liitin tiukasti pumpun yhdistäjään. Muussa tapauksessa infuusiosetin ja pumpun liian löysä liitos voi aiheuttaa vuotovaaran. Älä käytä mitään työkaluja luer-liittimen paikalleen kiertämiseen. Muussa tapauksessa luer-liitin saattaa vahingoittua.
- Älä jätä ilmakuplia Accu-Chek TenderLink -infuusiosettiin. Täytä katetri huolellisesti.
- Pieni osa pehmeillä kanyyleillä varustetuista Accu-Chek TenderLink -infuusioseteistä voi vahingossa painua kasaan tai siirtyä paikaltaan kiinnityksen tai käytön aikana. Ota silloin välittömästi käyttöön uusi Accu-Chek TenderLink.

- Tarkista usein, että pehmeä kanyyli on tukevasti paikallaan. Kanyyli on niin pehmeä, että et tunne lainkaan kipua, jos se irtoaa. Pehmeän kanyylin on aina oltava täysin paikallaan, jotta lääkkeen annostelu pysyisi oikeana. Vaihda Accu-Chek TenderLink heti, kun kiinnityslaastari löystyy.
- Älä työnnä ohjaavaa neulaa uudestaan pehmeään kanyyliin. Muussa tapauksessa pehmeä kanyyli voi revetä ja lääke voi päästä virtaamaan hallitsemattomasti.
- Jos Accu-Chek TenderLink on irrotettava, kiinnitä erityistä huomiota hygieniaan.
- Älä koskaan käytä pehmeää kanyyliä 72:ta tuntia (kolmea päivää) pidempään. Älä koskaan käytä letkua kuutta päivää pidempään. Kun vaihdat ampullin, varmista, että letku on täytetty huolellisesti ennen kanyyliosaan yhdistämistä.
- Jos pistoskohta tulehtuu, vaihda Accu-Chek TenderLink ja käytä uutta kohtaa.

- Älä levitä desinfiointiaineita, hajusteita, deodorantteja tai hyönteiskarkotteita Accu-Chek TenderLink -infuusiosetin pinnalle, sillä ne voivat heikentää infuusiosetin toimintaa.
- Älä koskaan täytä letkua tai yritä avata tukkeutunutta katetria, kun letku on kiinni kanyyliosassa. Tällöin saatat annostella virheellisen määrän insuliinia.
- Vältä kohdistamasta mekaanista painetta pistoskohtaan ja Accu-Chek TenderLink -infuusiosettiin. Ole varovainen kantaessasi raskaita taakkoja.
- Valmistele infuusiokohta ennen Accu-Chek TenderLink -infuusiosetin käyttöönottoa hoitohenkilökunnan antamien ohjeiden mukaisesti.
- Tarkista verensokeri 1–3 tuntia Accu-Chek TenderLink -infuusiosetin asettamisen jälkeen ja tutki pistoskohta säännöllisesti. Älä aseta uutta pehmeää kanyyliä juuri ennen nukkumaanmenoa. Tarkistuta verensokeri säännöllisesti (lääkärin vastaanotolla).
- Jos verensokeri nousee selittämättömän korkeaksi tai laite antaa ”tukoshälytyksen”, tarkista, onko laitteessa tukos tai vuoto. Epäselvissä tilanteissa Accu-Chek TenderLink on vaihdettava.

Accu-Chek TenderLink -infuusiosetin käyttöönotto

Kuva 1

Valitse pistoskohta niin, ettei se ole vyötärön, luun, arpikudoksen, navan tai tuoreen pistoskohdan kohdalla. Pese kädet ja puhdista pistoskohta hoitohenkilökunnan antamien ohjeiden mukaisesti. Anna pistoskohdan kuivua ennen pehmeän kanyylin asettamista.

Poista suojafolion etummainen puolisko (F) kiinnityslaastarista (E) ja vedä suojus (A) irti ohjaavasta neulasta (C). Tartu Accu-Chek TenderLink -infuusiosettiin toisen käden peukalolla ja keskisormella sivusiivekkeiden takaa ja vedä kiinnityslaastarin reuna taakse etusormella.

⚠ Varoitus

Varmista asetuksen puhtaus. Älä koske pehmeään kanyyliin ja ohjaavaan neulaan.

Kuva 2

Purista vapaalla kädelläsi desinfioidun kohdan ihonalainen kudos poimulle. Pistä ohjaava neula (C) ihon alle yhdellä nopealla liikkeellä 20–45°:n kulmassa. Varmista pistäessäsi, että pehmeä kanyyli (B) painuu tasaisesti ihoon taipumatta mutkalle tai poimuille.

⚠ Varoitus

Jos ihonalaista rasvakudosta on hyvin vähän tai hyvin runsaasti, sopivan pistokulman ja kanyylin syvyyden valinta vaatii tarkkuutta. Kanyyli saattaa joutua lihaskudokseen tai ihon pintakerrokseen, jolloin lääkkeen saanti heikkenee tai estyy kokonaan. Pyydä ohjeita hoitavalta lääkäriltäsi.

Varmista, että pehmeä kanyyli on painunut täysin ihonalaiseen kudokseen eikä ole jäänyt mutkalle ihon pintaan.

Heti kun ohjaava neula on puhkaissut ihon, pehmeä kanyyli on työnnettävä nopeasti paikalleen. Muussa tapauksessa kanyyli voi taipua mutkalle niin, että lääkkeen saanti heikkenee tai estyy.

Kuva 3

Paina kiinnityslaastari (E) tiukasti ihoa vasten, jotta Accu-Chek TenderLink pysyy tukevasti paikallaan. Paina sormella tarkistusikkunan edestä laastarin kiinnittämiseksi. Purista ohjaavan neulan (D) sivusiivekkeitä kevyesti yhteen ja vedä samalla ohjaava neula (C) pois ihosta.

⚠ Varoitus

Hävitä ohjaava neula ja infuusiosetti käytön jälkeen paikallisten määräysten mukaan.

Kuva 4

Poista suojafolion takaosa (G) kiinnityslaastarista (E) ja paina kiinnityslaastari tiukasti ihoa vasten.

Kuva 5

Kiinnitä luer-liitin (N) pumppuun kiristämällä se pumpun yhdistäjään. Varmista, että ampulliosassa on riittävästi insuliinia sisältävä ampulli. Poista pyöreä suojus (L) painamalla sivusiivekkeitä kevyesti sisäänpäin. Täytä letku pumpun valmistajan käyttöohjeita noudattaen niin, että lääkevalmistetta tippuu liitosneulan kärjestä. Älä jätä ilmakuplia ampulliin tai letkuun.

Kuva 6

Yhdistä letku äsken asetettuun kanyyliosaan niin, että kohollaan oleva puoli tulee ylöspäin. Letkua ja kanyyliosaa yhdistettäessä pitää kuulua napsahdus. Täytä kanyylikotelon (H) tyhjä tila 0,7 yksikön boluksella (100 yksikön insuliini, noin 7 µl). Aloita annostelu pumpun avulla.

⚠ Varoitus

Vaihda kanyyliosa 2–3 päivän välein (käyttöaika enintään 72 tuntia). Muussa tapauksessa vaarana on insuliiniresistenssi tai infuusiokohdan tulehtuminen.

Älä koskaan käytä letkua kuutta päivää pidempään.
Täytä juuri asetetun kanyyliosan tyhjä tila letkun yhdistämisen jälkeen. Muussa tapauksessa insuliinia jää saamatta.
Tarkista aina verensokerisi 1–3 tunnin kuluttua setin asettamisesta.
Jos letku ja kanyyliosa eivät kiinnity toisiinsa selvästi napsahtamalla, ota käyttöön uusi kanyyliosa ja uusi letku.
Älä käytä mitään työkaluja luer-liittimen paikalleen kiertämiseen.

Täyttömäärät:

30 cm/12”	noin 7 yksikköä *	noin 70 µl
60 cm/24”	noin 10 yksikköä *	noin 100 µl
80 cm/31”	noin 13 yksikköä *	noin 130 µl
110 cm/43”	noin 18 yksikköä *	noin 180 µl

*100 yksikön insuliini

Accu-Chek TenderLink -infuusiosetin irrottaminen

Voit irrottaa pumpun tilapäisesti esimerkiksi suihkun ja uinnin ajaksi vaihtamatta Accu-Chek TenderLink -infuusiosettiä.

⚠ Varoitus

Pyydä hoitohenkilökunnalta ohjeet saamatta jäävän insuliinin korvaamiseksi sinä aikana, jolloin pumppu on irrotettuna. Tarkkaile verensokeria huolellisesti pumpun irrottamisen ja uudelleenliittämisen jälkeen.

Vaihe 1

Pysäytä pumppu. Pidä kiinnityslaastaria (E) paikallaan, paina kevyesti liitososan sivusiivekkeitä (K) ja vedä liitososa (J) irti kanyylikotelosta (H).

Vaihe 2

Pane liitinosan suojus (M) kanyylikoteloon.

Accu-Chek TenderLink -infuusiosetin uudelleenliittäminen

⚠ Varoitus

Varmista ennen uudelleenliittämistä, että liitosneulan kärjessä näkyy tippa lääkevalmistetta.

Vaihe 1

Täytä Accu-Chek TenderLink lääkevalmisteella, kunnes sitä alkaa tippua liitosneulasta.

Vaihe 2

Pidä kiinnityslaastaria (E) paikallaan ja irrota liitinosan suojus (M) kanyylikotelosta (H).
Kiinnitä liitososa (J) takaisin kanyylikoteloon. Naksahdus varmistaa, että liitososa on lukkiutunut paikalleen.

⚠ Varoitus

Lisäbolusta ei tarvitse antaa.

Suomi

Asiakaspalvelupuhelin: 0800 92066 (maksuton)

www.accu-chek.fi

ACCU-CHEK®
TenderLink

ΣΕΤ ΕΓΧΥΣΗΣ

σετ μεταφοράς (ινσουλίνης)

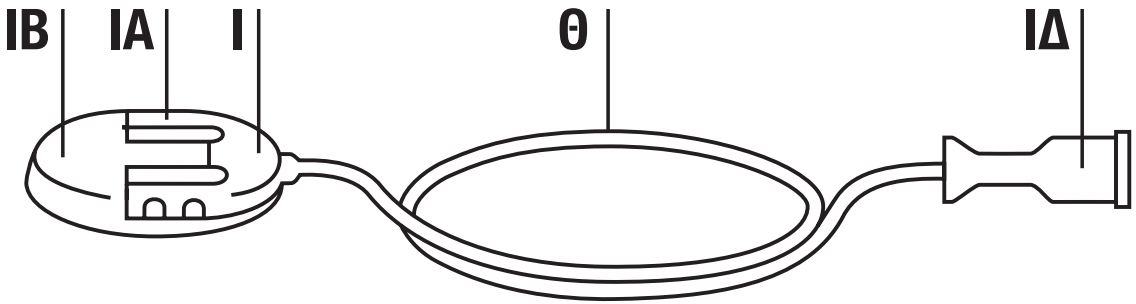

σετ κεφαλής

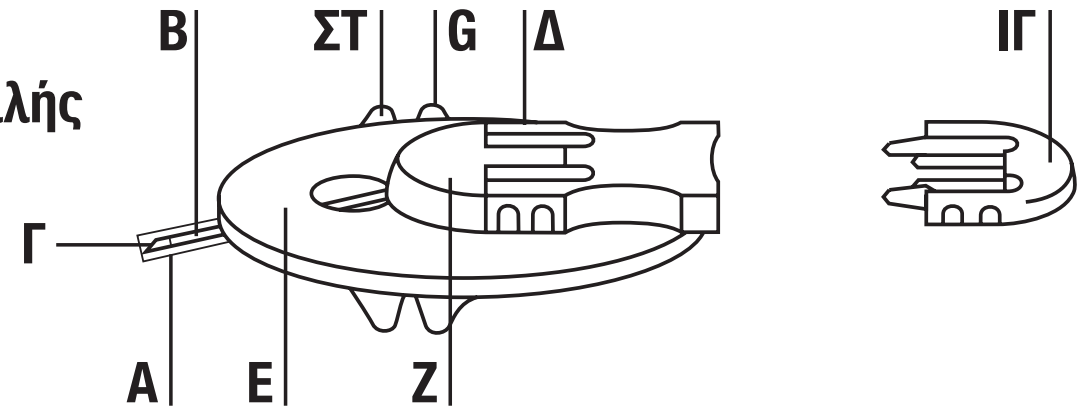

Περιγραφή

Το Accu-Chek TenderLink είναι ένα σετ έγχυσης για την υποδόρια έγχυση ινσουλίνης, η οποία χορηγείται με αντλίες έγχυσης μικροδόσεων ινσουλίνης.

Περιεχόμενα της συσκευασίας Accu-Chek TenderLink I

Συσκευασία 1

Α προστατευτικό κάλυμμα
Β εύκαμπτος καθετήρας
Γ βελόνα εισαγωγής
Δ πλαϊνοί συνδετήρες της βελόνας εισαγωγής
Ε αυτοκόλλητο
ΣΤ μπροστινή πλευρά του αυτοκόλλητου επιθέματος
Ζ πίσω πλευρά του αυτοκόλλητου επιθέματος
Η περίβλημα του καθετήρα
Θ σωλήνωση
Ι σύνδεσμος με βελόνα συνδέσμου
ΙΑ πλαϊνοί συνδετήρες του συνδέσμου
ΙΒ στρογγυλό προστατευτικό καπάκι
ΙΓ κάλυμμα αποσύνδεσης
ΙΔ σύνδεσμος τύπου luer-lock

Περιεχόμενα της συσκευασίας Καθετήρας σετ έγχυσης Accu-Chek TenderLink

Συσκευασία 2: Εξαρτήματα A–H + M από τη συσκευασία 1.

⚠ Προειδοποίηση

Διαβάστε προσεκτικά τις οδηγίες πριν από τη χρήση.

Συνιστάται να συμβουλευτείτε το εγχειρίδιο της αντλίας ινσουλίνης για πληροφορίες σχετικά με τη θεραπεία με αντλία.

Όταν χρησιμοποιήσετε τη συσκευή για πρώτη φορά, η τοποθέτηση πρέπει να γίνει παρουσία ενός νοσηλευτή.

- Το σετ έγχυσης παραμένει αποστειρωμένο μέχρι να ανοιχτεί ή να υποστεί ζημιά η συσκευασία. Μην το χρησιμοποιήσετε εάν η αποστειρωμένη συσκευασία έχει ανοιχτεί ή έχει υποστεί ζημιά.

- Προστατέψτε το προϊόν από υπερβολική υγρασία, ηλιακό φως και ζέστη. Αποθηκεύστε το σε θερμοκρασία δωματίου.
- Απορρίψτε το σετ ύστερα από κάθε χρήση. Μην καθαρίζετε ή αποστειρώνετε εκ νέου.
- Η επαναχρησιμοποίηση του σετ έγχυσης μπορεί να προκαλέσει μόλυνση, ερεθισμό του σημείου έγχυσης ή καταστροφή της κάνουλας/βελόνας. Μια κατεστραμμένη κάνουλα/βελόνα μπορεί να οδηγήσει σε λανθασμένη ποσότητα χορήγησης του φαρμάκου.
- Το Accu-Chek TenderLink είναι για υποδόρια χρήση μόνο.
- Να σφίγγετε πάντα το σύνδεσμο τύπου luer-lock σταθερά στον προσαρμογέα αντλίας. Εάν δεν γίνει αυτό, μπορεί να υπάρξει κίνδυνος διαρροής ινσουλίνης, εξαιτίας της χαλαρής σύνδεσης μεταξύ του σετ έγχυσης και της αντλίας. Αποφεύγετε τη χρήση εργαλείων για να βιδώσετε το σύνδεσμο τύπου luer-lock στη θέση του. Μπορεί να προκληθεί βλάβη στο σύνδεσμο τύπου luer-lock.

- Μην αφήνετε φυσαλίδες αέρα μέσα στο Accu-Chek TenderLink Πληρώστε (γεμίστε) το καλά.
- Ένα μικρό ποσοστό σετ έγχυσης Accu-Chek TenderLink που χρησιμοποιούν εύκαμπτους καθετήρες μπορεί να διπλωθούν κατά λάθος κατά την εισαγωγή ή να μετατοπιστούν κατά τη χρήση. Εάν συμβεί αυτό, θα πρέπει να χρησιμοποιήσετε αμέσως νέο σετ Accu-Chek TenderLink.
- Ελέγχετε συχνά για να σιγουρευτείτε ότι ο εύκαμπτος καθετήρας παραμένει σταθερά στη θέση του. Επειδή ο καθετήρας είναι τόσο εύκαμπτος, δεν θα νιώσετε πόνο εάν τραβηχτεί έξω. Ο εύκαμπτος καθετήρας θα πρέπει να είναι πάντα πλήρως τοποθετημένος για να λάβετε την πλήρη ποσότητα του φαρμάκου. Αντικαταστήστε το Accu-Chek TenderLink μόλις χαλαρώσει το αυτοκόλλητο.
- Μην τοποθετήσετε ξανά τη βελόνα εισαγωγής στον εύκαμπτο καθετήρα. Η επανατοποθέτηση μπορεί να προκαλέσει ρήξη του εύκαμπτου καθετήρα, το οποίο θα προκαλέσει απρόβλεπτη ροή φαρμάκου.
- Εάν χρειαστεί να αποσυνδέσετε το Accu-Chek TenderLink, δώστε ιδιαίτερη προσοχή στους κανόνες υγιεινής.

- Ποτέ μη χρησιμοποιείτε τον εύκαμπτο καθετήρα για περισσότερες από 72 ώρες (3 ημέρες). Ποτέ μη χρησιμοποιείτε το σετ μεταφοράς (ινσουλίνης) για περισσότερες από 6 ημέρες. Όταν αλλάζετε την αμπούλα, σιγουρευτείτε ότι το σετ μεταφοράς (ινσουλίνης) έχει πληρωθεί (γεμίσει) σωστά πριν το συνδέσετε με το σετ κεφαλής.
- Εάν προκληθεί φλεγμονή στο σημείο έγχυσης, αντικαταστήστε το Accu-Chek TenderLink και χρησιμοποιήστε νέο σημείο έγχυσης.
- Μη χρησιμοποιείτε απολυμαντικά, αρώματα, αποσμητικά ή εντομοαπωθητικά πάνω στο Accu-Chek TenderLink, καθώς μπορεί να επηρεάσουν την ακεραιότητα του σετ.
- Ποτέ μην πληρώνετε (γεμίζετε) το σετ μεταφοράς (ινσουλίνης) ούτε να προσπαθήσετε να απεμπλοκάρετε μια φραγμένη σωλήνωση ενώ είναι συνδεδεμένο το σετ μεταφοράς (ινσουλίνης) με το σετ κεφαλής. Μπορεί να εισάγετε στο σώμα σας κατά λάθος ανεξέλεγκτη ποσότητα ινσουλίνης.
- Αποφεύγετε τη μηχανική καταπόνηση στο σημείο έγχυσης και στο Accu-Chek TenderLink. Να προσέχετε όταν μεταφέρετε βαριά αντικείμενα.

- Πριν την εισαγωγή του Accu-Chek TenderLink, προετοιμάστε το σημείο έγχυσης σύμφωνα με τις οδηγίες του νοσηλευτή σας.
- Ελέγξτε τη συγκέντρωση γλυκόζης στο αίμα 1–3 ώρες μετά από την εισαγωγή του Accu-Chek TenderLink και ελέγχετε τακτικά το σημείο έγχυσης. Μην εισάγετε νέο εύκαμπτο καθετήρα λίγο πριν πάτε για ύπνο. Ελέγχετε συχνά τη γλυκόζη στο αίμα (σε συνεννόηση με το γιατρό σας).
- Εάν η συγκέντρωση γλυκόζης αυξηθεί σημαντικά χωρίς εξήγηση ή προκύψει συναγερμός «απόφραξης», ελέγξτε για εμπόδιο στη ροή ή διαρροή ινσουλίνης. Εάν έχετε αμφιβολίες, αλλάξτε το Accu-Chek TenderLink.

Εισαγωγή του Accu-Chek TenderLink

Εικόνα1

Επιλέξτε ένα σημείο μακριά από την περιοχή της μέσης, τα κοκάλα, τον ιστό σε φάση επούλωσης, τον αφαλό και τα σημεία όπου έγινε πρόσφατα έγχυση. Καθαρίστε τα χέρια σας και το σημείο σύμφωνα με τις οδηγίες του νοσηλευτή

σας. Αφήστε το σημείο έγχυσης να στεγνώσει πριν από την εισαγωγή του εύκαμπτου καθετήρα.
Αφαιρέστε την μπροστινή πλευρά του αυτοκόλλητου επιθέματος (ΣΤ) από το αυτοκόλλητο (Ε) και τραβήξτε το προστατευτικό κάλυμμα (Α) από τη βελόνα εισαγωγής (Γ). Πιάστε το Accu-Chek TenderLink ανάμεσα στον αντίχειρα και το μεσαίο δάχτυλο του ενός χεριού πίσω από τους πλαϊνούς συνδετήρες και τραβήξτε πίσω την άκρη του αυτοκόλλητου με το δείκτη.

⚠ Προειδοποίηση

Διασφαλίστε την καθαριότητα στην εφαρμογή. Μην αγγίξετε τον εύκαμπτο καθετήρα ή τη βελόνα εισαγωγής.

Εικόνα 2

Με το ελεύθερο χέρι σας, τσιμπήστε λίγο υποδόριο ιστό στο απολυμασμένο σημείο. Εισάγετε τη βελόνα εισαγωγής (Γ) κάτω από το δέρμα σε γωνία 20–45°, προχωρώντας γρήγορα και με μια κίνηση. Παρακολουθείτε τον εύκαμπτο

καθετήρα (B) ενώ γίνεται η εισαγωγή για να βεβαιωθείτε ότι γίνεται ομαλά χωρίς κάμψη ή δίπλωση.

⚠ Προειδοποίηση

Άτομα με πολύ μεγάλο ή πολύ μικρό ποσοστό υποδόριου λιπώδη ιστού θα πρέπει να προσέχουν όταν επιλέγουν τη γωνία εισαγωγής ή το μήκος του καθετήρα. Ο καθετήρας μπορεί να παραμείνει στο μυϊκό ιστό ή στην επιδερμίδα, όπου η απορρόφηση του φαρμάκου είναι περιορισμένη ή αδύνατη. Ρωτήστε το γιατρό ή τον νοσηλευτή που σας παρακολουθεί για περισσότερες πληροφορίες. Σιγουρευτείτε ότι ο εύκαμπτος καθετήρας είναι πλήρως τοποθετημένος στον υποδόριο ιστό και δεν έχει καμφθεί στην επιφάνεια του δέρματος. Μόλις η βελόνα εισαγωγής τρυπήσει το δέρμα, ο εύκαμπτος καθετήρας πρέπει να ωθηθεί γρήγορα στο υπόλοιπο της διαδρομής, αλλιώς μπορεί να καμφθεί κατά την εισαγωγή προκαλώντας μειωμένη ή αποφραγμένη χορήγηση φαρμάκου.

Εικόνα 3

Πιέστε το αυτοκόλλητο (Ε) σταθερά πάνω στο δέρμα προκειμένου να εξασφαλίσετε την ασφαλή τοποθέτηση του Accu-Chek TenderLink. Τοποθετήστε το ένα δάχτυλο μπροστά από το παράθυρο ελέγχου στο Accu-Chek TenderLink για να το σταθεροποιήσετε. Πιέστε μαζί τους πλαϊνούς συνδετήρες της βελόνας εισαγωγής (Δ) απαλά και συγχρόνως τραβήξτε τη βελόνα εισαγωγής (Γ) από το δέρμα.

⚠ Προειδοποίηση

Απορρίψτε τη βελόνα εισαγωγής και το σετ έγχυσης μετά τη χρήση, σύμφωνα με τους τοπικούς κανονισμούς.

Εικόνα 4

Αφαιρέστε την πίσω πλευρά του αυτοκόλλητου επιθέματος (Ζ) από το αυτοκόλλητο (Ε) και πιέστε το αυτοκόλλητο σταθερά πάνω στο δέρμα.

Εικόνα 5

Συνδέστε το σύνδεσμο τύπου luer-lock (ΙΔ) στην αντλία σφίγγοντάς το στον προσαρμογέα της αντλίας. Σιγουρευτείτε ότι υπάρχει αμπούλα που περιέχει αρκετή ινσουλίνη στο θάλαμο της αμπούλας. Αφαιρέστε το στρογγυλό προστατευτικό καπάκι (ΙΒ) πιέζοντας προσεκτικά τους πλαϊνούς συνδετήρες προς τα μέσα. Ανατρέξτε στο εγχειρίδιο χρήσης της αντλίας για να πληρώσετε (γεμίσετε) το σετ μεταφοράς (ινσουλίνης) μέχρι να στάξει το φάρμακο από το άκρο της βελόνας συνδέσμου. Μην αφήνετε φυσαλίδες αέρα μέσα στην αμπούλα ούτε μέσα στο σετ μεταφοράς ινσουλίνης.

Εικόνα 6

Συνδέστε το σετ μεταφοράς (ινσουλίνης) στο νέο σετ κεφαλής που έχει εισαχθεί, με τη διογκωμένη πλευρά προς τα πάνω. Πρέπει να ακουστεί ένα «κλικ» όταν ασφαλίσει η σύνδεση. Γεμίστε τον κενό χώρο του περιβλήματος του καθετήρα (Η) με δόση των 0.7 μονάδων ινσουλίνης U-100 (περίπου 7 μl). Ξεκινήστε την έγχυση ινσουλίνης με την αντλία.

⚠ Προειδοποίηση

Αλλάζετε το σετ κεφαλής κάθε 2–3 ημέρες (μέγ. 72 ώρες). Αλλιώς κινδυνεύετε από κακή απορρόφηση ινσουλίνης ή φλεγμονή στο σημείο έγχυσης.

Ποτέ μην χρησιμοποιείτε το σετ μεταφοράς (ινσουλίνης) για περισσότερες από 6 ημέρες.

Πρέπει να γεμίσετε τον κενό χώρο στο νέο σετ κεφαλής που έχει εισαχθεί αφού συνδέσετε το σετ μεταφοράς (ινσουλίνης). Αν δεν το κάνετε θα χάσετε δόσεις ινσουλίνης.

Πάντα να ελέγχετε τη συγκέντρωση γλυκόζης στο αίμα 1–3 ώρες μετά την εισαγωγή του σετ.

Εάν δεν αισθανθείτε και δεν ακουστεί ο χαρακτηριστικός ήχος «κλικ» κατά τη σύνδεση, χρησιμοποιήστε νέο σετ κεφαλής και νέο σετ μεταφοράς (ινσουλίνης).

Μη χρησιμοποιείτε εργαλεία για να βιδώσετε το σύνδεσμο τύπου luer-lock στη θέση του.

Όγκος πλήρωσης:

30 cm/12”	περίπου 7 μονάδες *	περίπου 70 μl
60 cm/24”	περίπου 10 μονάδες *	περίπου 100 μl
80 cm/31”	περίπου 13 μονάδες *	περίπου 130 μl
110 cm/43”	περίπου 18 μονάδες *	περίπου 180 μl

*ινσουλίνη U100

Αποσύνδεση του Accu-Chek TenderLink

Το Accu-Chek TenderLink σας επιτρέπει να αποσυνδεθείτε προσωρινά από την αντλία για να κάνετε ντους, να κολυμπήσετε κτλ., χωρίς να αλλάξετε το Accu-Chek TenderLink.

⚠ Προειδοποίηση

Συμβουλευτείτε το γιατρό σας για τον τρόπο που μπορείτε να αντισταθμίσετε τυχόν χαμένη ποσότητα ινσουλίνης ενώ είστε αποσυνδεδεμένοι. Παρακολουθείτε προσεκτικά τη συγκέντρωση γλυκόζης στο αίμα ενώ είστε αποσυνδεδεμένοι από την αντλία και αφού επανασυνδεθείτε.

Βήμα 1

Θέστε την αντλία εκτός λειτουργίας. Κρατήστε στη θέση του το αυτοκόλλητο (E), πιέστε απαλά τους πλαϊνούς συνδετήρες του συνδέσμου (IA) και τραβήξτε το σύνδεσμο (I) από το περίβλημα του καθετήρα (H).

Βήμα 2

Τοποθετήστε το κάλυμμα αποσύνδεσης (IΓ) πάνω στο περίβλημα του καθετήρα.

Επανασύνδεση του Accu-Chek TenderLink

⚠ Προειδοποίηση

Πριν την επανασύνδεση, σιγουρευτείτε ότι εμφανίζεται μια σταγόνα φαρμάκου στο άκρο της βελόνας συνδέσμου.

Βήμα 1

Πληρώστε (γεμίστε) το Accu-Chek TenderLink μέχρι να βγει το φάρμακο από τη βελόνα συνδέσμου.

Βήμα 2

Κρατήστε το αυτοκόλλητο (Ε) στη θέση του και αφαιρέστε το κάλυμμα αποσύνδεσης (ΙΓ) από το περίβλημα του καθετήρα (Η).
Επανασυνδέστε το σύνδεσμο (Κ) στο περίβλημα του καθετήρα. Εάν ακουστεί ένα χαρακτηριστικό «κλικ» τότε ο σύνδεσμος έχει ασφαλίσει.

⚠ Προειδοποίηση

Δεν είναι απαραίτητη η χορήγηση πρόσθετης δόσης.

Ελλάδα

Κέντρο εξυπηρέτησης πελατών και τεχνικής υποστήριξης:
Τηλ.: 210 2703700
Δωρεάν Γραμμή Εξυπηρέτησης Πελατών Διαβήτη: 800 11 71000
24ωρη Γραμμή Τεχνικής Υποστήριξης Αντλίας Ινσουλίνης: 800 11 61010

Kasutusjuhised et
הוראות שימוש he
Upute za uporabu hr
Használati útmutató hu
Naudojimo instrukcijos lt
Lietošanas instrukcija lv
Instrucțiuni de utilizare ro
Инструкции по использованию ru
Návod na používanie sk
Navodila za uporabo sl
使用说明 zhs
使用說明 zht
دليل الاستخدام ar

ACCU-CHEK® TenderLink

INFUSIOONIKOMPLEKT

ülekandekomplekt

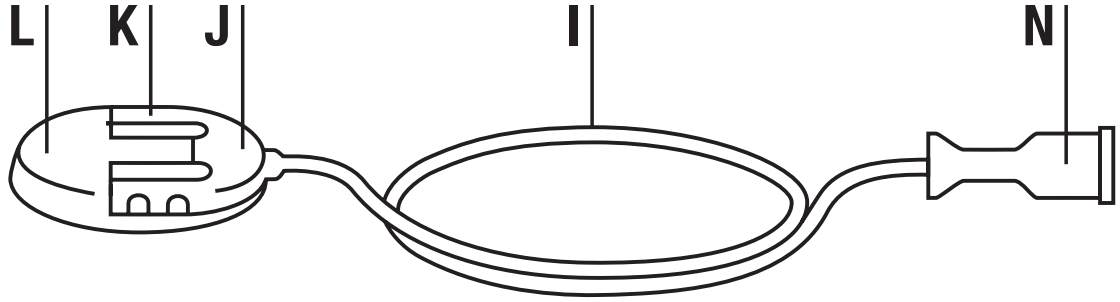

põhikomplekt

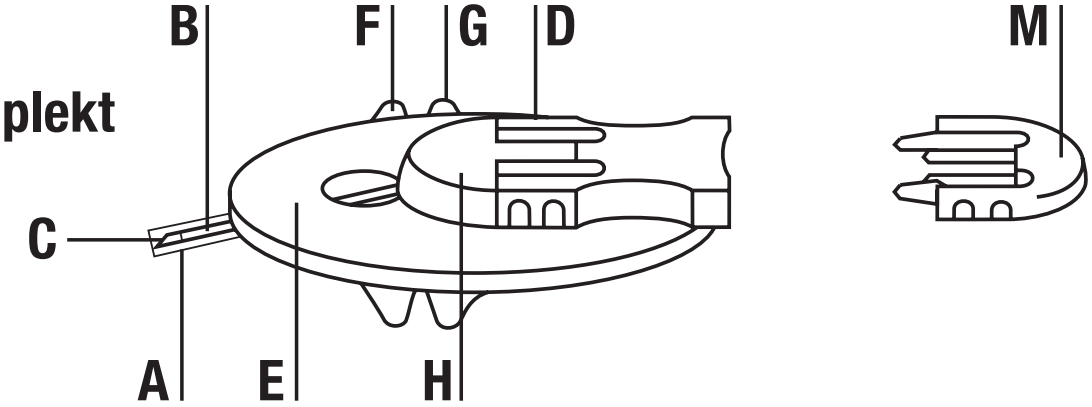

Kirjeldus

Accu-Chek TenderLink on infusioonikomplekt insuliini nahaaluseks infusiooniks mikroannuselise insuliinipumba abil.

Accu-Chek TenderLink I pakendi sisu

Pakend 1:

A kaitseümbris
B pehme kanüül
C sisestusnõel
D sisestusnõela külgklambrid
E isekleepuv pind
F kleepepinna katte eesmine pool
G kleepepinna katte tagumine pool
H kanüülikorpus
I kateeder
J ühendusosa koos ühendusnõelaga
K ühendusosa külgklambrid
L ringikujuline kaitsekork
M eralduskate
N luer-ühendus

Accu-Chek TenderLink infusioonikomplekti kanüüli pakend

Pakend 2: Pakendi 1 osad A–H + M.

⚠ Hoiatus

Enne kasutust lugege hoolikalt juhiseid.

Soovitatav on tutvuda insuliinipumba käsiraamatus toodud teabega insuliinipump-ravi kohta.

Esmakordsel kasutamisel tuleb komplekt kokku ühendada meditsiinitöötaja juuresolekul.

- Kinnises ja kahjustamata pakendis seade on steriilne. Mitte kasutada, kui steriilne pakend on avatud või kahjustatud.
- Kaitske toodet liigse niiskuse, päikesevalguse ja kuumuse eest. Hoidke toatemperatuuril.

- Pärast iga kasutuskorda visake komplekt ära. Ärge puhastage ega sterilisee-rige korduvalt.
- Infusioonikomplekti korduvkasutus võib põhjustada nakkust, süstekoha ärritust või kahjustada kanüüli/nõela. Kahjustatud kanüül/nõel võib takistada ravimi õigesti manustamist.
- Accu-Chek TenderLink on mõeldud ainult subkutaanseks kasutuseks.
- Luer-ühendus tuleb alati tugevalt pumbaadapteri külge keerata. Vastasel juhul jääb lekkeoht, sest infusioonikomplekti ja pumba vaheline ühendus on lahtine. Ärge kasutage ühtegi abiinstrumenti, et luer-ühendust omale kohale kinnitada. Muidu võite luer-ühendust kahjustada.
- Ärge jätke Accu-Chek TenderLink'i sisse õhumulle. Loputage süsteem hoolikalt läbi.
- Väike osa Accu-Chek TenderLink komplekti kuuluvaid pehmeid kanüüle võib sisestamise ajal niverduda või kasutuse ajal kohalt nihkuda. Sellisel juhul peaksite kohe võtma uue Accu-Chek TenderLink'i.

- Kontrollige manustamiskohta sageli, et veenduda, et pehme kanüül püsib omal kohal. Kanüül on pehme ja seega ei tunne te seda välja tõmmates mingit valu. Pehme kanüül peab alati olema täies pikkuses sisestatud, et kogu ravim saaks manustatud. Asendage Accu-Chek TenderLink kohe, kui isekleepuv pind tuleb lahti.
- Ärge sisestage sisestusnõela pehmesse kanüüli korduvalt. Uuesti sisestamisel võib pehme kanüül rebeneda ning insuliini manustatakse teadmata koguses.
- Accu-Chek TenderLink'i lahti ühendades pöörake erilist tähelepanu hügieenile.
- Ärge kunagi kasutage kanüüli kauem kui 72 tundi (3 päeva). Ärge kunagi kasutage ülekandekomplekti kauem kui kuus päeva. Kolbampulli vahetades veenduge, et ülekandekomplekt oleks enne põhikomplekti külge ühendamist korralikult läbi loputatud.
- Kui manustamiskoht muutub põletikuliseks, võtke uus Accu-Chek TenderLink ja asetage see mujale.

- Ärge pihustage Accu-Chek TenderLink'i peale puhastusaineid, parfüüme ega putukatõrjevahendeid, sest see ei pruugi enam nii hästi omal kohal püsida.
- Ärge kunagi loputage läbi ülekandekomplekti või püüdke selle voolikut verehüübest puhastada ajal, kui see on ühendatud põhikomplekti külge. Te võite endale kogemata manustada teadmata koguse insuliini.
- Vältige liigset survet manustamiskohale ja Accu-Chek TenderLink'ile. Olge ettevaatlik raskusi kandes.
- Enne Accu-Chek TenderLink'i sisestamist valmistage manustamiskoht ette nii nagu meditsiinitöötaja on teid juhendanud.
- Kontrollige veresuhkru sisaldust 1–3 tundi pärast Accu-Chek TenderLink sisestamist ja hinnake manustamiskoha seisundit regulaarselt. Ärge sisestage uut pehmet kanüüli vahetult enne magamaminekut. Kontrollige veresuhkru sisaldust sageli (konsulteerige selles osas oma arstiga).
- Kui veresuhkrutase on tõusnud seletamatult kõrgele või käivitub ummistuse («occlusion») alarmisignaal, kontrollige komplekti verehüüvete või ummistuste suhtes. Kahtluste korral vahetage Accu-Chek TenderLink komplekt uue vastu.

Accu-Chek TenderLink'i sisestamine

Pilt 1

Valige sobiv koht, mis ei asuks talje, luude, armkoe, naba ega hiljuti kasutatud manustamiskoha läheduses. Puhastage käed ja manustamiskoht nii nagu meditsiinitöötaja on teid juhendanud. Enne kanüüli sisestamist laske manustamiskohal kuivada.

Eemaldage kleepepinnalt (E) selle katte (F) eesmine pool ja tõmmake sisestusnõelalt (C) maha kaitseümbris (A). Haarake Accu-Chek TenderLink külgklambrite vahele jääv osa ühe käe pöidla ja keskmise sõrme vahele ja tõmmake nimetissõrmega isekleepuva pinna serv tagasi.

⚠ Hoiatus

Komplekt tuleb paigaldada puhtalt. Ärge puudutage pehmet kanüüli ega sisestusnõela.

Pilt 2

Vaba käe sõrmede vahele haarake desinfitseeritud alal pisut nahka koos aluskoega. Sisestage sisestusnõel (C) ühe kiire liigutusega naha alla 20–45° all. Jälgige pehmet kanüüli (B) sisestamise ajal, et see siseneks ühtlaselt niverduste ja kõverdusteta.

⚠ Hoiatus

Kui nahaalust rasvkude on palju, tuleb sisestusnurka ja kanüüli pikkust hoolega valida. Kanüül võib sattuda lihaskoesse või naha pindmisess kihti, kus ravim ei imendu või imendub vaid piiratud koguses. Küsige täpsemalt oma raviarstilt.

Veenduge, et pehme kanüül on täielikult nahaluskoesse sisestatud ega ole naha pinnal niverunud.

Kui sisestusnõel on naha läbistanud, tuleb pehmet kanüüli kiiresti edasi lükata, et see sisestamise ajal ei niverduks. Vastasel juhul võib manustatava insuliini kogus väheneda või manustamine katkeda.

Pilt 3

Suruge isekleepuv pind (E) kindlalt nahale, et Accu-Chek TenderLink püsiks liikumatult omal kohal. Asetage üks sõrm Accu-Chek TenderLink'il oleva kontrollakna ette, et see fikseerida. Suruge sisestusnõela (D) külgklambrid õrnalt kokku ja samal ajal tõmmake sisestusnõel (C) nahast välja.

⚠ Hoiatus

Kõrvaldage sisestusnõel ja infusioonikomplekti pärast kasutamist vastavalt kohalikele eeskirjadele.

Pilt 4

Eemaldage kleepepinnalt (E) selle tagaosa (G) ja suruge kleepepind kindlalt nahale.

Pilt 5

Keerake luer-ühendus (N) kindlalt pumba külge, keerates selle pumba adapteri sisse. Kontrollige, et padrunipesas oleks piisavalt insuliini sisaldav padrun. Eemaldage ringikujuline kaitsekork (L), vajutades külgklambreid ettevaatlikult sissepoole. Ülekandekomplekti tuleb läbi loputada seni, kuni ühendusnõela tipust väljub ravimitilk – järgige pumba kasutusjuhendit. Ärge jätke padruni ega ülekandekomplekti sisse õhumulle.

Pilt 6

Ühendage ülekandekomplekt äsja sisestatud põhikomplektile nii, et kumer pool jääb ülespoole. Ühenduse fikseerumisel peab kostuma klõpsatus. Täitke kanüülikorpuse tühi voolikuosa (H) 0.7 boolus-ühiku insuliiniga U-100 (umbes 7 µl). Alustage insuliini manustamist pumba abil.

⚠ Hoiatus

Põhikomplekti tuleb vahetada iga 2–3 päeva (maks 72 h) järel. Vastasel juhul tekib insuliinresistentsuse või manustamiskoha põletiku oht.

Ärge kunagi kasutage voolikukomplekti kauem kui kuus päeva.

Pärast ülekandekomplekti sisestamist tuleb uuesti täita põhikomplekti tühi voolikuosa. Vastasel juhul ei pruugi insuliini kogus olla piisav.

Kontrollige oma veresuhkrutaset alati 1–3 tunni möödudes komplekti kasutusele võtmisest.

Kui ühendades ei kuule või märka te klõpsu, võtke uus põhi- ja ülekandekomplekt.

Ärge kasutage ühtegi abiinstrumenti, et luer-ühendust omale kohale kinnitada.

Täitemahud:

30 cm/12”	umbes 7 ühikut *	umbes 70 µl
60 cm/24”	umbes 10 ühikut *	umbes 100 µl
80 cm/31”	umbes 13 ühikut *	umbes 130 µl
110 cm/43”	umbes 18 ühikut *	umbes 180 µl

*U100 insulin

Accu-Chek TenderLink'i lahti ühendamine

Accu-Chek TenderLink'i on võimalik ajutiselt pumba küljest lahti ühendada, et käia duši all, ujumas vm, ilma et peaksite Accu-Chek TenderLink'i asendama.

⚠ Hoiatus

Palun pidage nõu oma arsti/meditsiiniõega, kuidas manustada puudujääv insuliini kogus, kui olete komplekti lahti ühendanud. Jälgige hoolikalt veresuhkrusisaldust, kui olete pumba küljest lahti ühendanud või pärast uuesti külge ühendamist.

Punkt 1

Peatage pump. Kleepepinda (E) omal kohal hoides suruge õrnalt ühendusosa (K) külgklambreid ja tõmmake ühendusosa (J) kanüülikorpusest (J) välja.

Punkt 2

Asetage eralduskate (M) kanüülikorpusesse.

Accu-Chek TenderLink'i tagasi ühendamine

⚠ Hoiatus

Enne tagasi ühendamist kontrollige, et ühendusosa nõela tipust väljuks insuliinilahuse tilk.

Punkt 1

Täitke Accu-Chek TenderLink'i lahusega seni, kuni nõela tipust väljub ravimilahust.

Punkt 2

Hoidke kleepepinda (E) omal kohal ja eemaldage kanüülikorpuselt (H) eraldus-kate (M).

Ühendage ühendusosa (J) kanüülikorpuse külge tagasi. Kui kuulete «klõpsu», on ühendusosa omale kohale fikseerunud.

⚠ Hoiatus

Täiendavat boolus-annust ei tule manustada.

Eesti

Klienditoe- ja teeninduskeskus:
Tel. +372 6460660
www.accu-chek.ee
www.surgitech.ee

ישראל

תמיכת לקוחות:

טלפון: 04-6175390 או

04-6275397

www.dyndiabetes.co.il

⚠ אזהרה

אין צורך לספק בולוס נוסף.

חיבור מחדש של Accu-Chek TenderLink

⚠ אזהרה

לפני החיבור מחדש, ודא שקיימת טיפת תרופה בחוד מחט המחבר.

צעד 1

מלא את Accu-Chek TenderLink עד שיוצאת תרופה ממחט המחבר.

צעד 2

אחוז את המדבקה (E) במקומה והסר את כיסוי הניתוק (M) מבית הצינורית (H).

חבר מחדש את המחבר (J) לבית הצינורית. צליל "קליק" מבטיח את נעילת המחבר.

ניתוק Accu-Chek TenderLink

Accu-Chek TenderLink מאפשר ניתוק זמני מהמשאבה לצורך מקלחת, שחייה, וכד' בלי להחליף את Accu-Chek TenderLink.

⚠ אזהרה

התייעץ עם הצוות הרפואי המטפל בך לגבי השלמת האינסולין החסר כתוצאה מפרק הזמן שבו המשאבה הייתה מנותקת. בדוק בזהירות את רמת הסוכר בדם בעת הניתוק מהמשאבה ולאחר החיבור מחדש.

צעד 1

עצור את המשאבה. אחוז את המדבקה (E) במקומה, לחץ בעדינות את תפסניות הצד של המחבר (K) ומשוך את המחבר (J) מבית הצינורית (H).

צעד 2

הרכב את כיסוי הניתוק (M) על בית הצינורית.

נפח מילוי:

30 ס"מ \ "12	כ - 7 יחידות *	כ- 70µl
60 ס"מ \ "24	כ - 10 יחידות *	כ- 100µl
80 ס"מ \ "31	כ - 13 יחידות *	כ- 130µl
110 ס"מ \ "43	כ - 18 יחידות *	כ- 180µl

*אינסולין U100

⚠ אזהרה

החלף את ערכת הראש בכל 3-2 ימים (לכל היותר 72 שעות). אחרת קיימת סכנה של התנגדות לאינסולין או דלקת בנקודת ההחדרה.
אין להשתמש בערכת צינורית למשך יותר מ- 6 ימים.
עליך למלא את החלל הריק של ערכת הראש החדשה שהכנסת לאחר חיבור ערכת ההעברה. אי ביצוע פעולה זו יגרום להפסד אינסולין.
בדוק תמיד את רמת הסוכר בדם 3-1 שעות לאחר החדרת הערכה.
אם הצימוד אינו משמיע קליק ברור ולא נראה כחיבור חלק, השתמש בערכת ראש חדשה ובערכת העברה חדשה.
אין להשתמש בכלים כלשהם להברגת מחבר סוגר ה- Luer למקומו.

איור 5

חבר את סוגר ה- Luer (N) אל המשאבה על ידי הידוקו לתוך מתאם המשאבה. ודא שמצויה מיכל המכילה מספיק אינסולין בתא המיכל. הסר את כיסוי המגן העגול (L) על ידי לחיצת תפסניות הצד פנימה בעדינות. פעל בהתאם לחוברת ההדרכה של יצרן המשאבה לביצוע איתחול של ערכת ההעברה עד שהתרופה מטפטפת מחוד מחט החיבור. אין להשאיר בועות אוויר במיכל האינסולין או בערכת ההעברה.

איור 6

חבר את ערכת ההעברה לערכת הראש החדשה שהכנסת כאשר הצד הבולט כלפי מעלה. צריך להישמע צליל קליק בעת חיבור נכון. מלא את החלל הריק של בית הצינורית (H) עם בולוס של 0.7 יחידות של אינסולין U-100 (כ- 7 µl). התחל טיפול על ידי המשאבה.

איור 3

לחץ על המדבקה (E) בחוזקה על העור כדי להבטיח הצמדה טובה של Accu-Chek TenderLink. הנח אצבע אחת לפני חלונית הבדיקה על Accu-Chek TenderLink כדי לקבע אותו. לחץ בו זמנית על תפסניות הצד של מחט ההחדרה (D) בעדינות ובאותה עת משוך את מחט ההחדרה (C) החוצה מהעור.

⚠ אזהרה

השלך את מחט ההחדרה ואת ערכת העירוי לאחר השימוש בהתאם לתקנות המקומיות.

איור 4

הסר את הצד האחורי של הגב הדביק (G) מהמדבקה (E) ולחץ את המדבקה בחוזקה על העור.

איור 2

עם היד הפנויה, צבוט מעט רקמה תת-עורית במקום המחוטא. הכנס את מחט ההחדרה (C) אל מתחת לעור בזווית של 20 – 45° , בתנועה אחת מהירה. הסתכל על הצינורית הרכה (B) בעת ההחדרה כדי לוודא שהיא נכנסת באופן חלק ללא קיפול או קימוט.

⚠ אזהרה

אנשים עם כמויות קטנות מאוד או גדולות מאוד של רקמה שומנית תת-עורית צריכים לשים לב בבחירת זווית ההחדרה או אורך הצינורית הרכה. הצינורית עלולה להיתקע ברקמה שרירית או באפידרמיס (שכבת העור החיצונית), שם ספיגת התרופה מוגבלת או בלתי אפשרית. שאל את הרופא המטפל לגבי אפשרות זו. ודא שהצינורית הרכה מוחדרת במלואה לתוך הרקמה התת-עורית ולא מקופלת על פני העור.

לאחר שמחט ההחדרה מנקבת את העור, יש לדחוף במהירות את הצינורית הרכה את יתרת הדרך, אחרת היא עלולה להתקמט בהחדרה, ולגרום לחסימה או הפחתה במתן התרופה.

החדרת Accu-Chek TenderLink

איור 1

בחר נקודה הרחק מקו המותניים, עצמות, צלקות, טבור ונקודות ההחדרה שבהן השתמשת לאחרונה. נקה את הידיים ואת הנקודה בהתאם להוראות הצוות הרפואי. אפשר לנקודת ההחדרה להתייבש לפני החדרת הצינורית הרכה.

הסר את החצי הקדמי של הגב הדביק (F) מהמדבקה (E) ומשוך להסרת הכיסוי המגן (A) ממחט ההחדרה אחוז ב- Accu-Chek TenderLink בין האגודל לאמה של יד אחת מאחורי תפסניות הצד ומשוך לאחור את קצה המדבקה באמצעות האצבע.

⚠ אזהרה

ודא התקנה נקייה. אין לגעת בצינורית הרכה או במחט ההחדרה.

שים לב בעת נשיאת משאות כבדים.

- לפני החדרת Accu-Chek TenderLink, הכן את נקודת ההחדרה בהתאם להוראות הצוות הרפואי.
- בדוק את רמת הסוכר בדם 1-3 שעות לאחר החדרת Accu-Chek TenderLink ובדוק את נקודת ההחדרה באופן סדיר. אין להחדיר צינורית רכה חדשה מייד לפני השינה. בדוק את רמת הסוכר בדם לעתים קרובות (ברר עם הרופא).
- אם רמת הסוכר בדם גבוהה מדי באופן בלתי צפוי, או שמופעלת התראת "occlusion" (חסימה), בדוק חסימות או נזילות. במקרה של ספק, החלף את Accu-Chek TenderLink.

- אין להכניס מחדש את מחט ההחדרה לתוך הצינורית הרכה. הכנסה מחדש עלולה לגרום לקריעת הצינורית הרכה וכתוצאה מכך לזרימת תרופה בכמות בלתי צפויה.
- אם עליך לנתק את Accu-Chek TenderLink, שים לב במיוחד להיגיינה.
- אין להשתמש בצינורית רכה למשך יותר מ- 72 שעות (3 ימים).
  אין להשתמש בערכת ההעברה למשך יותר מ- 6 ימים.
  בעת החלפת מיכל האינסולין, ודא שבוצע איתחול יסודי לערכת ההעברה לפני חיבור לערכת הראש.
- אם נוצרת דלקת בנקודת ההחדרה, החלף את Accu-Chek TenderLink והשתמש בנקודה חדשה.
- אין להשתמש בחומרי חיטוי, בשמים, דאודורנטים או דוחי חרקים על Accu-Chek TenderLink מכיוון שחומרים אלה עלולים לגרום נזק לערכה.
- אין לבצע איתחול של ערכת ההעברה או לנסות לשחרר קו סתום בעת שערכת ההעברה מחוברת לערכת הראש. פעולה זו עלולה להזריק כמות לא מבוקרת של אינסולין.
- הימנע מהפעלת לחץ מכני על נקודת ההחדרה ועל Accu-Chek TenderLink.

- שימוש חוזר בעירוי עלול לגרום לזיהום, לגירוי המקום או לנזק לצינורית / מחט. צינורית / מחט פגומות עלולות להביא לידי החדרת כמות לא מדויקת של התרופה.
- Accu-Chek TenderLink נועד לשימוש תת-עורי בלבד
- הדק תמיד את סוגר ה- Luer בחוזקה לתוך מתאם המשאבה. במידה ולא עשית זאת, עלולה להיות נזילה כתוצאה מחיבור רופף בין ערכת העירוי לבין המשאבה. הימנע משימוש בכלים כלשהם להברגת מחבר סוגר ה- Luer למקומו. אחרת עלול להיגרם נזק למחבר סוגר ה- Luer.
- אין להשאיר בועות אוויר ב- Accu-Chek TenderLink. בצע איתחול יסודי.
- באחוז נמוך ממקרי השימוש ב- Accu-Chek TenderLink הצינוריות הרכות עלולות להתקפל בעת ההחדרה או לזוז ממקומן בזמן השימוש. במקרה זה עליך להשתמש מייד ב- Accu-Chek TenderLink חדש.
- יש לבדוק לעתים קרובות ולוודא שהצינורית הרכה נשארת במקומה. מכיוון שהצינורית כה רכה, לא תרגיש כל כאב אם היא נמשכת החוצה. על הצינורית הרכה להיות מוחדרת תמיד במלואה כדי לקבל את המינון המלא של התרופה. החלף את Accu-Chek TenderLink מייד עם שחרור המדבקה.

Accu-Chek TenderLink צינורית ערכת הזרקה

תוכן אריזת

אריזה 2: רכיבים A-H + M מאריזה 1.

⚠ אזהרה

קרא את ההוראות בקפידה לפני השימוש.

מומלץ לעיין בחוברת ההדרכה של משאבת האינסולין למידע אודות טיפול במשאבה.

לשימוש ראשוני, יש לבצע את ההתקנה בנוכחות איש צוות רפואי.

- התקן זה הינו סטרילי עד לפתיחת האריזה או פגיעה בה. אין להשתמש אם האריזה הסטרילית נפתחה או פגומה.
- הגן על המוצר מפני לחות, אור שמש וחום מוגזמים. אחסן בטמפרטורת החדר.
- השלך את הערכה לאחר כל שימוש. אין לנקות או לחטא מחדש.

תיאור

Accu-Chek TenderLink היא ערכת עירוי להזרקה תת-עורית של אינסולין שניתן באמצעות משאבות אינסולין במינונים קטנים.

תוכן אריזת Accu-Chek TenderLink I

אריזות:1

אריזה 1 (ערכה מלאה):

A כיסוי מגן
B צינורית רכה
C מחט החדרה
D תפסניות צד למחט ההחדרה
E מדבקה
F החצי הקדמי של הגב הדביק
G הצד האחורי של הגב הדביק
H בית הצינורית
I צינור
J מחבר עם מחט מחבר
K תפסניות צד של המחבר
L כיסוי מגן עגול
M כיסוי ניתוק
N סוגר ה- Luer

ACCU-CHEK®
TenderLink

ערכת עירוי

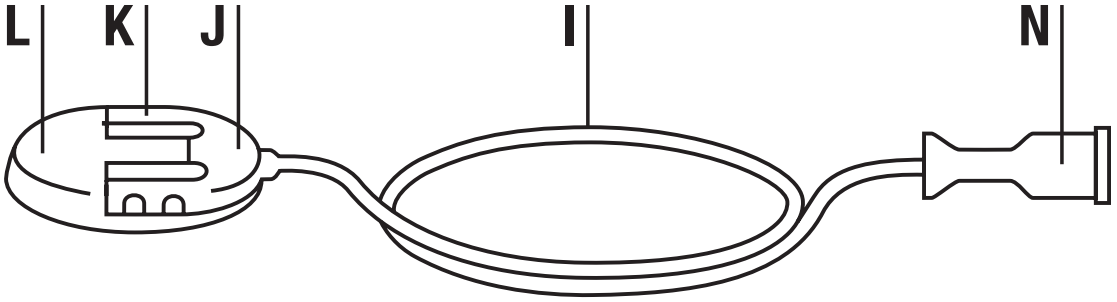

ערכת העברה

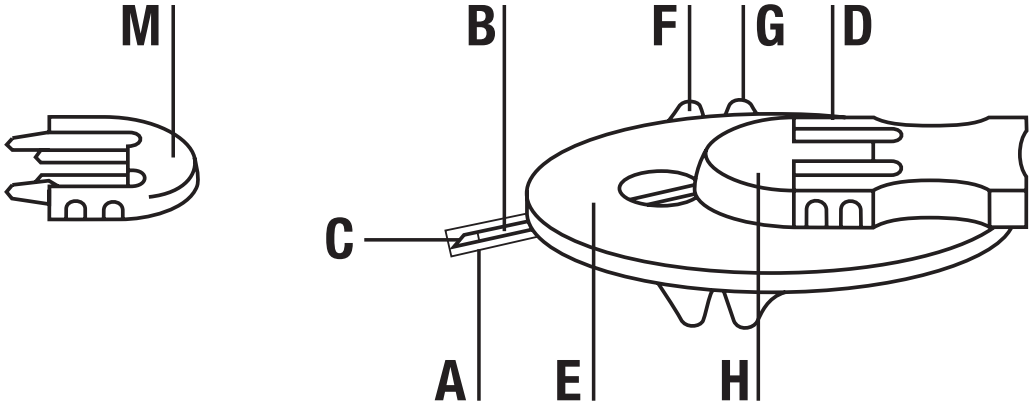

ערכת ראש

ACCU-CHEK® TenderLink

INFUZIJSKI SET

pribor za prijenos (kateter)

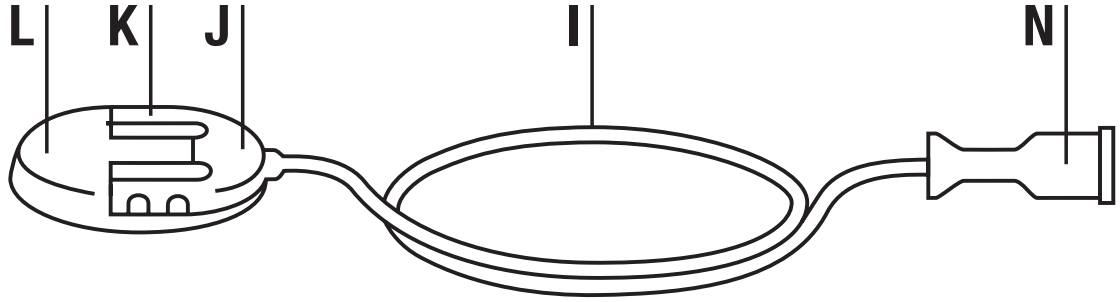

glavni pribor (kanila)

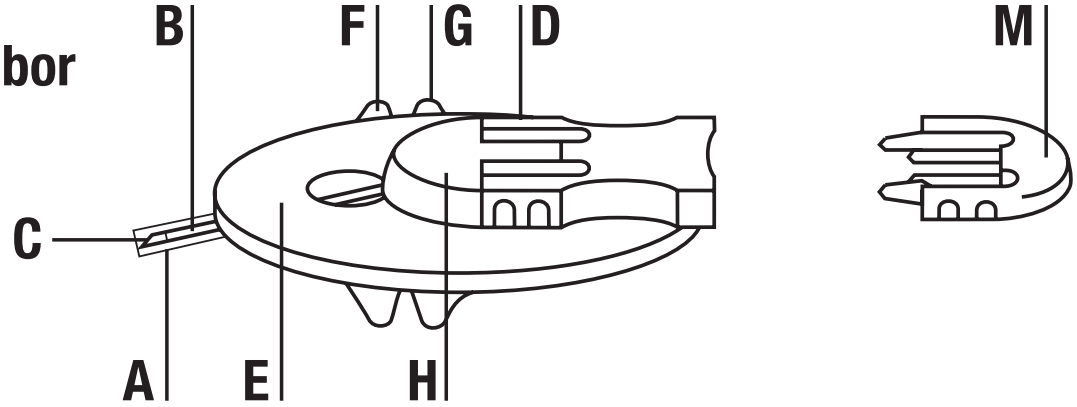

Opis

Accu-Chek TenderLink infuzijski set je za potkožnu infuziju inzulina pomoću inzulinskih pumpi u mikrodozama.

Sadržaj pakiranja Accu-Chek TenderLink I

Komplet 1:

A zaštitni poklopac
B meka kanila
C igla za uvođenje
D bočni držači igle za uvođenje
E samoljepiva podloga
F prednji dio prianjajuće podloge
G stražnji dio prianjajuće podloge
H kućište kanile
I cjevčica
J priključak sa spojnom iglom
K bočni držači priključka
L kružni zaštitni poklopac
M poklopac tijekom odvajanja
N Luerov priključak

Sadržaj pakiranja Accu-Chek TenderLink infuzijski set kanila

Komplet 2: Dijelovi A–H + M iz kompleta 1.

⚠ Upozorenje

Prije uporabe pažljivo pročitajte upute.

Preporučuje se da pročitate priručnik za inzulinsku pumpu radi dodatnih informacija o terapiji pumpom.

Preporučamo da se prvo postavljanje infuzijskog seta napravi u prisustvu liječnika dijabetologa.

- Chek infuzijski setovi su sterilni proizvodi i namijenjeni su za jednokratnu upotrebu. Sterilnost proizvoda je zagarantirana ako je pakiranje neoštećeno. Nikada ne koristite infuzijski set ako je pakiranje oštećeno ili je bilo otvoreno.

- Zaštitite proizvod od prekomjerne vlage, direktnog sunčevog svjetla i topline. Čuvajte na sobnoj temperaturi.
- Nakon svake uporabe bacite pribor. Nemojte ga čistiti ili ponovo sterilizirati.
- Ponovna uporaba infuzijskog seta može izazvati infekciju, nadražiti mjesto uvođenja ili oštetiti kanilu/iglu. Oštećena kanila/igla može prouzrokovati netočnu primjenu lijeka.
- Accu-Chek TenderLink infuzijski set namijenjen je samo potkožnoj primjeni.
- Uvijek dobro pričvrstite Luerov priključak na adapter pumpe. Ako to ne učinite postoji opasnost od istjecanja inzulina, zbog slabe povezanosti pribora za infuziju s pumpom. Izbjegavajte korištenje alata za pričvršćivanje Luerovog priključka jer tako može doći do njegovog oštećenja.
- Pazite da ne ostanu mjehurići zraka u Accu-Chek TenderLink infuzijskom setu. Zato pažljivo napravite punjenje infuzijskog seta inzulinom.
- Mali postotak Accu-Chek TenderLink infuzijskih setova koji koriste meke kanile mogu se slučajno prikliještiti tijekom umetanja ili pomaknuti tijekom uporabe. Ako se ovo dogodi, odmah zamijenite Accu-Chek TenderLink infuzijski set novim.

- Redovno provjeravajte je li meka kanila čvrsto na svom mjestu. Budući da je kanila mekana, nećete osjetiti nikakvu bol ako se ona izvuče. Meka kanila uvijek mora u cijelosti biti umetnuta da bi se mogla isporučiti cjelokupna količina inzulina. Zamijenite Accu-Chek TenderLink infuzijski set čim samoljepivi sloj popusti.
- Ne umećite ponovo iglu za uvođenje u meku kanilu. Ponovno umetanje može izazvati trganje meke kanile, što koje može rezultirati nepredvidljivim protokom inzulina.
- Ako morate odspojiti svoj Accu-Chek TenderLink infuzijski set, obratite iznimnu pozornost na higijenu.
- Nikad ne koristite meku kanilu dulje od 72 sata (3 dana). Nikad ne koristite kateter infuzijskog seta dulje od 6 dana. Prilikom izmjene uloška uvjerite se da je infuzijski set u cijelosti ispunjen inzulinom prije spajanja na glavni pribor.
- Ako opazite znakove upale, odmah zamjenite infuzijski set i mjesto uboda (aplikacije).

- Na Accu-Chek TenderLink ne stavljajte sredstva za dezinfekciju, osvježivače ili sredstva za odbijanje insekata jer mogu utjecati na stabilnost kompleta.
- Ne pripremajte pribor za prijenos i ne pokušavajte oslobađati začepljeni vod dok je infuzijski set spojen na kanilu tj. na tijelo jer može doći do infuzije nekontrolirane količine inzulina u tijelo.
- Izbjegavajte vršiti pritisak na mjesto davanja infuzije i na Accu-Chek TenderLink infuzijski set. Budite pažljivi pri nošenju teških predmeta.
- Prije primjene Accu-Chek TenderLink infuzijskog seta pripremite mjesto davanja infuzije prema uputama vašeg liječnika.
- Provjerite razinu glukoze u krvi svakih 1–3 sata nakon postavljanja Accu-Chek TenderLink infuzijskog seta i redovito provjeravajte mjesto aplikacije. Nemojte umetati novu meku kanilu neposredno prije spavanja. Često provjeravajte razinu glukoze u krvi (prema dogovoru s vašim liječnikom).
- Ako se razina glukoze u krvi neočekivano povisi ili se javi alarm »začepljenja« provjerite ima li znakova začepljenja ili istjecanja inzulina iz infuzijskog seta. Ako niste sigurni, zamijenite Accu-Chek TenderLink infuzijski set.

Postavljanje Accu-Chek TenderLink infuzijskog seta

Slika 1

Odaberite mjesto koje nije blizu struka, kostiju, ozlijeđenog tkiva, pupka i mjesta na kojima ste nedavno primali infuziju. Očistite ruke i mjesto aplikacije (uboda) u skladu s uputama vašeg liječnika. Neka se mjesto aplikacije infuzijskog seta osuši prije umetanja mekane kanile.

Odvojite prednju polovicu prianjajuće pozadine (F) od samoljepive podloge (E) i skinite zaštitni poklopac (A) s igle za uvođenje (C). Uhvatite Accu-Chek TenderLink infuzijski set između palca i srednjeg prsta jedne ruke, iza bočnih držača i kažiprstom povucite prema natrag rub samoljepive podloge.

⚠ Upozorenje

Osigurajte čistoću pri postavljanju infuzijskog seta. Ne dodirujte mekanu kanilu ili iglu za uvođenje.

Slika 2

Slobodnom rukom podignite dio potkožnog tkiva na mjestu koje ste prethodno dezinficirali. Umetnite iglu za uvođenje (C) ispod kože pod kutom 20–45°, brzo i jednoličnim pokretom. Pazite da mekana kanila (B) tijekom umetanja uđe lagano, bez savijanja ili uklještenja.

⚠ Upozorenje

Osobe s vrlo malom ili velikom količinom potkožnog masnog tkiva moraju pažljivo odabrati kut umetanja i duljinu kanile kako se kanila ne bi našla u mišićnom tkivu ili epidermi gdje je apsorpcija inzulina ograničena ili nemoguća. Za detalje upitajte svog liječnika.

Uvjerite se da je mekana kanila u cijelosti umetnuta u potkožno tkivo, odnosno da nije savijena pri površini kože.

Nakon što igla za uvođenje probije kožu, mekana kanila mora se brzo umetnuti cijelom duljinom kako ne bi došlo do savijanja nakon umetanja, uzrokujući smanjen ili prekinut dotok inzulina.

Slika 3

Čvrsto pritisnite samoljepivu podlogu (E) na kožu da biste osigurali dobro prianjanje Accu-Chek TenderLink infuzijskog seta. Da biste ga namjestili, stavite prst ispred Accu-Chek TenderLink otvora za provjeru. Pažljivim pritiskom spojite bočne držače igle za uvođenje (D) i istodobno izvucite iglu za uvođenje (C) iz kože.

⚠ Upozorenje

Odložite iglu za uvođenje i infuzijski set nakon uporabe u skladu s lokalnim propisima.

Slika 4

Uklonite stražnju stranu prianjajuće pozadine (G) od samoljepive podloge (E) i podlogu čvrsto pritisnite na kožu.

Slika 5

Spojite Luerov priključak (N) na pumpu njegovim pritezanjem na adapter pumpe. Uvjerite se da se u odjeljku za ampulu nalazi ampula s dovoljnom količinom inzulina. Nježnim pritiskom na bočne držače prema unutra uklonite okrugli zaštitni poklopac (L). Slijedite korisničke upute proizvođača pumpe da biste napunili infuzijski set sve dok inzulin ne počne kapati na vrhu spojne igle. Ne ostavljajte mjehuriće zraka u ampuli ili infuzijskom setu.

Slika 6

Infuzijski set spojite na netom umetnuti glavni pribor, pri čemu ispupčena strana mora biti okrenuta prema gore. Prilikom spajanja mora se čuti klik. Prazno ležište kanile (H) ispunite bolusom od 0.7 jedinica inzulina U100 (oko 7µl). Sada možete započeli isporoku inzulina inzulinskom pumpon.

⚠ Upozorenje

Glavni pribor (kanilu) zamijenite svaka 2–3 dana (najviše 72 sata). U suprotnom može doći do inzulinske rezistencije i upale mjesta aplikacije (uboda).

Nikad ne koristite kateter infuzijskog seta dulje od 6 dana.

Nakon spajanja katetera morate ispuniti prazni dio umetnute kanile. Ako to ne učinite može doći do isporuke premale količine inzulina.

Uvijek provjerite razinu glukozu u krvi 1–3 sata nakon postavljanja infuzijskog seta.

Ako spojnica ne klikne na primjetan i zvučan način, upotrijebite novu kanilu i novi kateter.

Za pričvršćivanje Luerovog priključka ne koristite nikakav alat.

Volumni potrebni za ispunu infuzijskog seta:

30 cm/12”	približno 7 jedinica *	približno 70 µl
60 cm/24”	približno 10 jedinica *	približno 100 µl
80 cm/31”	približno 13 jedinica *	približno 130 µl
110 cm/43”	približno 18 jedinica *	približno 180 µl

*100-jedinični inzulin

Odspajanje Accu-Chek TenderLink infuzijskog seta

Accu-Chek TenderLink infuzijski set dopušta vam privremeno odvajanje od pumpe za potrebe tuširanja, plivanja itd., bez promjene Accu-Chek TenderLink infuzijskog seta.

⚠ Upozorenje

Potražite savjet vašeg liječnika na koji način kompenzirati količinu inzulina koja nije isporučena za vrijeme dok je infuzijski set bio odspojen od inzulinske pumpe. Pažljivo pratite razinu glukoze u krvi dok je infuzijski set odvojen od pumpe te nakon ponovnog spajanja.

Korak 1

Stavite pumpu u funkciju STOP. Držite samoljepivu podlogu (E) na svom mjestu, nježno pritisnite bočne držače priključka (K) i izvucite priključak (J) iz kućišta kanile (H).

Korak 2

Postavite poklopac za odvajanje (M) na kućište kanile.

Ponovno spajanje Accu-Chek TenderLink infuzijskog seta

⚠ Upozorenje

Prije ponovnog spajanja uvjerite se da se kap inzulina pojavila na vrhu spojne igle.

Korak 1

Ispunite Accu-Chek TenderLink infuzijski set sve dok inzulin ne počne izlaziti iz spojne igle.

Korak 2

Držite samoljepivu podlogu (E) na svom mjestu i izvadite poklopac (M) iz kućišta kanile (H).

Ponovno spojite priključak (J) na kućište kanile. Glasni »klik« znači da je priključak ispravno namješten.

⚠ Upozorenje

Nije potrebno isporučiti dodatni bolus.

Hrvatska

Služba podrške za korisnike:

Besplatna telefonska linija: 0800 60 00 60

ACCU-CHEK® TenderLink

INFÚZIÓS KÉSZLET

továbbítótömlő-készlet

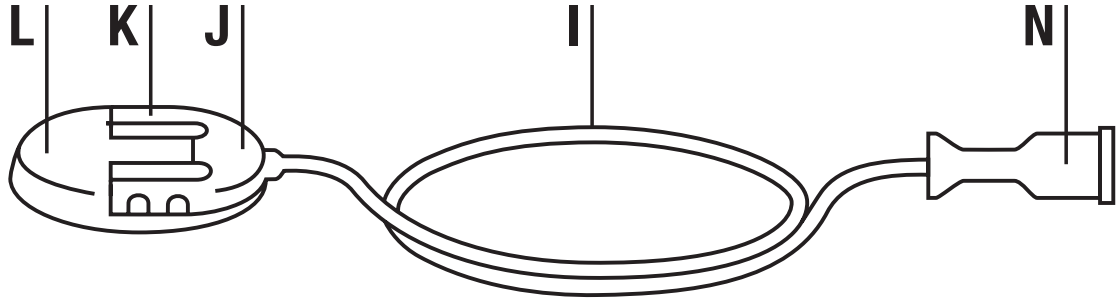

kanülcsomag

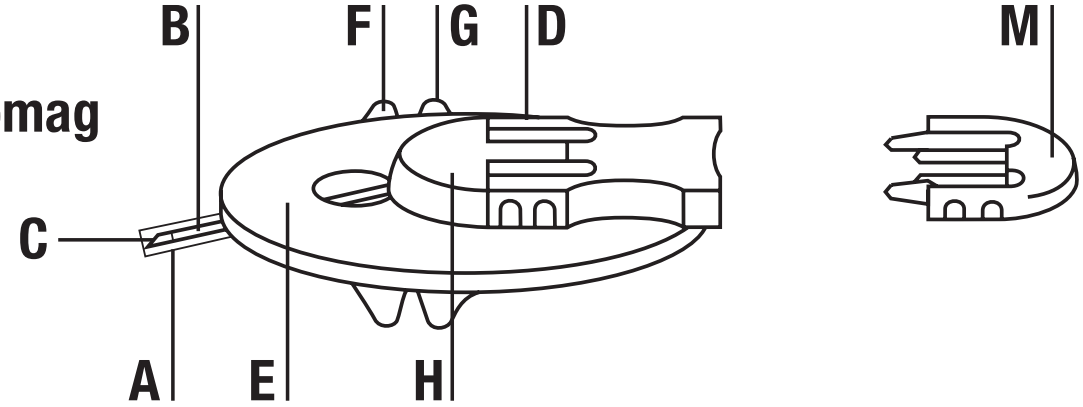

Leírás

Az Accu-Chek TenderLink mikródózisok adására alkalmas inzulinpumpával történő szubkután inzulininfúzió beadására szolgáló infúziós készlet.

Accu-Chek TenderLink I csomag tartalma

1. csomag:

A védőborítás
B lágy kanül
C bevezetőtű
D bevezetőtű oldalkapcsai
E öntapadós tapasz
F tapasz borítójának elülső fele
G tapasz borítójának hátulsó fele
H kanülburkolat
I tömlő
J csatlakozó csatlakoztató tűvel
K csatlakozó oldalkapcsai
L kerek védőfedél
M szétkapcsolási védőfedél
N luer-zár

Az Accu-Chek TenderLink infúziós készlet kanül csomag tartalma

2. csomag: Az 1. csomag tartalma A–H + M-ig.

⚠ Figyelmeztetések

Használat előtt gondosan olvassa el a használati útmutatót!

Az inzulinpumpás kezeléssel kapcsolatban olvassa el a pumpa kézikönyvét.

Első használatkor egészségügyi szakember jelenlétében kell elvégezni az összeszerelést.

- Az eszköz steril marad a csomagolás kinyitásáig vagy sérüléséig. Ne használja, ha a steril csomagolást kinyitották vagy megsérült.
- Óvja a terméket a túlzott nedvességtől, a napsugárzástól és a hőtől. Szobahőmérsékleten tárolandó.
- Használat után dobja el a készletet! Ne próbálja tisztítani vagy újrasterilizálni.

- Az infúziós szett újbóli felhasználása fertőzéshez, irritációhoz vagy a kanül/tű megrongálódásához vezethet. A sérült kanül/tű pontatlan orvosi kezelést eredményezhet.
- Az Accu-Chek TenderLink kizárólag szubkután használatra való.
- A luer-zárat mindig csatlakoztassa szorosan a pumpa csatlakozójához. Ennek hiányában az infúziós készlet és a pumpa közötti laza kapcsolat miatt szivárgás léphet fel. A luer-zár becsavarásához ne használjon szerszámot, mert ez károsíthatja a luer-zár csatlakozóját.
- Ne hagyjon levegőbuborékot az Accu-Chek TenderLink eszközben. Gondosan töltse fel a rendszert.
- A lágy kanüllel felszerelt Accu-Chek TenderLink eszközök kis százalékánál előfordulhat, hogy véletlenül megtörik a felhelyezéskor, vagy használat közben elmozdul. Ilyenkor azonnal új Accu-Chek TenderLink eszközt kell felhelyezni.
- A lágy kanül stabil rögzítésének biztosítása érdekében gyakran ellenőrizze a készüléket. Mivel a kanül lágy, kihúzása nem okoz fájdalmat. A lágy kanült

mindig teljesen be kell vezetni, hogy a teljes gyógyszermennyiség bejusson a testébe. Az öntapadó tapasz meglazulása esetén az Accu-Chek TenderLink eszközt ki kell cserélni.

- Ne vezesse be újra a bevezetőtűt a lágy kanülbe. Ismételt bevezetéskor kiszakadhat a lágy kanül, aminek következtében a gyógyszer áramlása kiszámíthatatlanná válhat.
- Az Accu-Chek TenderLink lecsatlakoztatásakor fordítson különleges figyelmet a higiéniára.
- Soha ne használjon egy lágy kanült 72 óránál (3 napnál) hosszabb ideig. Soha ne használjon egy továbbítótömlő-készletet 6 napnál hosszabb ideig. A patron kicserélésekor győződjön meg arról, hogy a továbbítótömlő-készlet teljesen fel van-e töltve, mielőtt a kanülcsomaghoz csatlakoztatja.
- Az infúzió helyének begyulladása esetén cserélje ki az Accu-Chek TenderLink eszközt, és alkalmazza új helyen.
- Ne alkalmazzon fertőtlenítőszert, illatszert, dezodort vagy rovarriasztót az Accu-Chek TenderLink eszközön, mert ezek károsíthatják a készlet épségét.

- Ne töltse fel a továbbítótömlő-készletet, és ne próbálja megtisztítani az eltömődött csövet, miközben a továbbítótömlő-készlet csatlakoztatva van a kanülcsomaghoz. Ilyenkor előfordulhat, hogy nem szabályozott mennyiségű inzulin kerül a testébe.
- Ne alkalmazzon mechanikai erőbehatást az infúzió helyére vagy az Accu-Chek TenderLink eszközre. Nehéz súlyok emelésekor legyen elővigyázatos.
- Az Accu-Chek TenderLink felhelyezésekor az infúzió beadásának helyét az egészségügyi szakember utasításainak megfelelően készítse elő.
- Az Accu-Chek TenderLink felhelyezése után 1–3 óra múlva ellenőrizze a vércukorszintet, és rendszeresen ellenőrizze az infúzió beadásának helyét. Ne helyezzen be új lágy kanült közvetlenül alvás előtt. Rendszeresen ellenőrizze a vércukorszintet (orvosával együtt).
- Ha vércukorszintje megmagyarázhatatlanul magas, vagy „elzáródási” riasztás történik, ellenőrizze, hogy valami eltömíti-e a csövet, vagy abból szivárog-e folyadék. Ha eltömődésre vagy szivárgásra gyanakszik, helyezzen fel új Accu-Chek TenderLink eszközt.

Az Accu-Chek TenderLink felhelyezése

1. ábra

Válasszon ki egy helyet a derék vonalától, a csontoktól, hegszövetektől, a köldöktől és a közelmúltban használt beadási helyektől távol. Mossa meg a kezét, és tisztítsa meg a helyet az egészségügyi szakember utasításainak megfelelően. A lágy kanül bevezetése előtt várja meg az infúzió helyének megszáradását.

Vegye le a tapasz borítójának elülső felét (F) az öntapadós tapaszról (E), és húzza le a védőborítást (A) a bevezetőtűről (C). Fogja meg az Accu-Chek TenderLink eszközt a hüvelyk- és a középső ujjával az oldalkapcsok mögött, és húzza vissza az öntapadó tapasz szélét a mutatóujjával.

⚠ Figyelmeztetés

Ügyeljen a tiszta körülményekre. Ne érintse meg a lágy kanült vagy a bevezetőtűt.

2. ábra

A szabad kezével csípjen össze valamennyi szubkután (bőr alatti) szövetet a fertőtlenített helyen. Vezesse a bevezetőtűt (C) gyorsan és egyetlen mozdulattal a bőr alá 20–45°-os szögben. A bevezetés közben figyelje meg a kanült (B), hogy simán és megtöretés nélkül halad-e befelé.

⚠ Figyelmeztetés

Azoknak a személyeknek, akik bőr alatti zsírszövete igen kevés vagy igen sok, gondosan kell eljárniuk a bevezetés szögének vagy a kanül hosszúságának megválasztásakor. Előfordulhat, hogy a kanül az izomszövetbe vagy az epidermisbe kerül, ahol a gyógyszer felszívódása kisebb mértékű vagy lehetetlen. Erről kérdezze meg az Önt kezelő orvost.

Győződjön meg arról, hogy a lágy kanült teljes mértékben bevezette a szubkután szövetbe, és az nem tört meg a bőr felszínén.

Miután a bevezetőtűvel átszúrta a bőrt, a lágy kanült gyorsan végig kell tolni, mert egyébként megtörhet a bevezetés során, ami miatt a gyógyszer beadása lassabbá vagy akadályoztatottá válhat.

3. ábra

Az Accu-Chek TenderLink eszköz biztos rögzítése érdekében nyomja az öntapadós tapaszt (E) erősen a bőrre. A rögzítéshez helyezze az ujját az Accu-Chek TenderLink eszközön a betekintőablak elé. Óvatosan szorítsa össze a bevezetőtű oldalkapcsát (D), és közben húzza ki a bőrből a bevezetőtűt (C).

⚠ Figyelmeztetés

Használat után a bevezetőtűt és az infúziós készletet a helyi előírásoknak megfelelően kell megsemmisíteni.

4. ábra

Vegye le a tapasz borítójának hátulsó felét (G) az öntapadós tapaszról (E), és szorítsa az öntapadós tapaszt erősen a bőrre.

5. ábra

A luer-zárat (N) a pumpa csatlakozójára illesztve rögzítse a pumpához. Ellenőrizze, hogy a patronházban lévő patronban megfelelő mennyiségű inzulin van-e. Az oldalkapcsok óvatos összeszorításával távolítsa el a kerek védőfedelet (L). A pumpa gyártójának használati útmutatója szerint töltse fel a továbbítótömlő-készletet, amíg a gyógyszer nem csepeg a tűhegyből. Ne hagyjon levegőbuborékot sem a patronban, sem a továbbítótömlő-készletben.

6. ábra

A továbbítótömlő-készletet csatlakoztassa az újonnan felhelyezett kanülcsomaghoz a domború felével felfele. A megfelelő csatlakozás létrejöttekor kattanást kell hallania. Töltse fel a kanülburkolat (H) üregét 0.7 egységnyi U-100 inzulin (hozzávetőleg 7 µl) bólusban történő beadásával. Kezdje meg a gyógyszer beadását a pumpával.

⚠ Figyelmeztetés

A kanülcsomagot 2–3 naponta cserélje (legalább 72 óránként). Különben fennáll az inzulinrezisztencia kialakulásának veszélye, illetve begyulladhat az infúzió helye.

Soha ne használjon egy tömlőkészletet 6 napnál hosszabb ideig.

Az újonnan felhelyezett kanülcsomag üres üregét fel kell töltenie, miután csatlakoztatta a továbbítótömlő-készlethez. Ennek elmulasztása kevesebb inzulin beadásához vezethet.

A készlet felhelyezése után 1–3 óra múlva ellenőrizze a vércukorszintet.

Ha az illesztés nem kattan össze érezhetően és hallhatóan, használjon új kanülcsomagot és továbbítótömlő-készletet.

Ne használjon semmilyen szerszámot a luer-csatlakozó rögzítéséhez.

Töltő térfogat:

30 cm/12”	körülbelül 7 egység*	körülbelül 70 µl
60 cm/24”	körülbelül 10 egység*	körülbelül 100 µl
80 cm/31”	körülbelül 13 egység*	körülbelül 130 µl
110 cm/43”	körülbelül 18 egység*	körülbelül 180 µl

*U100 inzulin

Az Accu-Chek TenderLink lecsatlakoztatása

Accu-Chek TenderLink eszköz lehetővé teszi önnek, hogy ideiglenesen lecsatlakozzon a pumpáról zuhanyzás, úszás stb. céljából, anélkül, hogy ki kellene cserélnie az Accu-Chek TenderLink eszközt.

⚠ Figyelmeztetés

A lecsatlakozás miatt elmulasztott inzulinmennyiség pótlásával kapcsolatban kérje egészségügyi szakember tanácsát. Gondosan ellenőrizze a vércukorszintjét, amikor nincsen csatlakoztatva a pumpa, valamint a csatlakoztatás után is.

1. lépés

Állítsa le a pumpát. Tartsa az öntapadós tapaszt (E) a helyén, nyomja össze óvatosan a csatlakozó oldalkapcsait (K), majd húzza ki a csatlakozót (J) a kanülburkolatból (H).

2. lépés

Helyezze a szétkapcsolási védőfedelet (M) a kanülburkolatra.

Az Accu-Chek TenderLink újracsatlakoztatása

⚠ Figyelmeztetés

Gondoskodjon arról, hogy újracsatlakoztatás előtt megjelenjen egy csepp gyógyszer a csatlakoztató tű hegyén.

1. lépés

Addig töltse fel az Accu-Chek TenderLink eszközt, amíg gyógyszer nem folyik a csatlakoztató tűből.

2. lépés

Tartsa az öntapadós tapaszt (E) a helyén, majd távolítsa el az szétkapcsolási védőfedelet (M) a kanülburkolatról (H).
A csatlakozót (J) illessze vissza a kanülburkolatra. Egy hallható kattanás jelzi, hogy a csatlakozó zárt helyzetbe került.

⚠ Figyelmeztetés

Nem szükséges újabb bólust adni.

Magyarország

Ügyfélszolgálat: 06-80-200-694

Bővebb információ: www.accu-chek.hu

ACCU-CHEK® TenderLink

INFUZIJOS RINKINYS

perpylimo komplektas

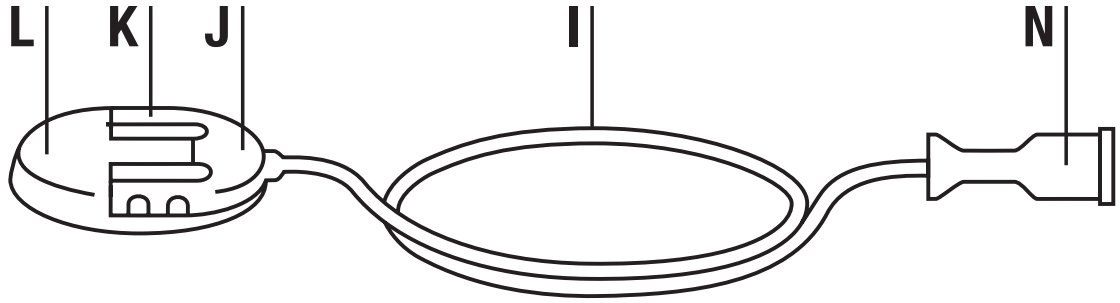

galvutės komplektas

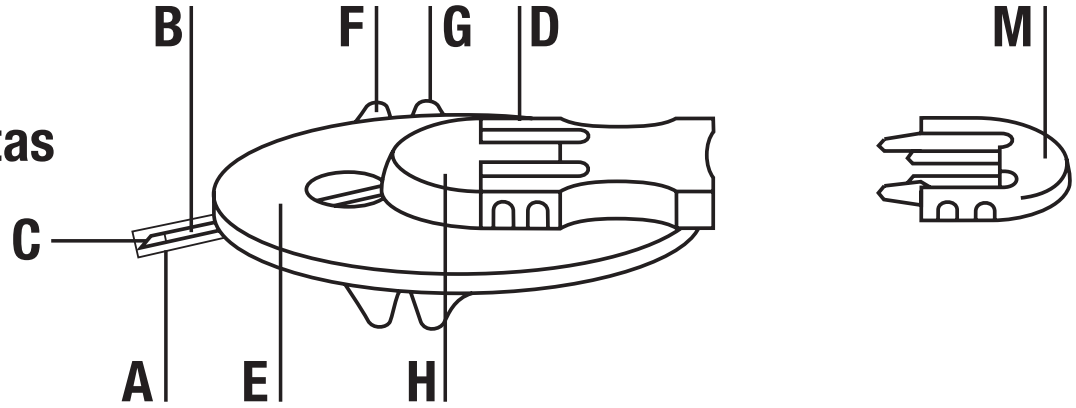

Aprašymas

„Accu-Chek TenderLink“ yra infuzijos rinkinys, skirtas poodinei insulino infuzijai, kontroliuojamai mikrodozuojančiomis insulino pompomis.

„Accu-Chek TenderLink I“ pakuotės sudėtis

1 pakuotė:

A apsauginis dangtelis
B minkštoji kaniulė
C įvedimo adata
D įvedimo adatos šoniniai spaustukai
E lipnus pagrindas
F priekinė prilipdytos apsaugos dalis
G galinė prilipdytos apsaugos dalis
H kaniulės korpusas
I vamzdelis
J jungiamosios adatos jungtis
K šoniniai jungties gnybtai
L apvalus apsauginis gaubtas
M atjungimo dangtelis
N „Luer“ tipo antgalis

„Accu-Chek TenderLink“ infuzijos rinkinio kaniulės pakuotės sudėtis

2 pakuotė: A–H + M sudedamosios 1 pakuotės dalys.

⚠ Dėmesio!

Prieš naudojimą atidžiai perskaitykite instrukcijas.

Informaciją apie infuzinę terapiją rekomenduojama skaityti insulino pompos naudojimo vadove.

Naudojant pirmą kartą, montavimas turi būti atliktas dalyvaujant sveikatos priežiūros specialistui.

- Šis prietaisas yra sterilus, kol pakuotė neatidaryta arba nepažeista. Nenaudokite, jeigu sterili pakuotė buvo atidaryta arba pažeista.
- Saugokite gaminį nuo per didelės drėgmės, tiesioginių saulės spindulių ir šilumos. Laikykite kambario temperatūroje.

- Po kiekvieno naudojimo komplektą išmeskite. Neplaukite jo ir nesterilizuokite iš naujo.
- Pakartotinis infuzijos rinkinio naudojimas gali sukelti infekciją, infuzijos vietos sudirginimą arba sugadinti kaniulę/adatą. Dėl sugadintos kaniulės/adatos gali būti suleidžiama netiksli vaisto dozė.
- „Accu-Chek TenderLink“ skirtas tik poodinei infuzijai.
- Visada tvirtai įkiškite „Luer“ tipo antgalį į pompos adapterį. Jeigu to nepadarysite, dėl prasto infuzijos komplekto ir pompos sujungimo gali kilti nutekėjimo pavojus. Nenaudokite jokių įrankių „Luer“ tipo jungčiai įsukti, nes galite sugadinti „Luer“ tipo jungtį.
- „Accu-Chek TenderLink“ sistemoje nepalikite oro burbuliukų. Kruopščiai pildykite sistemą.
- Nedidelė „Accu-Chek TenderLink“ dalis, naudojant minkštąsias kaniules, įvedimo metu gali netyčia susisukti arba naudojimo metu išsitraukti. Jeigu taip atsitiktų, turėtumėte skubiai naudoti naują „Accu-Chek TenderLink“ sistemą.

- Dažnai tikrinkite, ar minkštoji kaniulė tvirtai laikosi. Kaniulė yra tokia minkšta, kad jeigu ji išsitrauks, jūs nepajusite jokio skausmo. Minkštoji kaniulė visada turi būti iki galo įkišta, kad būtų suleidžiamas visas vaistų kiekis. Kai tik lipnus pagrindas atlimpa, nedelsdami pakeiskite „Accu-Chek TenderLink“.
- Į minkštąją kaniulę iš naujo nekiškite įvedimo adatos. Pakartotinis adatos įvedimas gali perplėšti minkštąją kaniulę, todėl tai gali sukelti nenuspėjamą vaistų tekėjimo srautą.
- Jeigu turite atjungti „Accu-Chek TenderLink“ sistemą, skirkite ypatingą dėmesį higienai.
- Niekada nenaudokite minkštosios kanulės ilgiau negu 72 valandas (3 dienas). Niekada nenaudokite perpylimo komplekto ilgiau nei 6 dienas. Keisdami kasetę, prieš prijungdami prie galvutės komplekto, patikrinkite, ar perdavimo komplektas yra visiškai užpildytas.
- Jeigu infuzijos vietoje kiltų uždegimas, pakeiskite „Accu-Chek TenderLink“ ir įveskite jį kitoje vietoje.

- „Accu-Chek TenderLink“ sistemai nenaudokite dezinfekuojamųjų medžiagų, kvepalų, dezodorantų arba repelentų vabzdžiams atbaidyti, nes jie gali pažeisti komplekto vientisumą.
- Niekada nepildykite perdavimo komplekto ir nebandykite atkimšti užsikimšusios linijos, kol perdavimo komplektas prijungtas prie galvutės komplekto. Galite netyčia įšvirkšti nekontroliuojamą kiekį insulino.
- Infuzijos vietoje ir „Accu-Chek TenderLink“ sistemoje venkite mechaninio spaudimo. Būkite atsargūs nešdami sunkius svorius.
- Prieš įvesdami „Accu-Chek TenderLink“, infuzijos vietą paruoškite pagal sveikatos specialisto nurodymus.
- Įvedę „Accu-Chek TenderLink“, po 1–3 valandų patikrinkite kraujo gliukozės lygį ir reguliariai tikrinkite infuzijos vietą. Neįveskite naujos minkštosios kaniulės prieš miegą. Dažnai tikrinkite kraujo gliukozės lygį (pasitikrinkite pas savo gydytoją).
- Jeigu kraujo gliukozės lygis dėl nesuprantamų priežasčių tampa per aukštas arba kyla „užsikimšimo“ pavojus, patikrinkite, ar nėra kamščių ir pratekėjimų. Jei kiltų abejonių, pakeiskite „Accu-Chek TenderLink“.

Įveskite „Accu-Chek TenderLink“.

1 pav.

Pasirinkite vietą atokiau nuo liemens linijos, kaulų, randuotų audinių, bambos ir paskutinių infuzijų vietų. Nusiplaukite rankas ir nuvalykite įvedimo vietą pagal sveikatos specialisto nurodymus. Prieš įvesdami minkštąją kaniulę, leiskite vietai nudžiūti.

Nuplėškite prilipdytą apsaugos priekinę dalį (F) nuo lipnaus pagrindo (E) ir nuimkite apsauginį dangtelį (A) nuo įvedimo adatos (C). Paimkite „Accu-Chek TenderLink“ tarp nykščio ir viduriniojo piršto už šoninių spaustukų ir atitraukite lipnaus pagrindo kraštą rodomuoju pirštu.

⚠ Dėmesio!

Uždėkite švariai. Nelieskite rankomis minkštosios kaniulės ir įvedimo adatos.

2 pav.

Laisvąja ranka sužnybkite truputį poodinio audinio dezinfekuotoje vietoje. Greitu judesiu įveskite įvedimo adatą (C) po oda 20–45° kampu. Įvesdami stebėkite minkštąją kaniulę (B), kad įsitikintumėte, jog ji lenda sklandžiai, be susiraizgymo ar kliūčių.

lt

⚠ Dėmesio!

Žmonės, kurių poodinio riebalinio audinio sluoksnis yra labai plonas arba labai storas, turėtų būti atsargūs, pasirinkdami įvedimo kampą ir kaniulės ilgį. Kaniulė galėtų būti įvesta į raumenis arba epidermį, kur vaistų absorbavimas yra ribotas arba visai neįmanomas. Apie tai teiraukitės savo gydančio gydytojo.

Patikrinkite, ar minkštoji kaniulė visiškai įkišta į poodinį audinį ir neužlinkusi odos paviršiuje.

Kai įvedimo adata praduria odą, minkštoji kaniulė turi būti greitai įstumiama į vidų, kitu atveju ji gali užsilenkti įvedimo vietoje, todėl sumažės arba bus užblokuotas vaistų tiekimas.

3 pav.

Stipriai prispauskite lipnų pagrindą (E) prie odos, kad „Accu-Chek TenderLink“ patikimai prisitvirtintų. Uždėkite vieną pirštą prieš apžiūros langelį, kad užfiksuotumėte „Accu-Chek TenderLink“. Švelniai spustelėkite iš šonų šoninius įvedimo adatos (D) spaustukus ir tuo pat metu ištraukite iš odos įvedimo adatą (C).

⚠ Dėmesio!

Panaudotą įvedimo adatą ir infuzijos rinkinį išmeskite laikydamiesi vietinių taisyklių.

4 pav.

Nuplėškite galinę prilipdomos apsaugos dalį (G) nuo lipnaus pagrindo (E) ir tvirtai prispauskite lipnų pagrindą prie odos.

5 pav.

Prijunkite „Luer“ tipo antgalį (N) prie pompos, pritvirtindami jį prie pompos adapterio. Patikrinkite, ar kasetės skyriuje yra pakankamai insulino. Švelniai į vidų paspaudę šoninius spaustukus, nuimkite apvalų apsauginį dangtelį (L). Vadovaudamiesi pompos gamintojo naudojimo vadovu pildykite perpylimo komplektą, kol vaistai pradės lašėti pro jungiamosios adatos galiuką. Nei kasetėje, nei perpylimo komplekte neturi likti oro burbuliukų.

6 pav.

Prijunkite perpylimo komplektą prie naujai įvesto galvutės komplekto atsikišusia puse aukštyn. Sujungimo metu turi pasigirsti spragtelėjimas. Pripildykite tuščią kaniulės korpuso dalį (H) nuo 0.7 insulino U-100 dalies (maždaug 7µl). Pradėkite vaistų perpylimą su pompa.

⚠ Dėmesio!

Galvutės komplektą keiskite kas 2–3 dienas (maks. po 72 valandų). Kitaip rizikuojate, kad organizmas priešinsis insulino pasisavinimui arba infuzijos vietoje prasidės uždegimas.

Niekada nenaudokite vamzdelio komplekto ilgiau nei 6 dienas.

Prijungę perpylimo komplektą, turite užpildyti naujai įkištą tuščią galvutės komplektą. Jeigu to nepadarysite, insulinas nebus tiekiamas.

Įvedę kateterį, visada tikrinkite kraujo gliukozės lygį kas 1–3 valandas.

Jeigu mova pastebimai ir girdimai nespragteli, naudokite naują galvutės komplektą ir naują perpylimo komplektą.

Nenaudokite jokių įrankių „Luer“ tipo jungčiai įsukti.

Užpildymo tūris:

30 cm/12”	maždaug 7 vienetai *	maždaug 70 µl
60 cm/24”	maždaug 10 vienetų *	maždaug 100 µl
80 cm/31”	maždaug 13 vienetų *	maždaug 130 µl
110 cm/43”	maždaug 18 vienetų *	maždaug 180 µl

*U100 insulinas

Atjunkite „Accu-Chek TenderLink“

Naudodami „Accu-Chek TenderLink“, galite laikinai atsijungti nuo pompos, jei norite išsimaudyti po dušu, paplaukioti ir pan., tai galite atlikti nekeisdami „Accu-Chek TenderLink“.

⚠ Dėmesio!

Prašom pasikonsultuoti su sveikatos priežiūros specialistu dėl to, kaip išlaikyti insulino pusiausvyrą tuo metu, kai esate atsijungę. Atidžiai sekite kraujo gliukozės lygį, kai esate atsijungę nuo pompos ir po to, kai vėl prie jos prisijungsite.

1 žingsnis

Išjunkite pompą. Palikite lipnų pagrindą (E) savo vietoje, švelniai spustelėkite jungties (K) šoninius spaustukus ir ištraukite jungtį (J) iš kaniulės korpuso (H).

2 žingsnis

Uždėkite atjungimo dangtelį (M) ant kaniulės korpuso.

Iš naujo prijunkite „Accu-Chek TenderLink“.

⚠ Dėmesio!

Prieš prijungdami iš naujo, patikrinkite, ar pro jungiamosios adatos galiuką pradeda lašėti vaistai.

1 žingsnis

Pildykite „Accu-Chek TenderLink“, kol pro jungiamąją adatą pradės bėgti vaistai.

2 žingsnis

Palikite lipnų pagrindą (E) savo vietoje ir nuimkite atjungimo dangtelį (M) nuo kaniulės korpuso (H).

Vėl prijunkite jungtį (J) prie kaniulės korpuso. Pasigirdęs spragtelėjimas reiškia, kad jungtis susijungė.

⚠ Dėmesio!

Papildomos piliulės pridėti nereikia.

Lietuva

Klientų aptarnavimo ir techninės priežiūros centras:
Nemokama telefono linija 8 800 20011
www.accu-chek.lt

ACCU-CHEK® TenderLink

INFŪZIJU KOMPLEKTS

pārvadīšanas komplekts

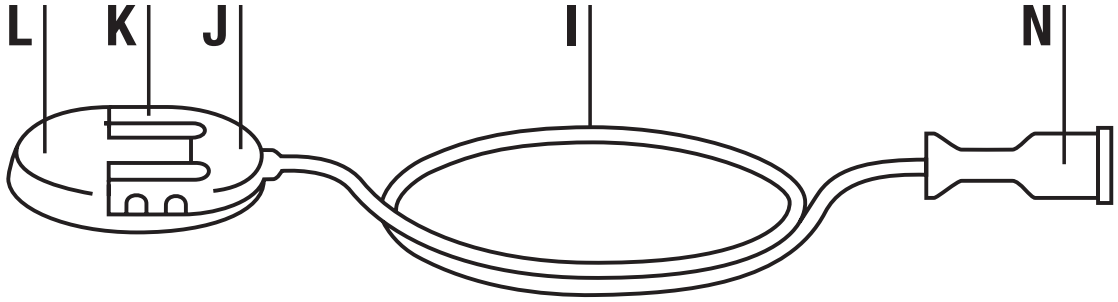

galviņas komplekts

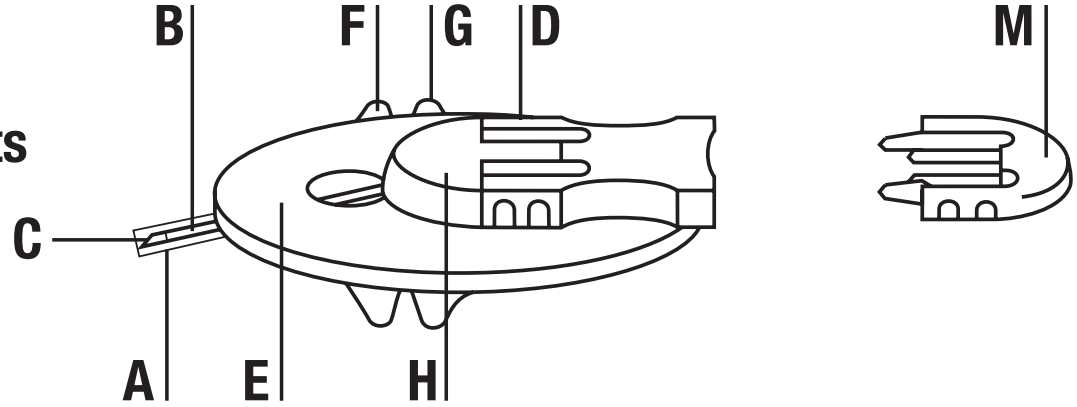

Apraksts

Accu-Chek TenderLink ir infūziju komplekts zemādas insulīna ievadīšanai, ko veic ar mikrodevas insulīna sūkni.

Accu-Chek TenderLink I iepakojuma saturs

Iepakojums nr. 1:

A aizsargapvalks
B mīksta kanula
C ievadīšanas adata
D ievadīšanas adatas sānu skavas
E pašlīmējošā virsma
F lipīgā balsta priekšējā daļa
G lipīgā balsta mugurējā daļa
H kanulas apvalks
I caurulīte
J savienotājs ar savienotāja adatu
K savienotāja sānu skavas
L apaļš aizsargapvalks
M vāciņš atvienotai ierīcei
N Luira slēdzis

Accu-Chek TenderLink infūziju komplekta kanulas iepakojuma saturs

Iepakojums nr. 2: Sastāvdaļas no A līdz H + M no iepakojuma nr. 1.

⚠ Brīdinājums

Pirms lietošanas rūpīgi izlasiet instrukciju.

Informāciju par terapiju ar sūkni izlasiet insulīna sūkņa rokasgrāmatā.

Lietojot pirmo reizi, uzstādīšana jāveic veselības aprūpes speciālista klātbūtnē.

- Šī ierīce ir sterila, kamēr iepakojums nav atvērts vai bojāts. Nelietojiet, ja sterilais iepakojums bijis atvērts vai ir bojāts.
- Sargiet izstrādājumu no pārlieka mitruma, saules gaismas un karstuma. Glabājiet istabas temperatūrā.

- Pēc katras lietošanas izmetiet komplektu. Netīriet un nesterilizējiet atkārtoti.
- Infūzijas komplekta atkārtota lietošana var izraisīt infekciju, infūzijas vietas kairinājumu vai kaniles/adatas bojājumu. Izmantojot bojātu kanili/adatu, zāļu ievadīšana var būt neprecīza.
- Accu-Chek TenderLink ir paredzēts tikai zemādas lietošanai.
- Luira slēdzi vienmēr cieši iestipriniet sūkņa adapterī. Ja to neizdara, vaļīgā infūziju komplekta un sūkņa savienojuma dēļ var rasties noplūde. Luira slēdža savienotāja ieskrūvēšanai neizmantojiet nekādus instrumentus. Pretējā gadījumā var sabojāt Luira slēdža savienotāju.
- Neatstājiet Accu-Chek TenderLink gaisa burbuļus. Piepildiet pilnībā.
- Izmantojot mīkstās kanulas, neliela daļa Accu-Chek TenderLink ievietošanas laikā var nejauši sacilpoties vai izkustēties no vietas. Ja tā notiek, uzreiz jālieto jauns Accu-Chek TenderLink.
- Bieži pārbaudiet, lai pārliecinātos, ka mīkstā kanula stingri turas vietā. Kanulai izraujoties, jūs nejutīsiet nekādas sāpes, jo tā ir ļoti mīksta. Mīkstā kanula vienmēr ir jāievieto pilnībā, lai saņemtu visu zāļu daudzumu. Tiklīdz pašlīmējošā virsma kļūst vaļīga, nomainiet Accu-Chek TenderLink.

- Neievietojiet ievadīšanas adatu mīkstajā kanulā atkārtoti. Ievietojot atkārtoti, mīkstā kanula var pārplīst, tādējādi izraisot neparedzamu zāļu plūsmu.
- Ja jums ir jāatvieno Accu-Chek TenderLink, īpašu uzmanību pievērsiet higiēnai.
- Mīksto kanulu nekad nelietojiet ilgāk par 72 stundām (3 diennaktīm). Pārvadīšanas komplektu nekad nelietojiet ilgāk par 6 dienām. Nomainot kaseti, pārliecinieties, ka pārvadīšanas komplekts pirms pievienošanas galviņas komplektam ir pilnībā piepildīts.
- Ja infūzijas vieta iekaist, nomainiet Accu-Chek TenderLink un lietojiet to jaunā vietā.
- Nelietojiet uz Accu-Chek TenderLink dezinfekcijas līdzekļus, smaržas, dezodorantus, jo tie var bojāt komplektu.
- Nekad nepiepildiet pārvadīšanas komplektu un nemēģiniet atbrīvot aizsprostojušos sistēmu, kad pārvadīšanas komplekts ir savienots ar galviņas komplektu. Tā var nejauši ievadīt nekontrolētu insulīna daudzumu.

- Nepieļaujiet mehāniskas spriedzes iedarbību uz infūziju vietu un Accu-Chek TenderLink. Uzmanieties, nesot smagumus.
- Pirms Accu-Chek TenderLink ievietošanas sagatavojiet infūzijas vietu, ievērojot veselības aprūpes speciālista norādījumus.
- 1–3 stundas pēc Accu-Chek TenderLink ievietošanas pārbaudiet glikozes līmeni asinīs un regulāri pārbaudiet infūzijas vietu. Neievietojiet jaunu mīksto kanulu tieši pirms gulētiešanas. Bieži pārbaudiet glikozes līmeni asinīs (jautājiet savam ārstam).
- Ja neizskaidrojamu iemeslu dēļ glikozes līmenis asinīs kļūst pārāk augsts vai vērojama «nosprostošanās», novērsiet aizsprostojumus un noplūdes. Šaubu gadījumā nomainiet Accu-Chek TenderLink.

Accu-Chek TenderLink ievietošana

1. zīmējums

Izvēlieties vietu tālāk no jostasvietas, kauliem, rētaudiem, nabas un nesenas infūzijas vietas. Notīriet rokas un vietu, ievērojot veselības aprūpes speciālista norādījumus. Pirms mīkstās kanulas ievietošanas infūzijas vietai ļaujiet nožūt. No pašlīmējošās virsmas (E) noņemiet lipīgā balsta priekšējo daļu (F) un no ievadīšanas adatas (C) novelciet aizsargapvalku (A). Ar vienas rokas īkšķi un vidējo pirkstu satveriet aiz sānu skavām Accu-Chek TenderLink un ar rādītājpirkstu pavelciet atpakaļ pašlīmējošās virsmas malu.

⚠ Brīdinājums

Nodrošiniet uzlikšanas laikā tīrību. Neaiztieciet mīksto kanulu un ievadīšanas adatu.

2. zīmējums

Ar brīvo roku dezinficētajā vietā saspiediet kopā mazliet zemādas audu. Rīkojoties ātri un ar vienu kustību ievietojiet ievadīšanas adatu (C) zem ādas 20–45° leņķī. Ievietojot vērojiet mīksto kanulu (B), lai tā ieiet vienmērīgi, nesamezglojoties un nesacilpojoties.

⚠ Brīdinājums

Cilvēkiem, kam ir ļoti maz vai daudz zemādas taukaudu, jāuzmanās, izvēloties ievietošanas leņķi un kanulas garumu. Kanula var iestrēgt muskuļaudos vai epidermā, no kuriem zāļu uzsūkšanās ir ierobežota vai neiespējama. Konsultējieties ar ārstējošo ārstu.

Pārliecinieties, vai mīkstā kanula ir pilnībā ievietota zemādas audos, nevis samezglojusies ādas virspusē.

Līdzko ievadīšanas adata pārdur ādu, mīkstā kanulā ātri jāievirza atlikušo gabalu, citādi tā var samezgloties, izraisot samazinātu vai bloķētu zāļu padevi.

3. zīmējums

Pašlīmējošo virsmu (E) stingri piespiediet pie ādas, lai Accu-Chek TenderLink tiktu droši novietots. Vienu pirkstu novietojiet Accu-Chek TenderLink pārbaudes lodziņa priekšā, lai nostiprinātu to. Viegli saspiediet ievadīšanas adatas sānu skavas (D) un vienlaicīgi ievadīšanas adatu (C) izvelciet no ādas.

⚠ Brīdinājums

Pēc lietošanas izmetiet ievadīšanas adatu un infūzijas komplektu atbilstoši jūsu valstī noteiktajai kārtībai.

4. zīmējums

No pašlīmējošās virsmas (E) noņemiet lipīgā balsta aizmugures daļu (G) un pašlīmējošo virsmu stingri piespiediet pie ādas.

5. zīmējums

Luira slēdzi (N) iestipriniet sūkņa adapterī. Pārliecinieties, ka kasetes nodalījumā ir kasete ar pietiekamu daudzumu insulīna. Viegli uz iekšu saspiežot sānu skavas, noņemiet apaļo aizsargapvalku (L). Izpildiet sūkņa ražotāja lietotāja rokasgrāmatā norādīto, lai piepildītu pārvadīšanas komplektu, līdz no savienotāja adatas gala izpil zāles. Ne kasetē, ne pārvadīšanas komplektā neatstājiet gaisa burbuļus.

6. zīmējums

Pārvadīšanas komplektu ar izliekto pusi uz augšu pievienojiet no jauna ievietotajam galviņas komplektam. Pareizi savienojot, jāatskan klikšķim. Kanulas apvalka (H) tukšo vietu piepildiet ar 0.7 vienmomenta insulīnu U-100 (aptuveni 7µl). Sāciet izdalīšanu ar sūkni.

⚠ Brīdinājums

Galviņas komplektu mainiet ik pēc 2–3 dienām (maksimāli 72 stundas). Pretējā gadījumā var rasties insulīna rezistence vai infūzijas vietas iekaisums.

Caurulīšu komplektu nekad nelietojiet ilgāk par 6 dienām.

Pēc pārvadīšanas komplekta pievienošanas jāpiepilda no jauna ievietotā galviņas komplekta tukšā vieta. Ja to neizdara, tiek zaudēts insulīns.

Vienmēr 1–3 stundas pēc komplekta ievietošanas pārbaudiet glikozes līmeni asinīs.

Ja savienojums manāmi un sadzirdami nenoklikšķ, ņemiet jaunu galviņas komplektu un jaunu pārvadīšanas komplektu.

Luira slēdža savienotāja ieskrūvēšanai neizmantojiet nekādus instrumentus.

Piepildīšanas tilpums:

30 cm/12”	aptuveni 7 vienības *	aptuveni 70 µl
60 cm/24”	aptuveni 10 vienības *	aptuveni 100 µl
80 cm/31”	aptuveni 13 vienības *	aptuveni 130 µl
110 cm/43”	aptuveni 18 vienības *	aptuveni 180 µl

*U100 insulīna

Accu-Chek TenderLink atvienošana

Lietojot Accu-Chek TenderLink, jūs uz laiku varat atvienot sūkni, lai nomazgātos, peldētos utt., nenomainot Accu-Chek TenderLink.

⚠ Brīdinājums

Lūdzu, jautājiet savam veselības aprūpes speciālistam, kā kompensēt sūkņa atvienošanas laikā neasņemto insulīnu. Rūpīgi kontrolējiet glikozes līmeni asinīs, kamēr sūknis ir atvienots un pēc atkārtotas tā pievienošanas.

1. solis

Apstādiniet sūkni. Turot vietā pašlīmējošo virsmu (E), viegli saspiediet savienotāja sānu skavas (K) un savienotāju (J) izvelciet no kanulas apvalka (H).

2. solis

Atvienotās ierīces (M) kanulas apvalkam uzlieciet vāciņu.

Accu-Chek TenderLink atkārtota pievienošana

⚠ Brīdinājums

Pirms atkārtotas pievienošanas nodrošiniet, ka savienotāja adatas galā parādās piliens zāļu.

1. solis

Piepildiet Accu-Chek TenderLink, līdz no savienotāja adatas izplūst zāles.

2. solis

Turot pašlīmējošo virsmu (E) vietā, atvienotai ierīcei (M) no kanulas apvalka (H) noņemiet vāciņu.

Savienotāju (J) atkal pievienojiet kanulas apvalkam. Atskanot «klikšķim», ir skaidrs, ka savienotājs ir noslēgts.

⚠ Brīdinājums

Nav nepieciešama papildus bolusa devas ievade.

Latvija

Klientu atbalsta un apkalpošanas centrs:
Bezmaksas informatīvais tālrunis 80008886
www.accu-chek.lv

ACCU-CHEK®
TenderLink

SET DE INFUZIE

tubulatură de transfer

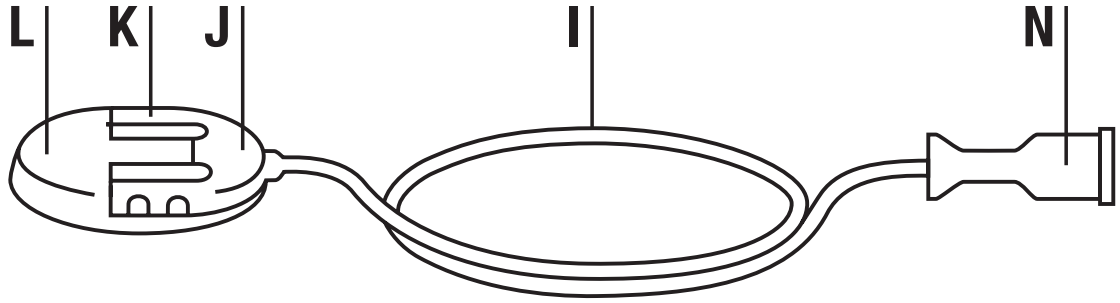

sistem de inserție

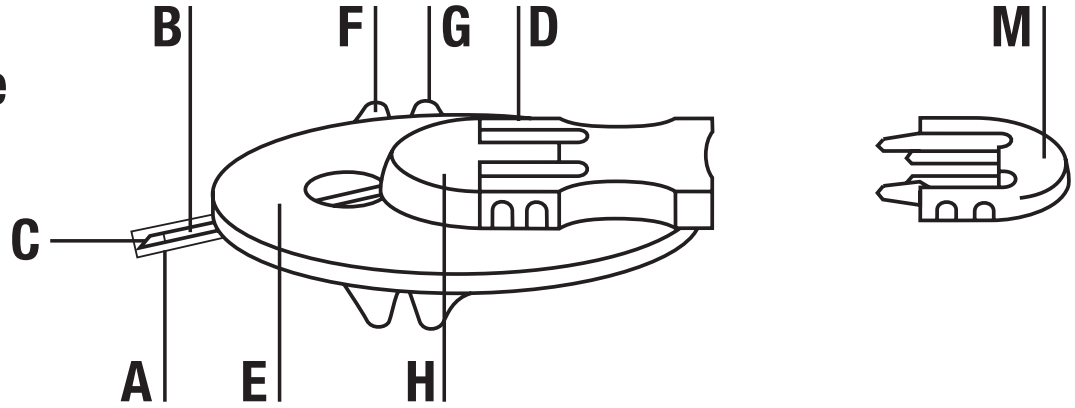

Descriere

Accu-Chek TenderLink este o trusă de infuzie pentru injectarea subcutanată continuă a insulinei cu ajutorul pompelor de insulină pentru microdozaj.

Conținutul pachetului Accu-Chek TenderLink I

Pachetul 1:

A capac de protecție
B canulă din material moale
C ac de introducere
D prinderi laterale ac de introducere
E membrană autoadezivă
F parte anterioară protecție adeziv
G parte posterioară protecție adeziv
H protecție de canulă
I tub
J racord (inclusiv ac de racord)
K prinderi laterale racord
L capac circular de protecție
M capac de deconectare
N canulă Luer

Conținutul pachetului Accu-Chek TenderLink set de infzie canulã

Pachetul 2: Componentele A–H + M din pachetul 1.

⚠ Avertisment

Citiți cu atenție instrucțiunile înainte de utilizare.

Pentru informații legate de tratamentul cu pompa de insulină, se recomandă consultarea manualului de utilizare al acesteia.

La prima utilizare, montarea trebuie efectuată în prezența personalului medical.

- Acest dispozitiv este steril până la deschiderea sau deteriorarea pachetului. Nu îl folosiți dacă pachetul steril a fost deschis sau deteriorat.
- Protejați produsul împotriva umidității excesive, luminii solare directe şi căldurii. Păstrați-l la temperatura camerei.
- Aruncați setul după utilizare. Nu curățați sau resterilizați.

- Reutilizarea setului de infuzie poate cauza infecția, iritația locului de aplicare sau deteriorarea canulei/acului. O canulă deteriorată/un ac deteriorat poate conduce la o furnizare incorectă a medicației.
- Accu-Chek TenderLink este destinat exclusiv uzului subcutanat.
- Strângeți întotdeauna bine canula Luer pe adaptorul pompei. Dacă nu faceți acest lucru, pot apărea scurgeri datorate conectării inadecvate dintre pompă şi setul de infuzie. Evitați folosirea oricăror unelte pentru a înşuruba racordul canulei Luer în poziția de lucru. În caz contrar, racordul canulei Luer se poate deteriora.
- Eliminați bulele de aer din Accu-Chek TenderLink. Amorsați corect.
- În rare situații, Accu-Chek TenderLink cu canule din material moale se poate obstrua în timpul introducerii sau se poate deplasa în timpul utilizării. În acest caz, trebuie folosit imediat un nou Accu-Chek TenderLink.
- Verificați în mod frecvent poziția canulei din material moale. Deoarece canula este foarte moale, nu veți simți durere dacă aceasta se detaşează. Pentru a primi întreaga doză de substanță medicamentoasă, canula din material

moale trebuie să fie în permanență introdusă complet. Înlocuiți Accu-Chek TenderLink imediat ce membrana autoadezivă se slăbeşte.

- Nu reintroduceți acul în canula din material moale. Reintroducerea ar putea cauza ruperea canulei şi curgerea imprevizibilă a substanței medicamentoase.
- La deconectarea Accu-Chek TenderLink, acordați o atenție specială igienei.
- Nu folosiți niciodată o canulă din material moale mai mult de 72 de ore (3 zile). Nu folosiți niciodată setul de transfer mai mult de 6 zile. La schimbarea cartuşului, asigurați-vă că setul de transfer este complet amorsat, înainte de conectarea la setul de capăt.
- Dacă locul infuziei se inflamează, înlocuiți Accu-Chek TenderLink şi schimbați locul de inoculare.
- Nu folosiți substanțe dezinfectante, parfumuri, deodorante sau substanțe insectifuge în contact cu Accu-Chek TenderLink, deoarece acestea pot afecta integritatea setului.

- Nu amorsați niciodată sistemul de inserție şi nu încercați să permeabilizați un tub obstruat, dacă sistemul de inserție este conectat la setul de capăt. Puteți primi accidental o doză necontrolată de insulină.
- Evitați solicitarea mecanică a locului de infuzie şi a Accu-Chek TenderLink. Fiți atent când transportați obiecte grele.
- Înainte de introducerea Accu-Chek TenderLink, pregătiți locul de infuzie în conformitate cu instrucțiunile oferite de personalul medical.
- Verificați regulat locul infuziei şi verificați glicemia la 1–3 ore de la introducerea Accu-Chek TenderLink. Nu introduceți o canulă nouă chiar înainte de culcare. Verificați frecvent glicemia (verificați împreună cu medicul).
- Dacă glicemia este neaşteptat de mare sau dacă survine o alarmă de „ocluzie”, verificați să nu existe obstruări sau scurgeri. Dacă nu sunteți sigur, schimbați Accu-Chek TenderLink.

Introducerea Accu-Chek TenderLink

Imaginea 1

Alegeți un punct aflat la distanță de linia taliei, oase, cicatrice, ombilic şi de locurile folosite recent pentru infuzie. Spălați-vă pe mâini şi curățați locul infuziei conform instrucțiunilor furnizate de personalul medical. Înainte de introducerea acului, lăsați locul ales pentru infuzie să se usuce.

Îndepărtați partea anterioară de protecție (F) a membranei autoadezive (E) şi îndepărtați capacul de protecție (A) de pe acul de introducere (C). Prindeți Accu-Chek TenderLink între degetul mare şi cel mijlociu, în spatele prinderilor laterale, şi trageți spre înapoi marginea membranei autoadezive cu degetul arătător.

⚠ Avertisment

Asiguraţi igiena aplicării. Nu atingeţi canula din material moale sau acul de introducere.

Imaginea 2

Prindeţi cu cealaltă mână un mic fald de ţesut subcutanat din zona dezinfectată. Introduceţi acul (C) sub piele la un unghi de 20–45°, rapid şi dintr-o singură mişcare. În timpul introducerii supravegheaţi canula din material moale (B), pentru ca aceasta să nu se răsucească sau să se frângă.

⚠ Avertisment

Persoanele cu țesut adipos subcutanat prea gros sau prea subțire trebuie să fie atente la alegerea unghiului de introducere şi la lungimea canulei. Canula poate ajunge în țesutul muscular sau în epiderm, unde absorbția substanței medicamentoase este limitată sau imposibilă. Întrebați medicul curant despre această posibilitate.

Verificați introducerea completă a canulei în țesutul subcutanat şi lipsa torsionării acesteia la suprafața pielii.

După ce acul de introducere a pătruns în piele, canula din material moale trebuie introdusă rapid, deoarece altfel se poate torsiona în momentul introducerii, cauzând reducerea sau blocarea aportului de substanță medicamentoasă.

Imaginea 3

Pentru a asigura fixarea sigură a Accu-Chek TenderLink, apăsați bine membrana autoadezivă (E) pe piele. Pentru a fixa Accu-Chek TenderLink, amplasați un deget în fața ferestrei de vizitare. Împingeți uşor una spre cealaltă prinderile laterale (D) ale acului de introducere şi, în acelaşi timp, trageți acul de introducere (C) afară din piele.

⚠ Avertisment

Eliminați acul de introducere şi setul de infuzie după utilizare în conformitate cu reglementările locale în vigoare.

Imaginea 4

Îndepărtați partea posterioară de protecție (G) a membranei autoadezive (E) şi apăsați bine placa pe piele.

Imaginea 5

Ataşați canula Luer (N) la pompă, prin strângerea acesteia pe adaptorul pompei. Asiguraţi-vă că s-a introdus un cartuş cu suficientă insulină în compartimentul pentru cartuş. Apăsând uşor spre interior prinderile laterale, îndepărtați capacul circular de protecție (L). Respectați instrucțiunile din manualul de utilizare furnizat de producătorul pompei pentru a amorsa sistemul de inserție până la picurarea substanței medicamentoase din vârful acului de racord. Eliminați bulele de aer din cartuş şi din sistemul de inserție.

Imaginea 6

Conectați setul de transfer la noul set de capăt introdus cu partea bombată în sus. În momentul prinderii trebuie să se audă un clic. Umpleți spațiul rămas gol al protecției canulei (H) cu un bolus de 0.7 unități de insulină U-100 (aproximativ 7 µl). Cu ajutorul pompei, porniți administrarea.

⚠ Avertisment

Schimbați setul de capăt la fiecare 2–3 zile (72 de ore). În caz contrar poate se poate dezvolta rezistență la insulină sau se poate inflama locul infuziei.

Nu folosiți niciodată setul de transfer mai mult de 6 zile.

După conectarea setului de transfer, trebuie să umpleți spațiul rămas gol în urma introducerii noului sistem de inserție. În caz contrar se va pierde insulină.

Verificați întotdeauna glicemia la 1–3 ore după introducerea setului.

Dacă la cuplare nu se aude un clic distinct, folosiți un nou sistem de inserție şi de transfer.

Nu folosiți unelte pentru a înşuruba racordul canulei Luer pe adaptorul pompei.

Volum de umplere:

30 cm/12”	aprox. 7 unități *	aprox. 70 µl
60 cm/24”	aprox. 10 unități *	aprox. 100 µl
80 cm/31”	aprox. 13 unități *	aprox. 130 µl
110 cm/43”	aprox. 18 unități *	aprox. 180 µl

*Insulină U100

Deconectarea Accu-Chek TenderLink

Accu-Chek TenderLink permite deconectarea temporară a pompei pentru activități precum duş, înot, etc., fără a fi necesară schimbarea aparatului.

⚠ Avertisment

Pentru a afla cum trebuie compensată insulina pierdută în timpul deconectării, consultați personalul medical. Monitorizați cu atenție glicemia în timpul deconectării de la pompă şi după reconectarea acesteia.

Pasul 1

Opriți pompa. Țineți pe loc membrana autoadezivă (E), apăsați uşor prinderile laterale ale racordului (K) şi trageți racordul (J) de pe purtătorul de canulă (H).

Pasul 2

Amplasați capacul de deconectare (M) pe purtătorul de canulă.

Reconectarea Accu-Chek TenderLink

⚠ Avertisment

Înainte de reconectare, asiguraţi-vă că pe vârful acului de racord apare o picătură de substanţă medicamentoasă.

Pasul 1

Umpleţi Accu-Chek TenderLink până ce prin vârful acului de racord iese o picătură de substanţă medicamentoasă.

Pasul 2

Ţineţi pe loc membrana autoadezivă (E) şi îndepărtaţi capacul de deconectare (M) de pe protecţia canulei (H).
Reataşaţi racordul (J) la protecţia canulei. Dacă se aude un clic distinct, racordul este bine fixat.

⚠ Avertisment

Nu este necesară administrarea unui bolus suplimentar.

România

Helpline 0800 080 228 (apel gratuit)

www.accu-chek.ro

ACCU-CHEK®
TenderLink

ИНФУЗИОННЫЙ НАБОР

Магистральный набор

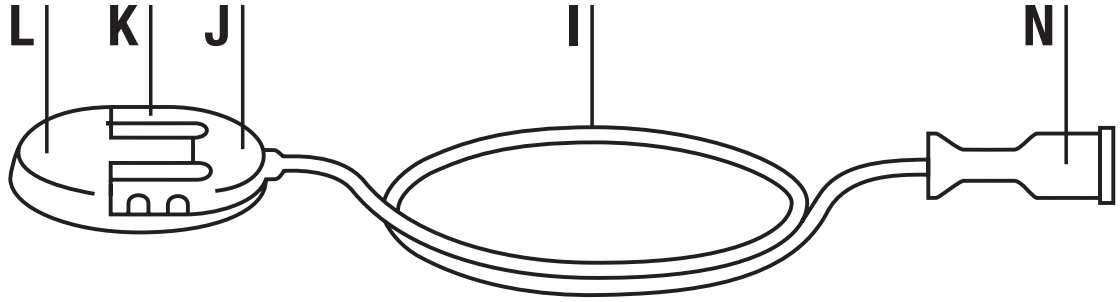

Основной набор

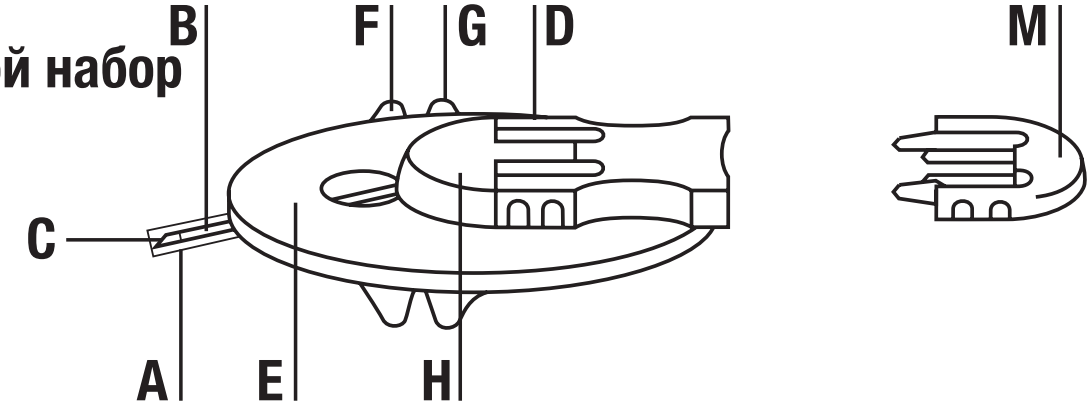

Описание

Accu-Chek TenderLink – это инфузионный набор для подкожного вливания инсулина, управляемого инсулиновыми помпами для подачи микродоз инсулина.

Состав комплекта Accu-Chek TenderLink I

Комплект 1:

A Защитный колпачок
B Мягкая канюля
C Игла-проводник
D Боковые зажимы иглыпроводника
E Самоклеящаяся пленка
F Передняя сторона подложки самоклеящейся пленки
G Обратная сторона подложки самоклеящейся пленки
H Корпус канюли
I Трубка
J Соединитель с иглой соединителя
K Боковые зажимы соединителя

L Круглый защитный колпачок
M Разъединительный колпачок
N Наконечник Люэра

Состав комплекта канюли инфузионного набора Accu-Chek TenderLink

Комплект 2: компоненты с A по H + M из комплекта 1.

⚠ Предупреждение

Перед использованием необходимо внимательно прочитать инструкции. Рекомендуется ознакомиться с информацией о терапии с использованием инсулиновой помпы в руководстве по ее эксплуатации. Первое использование инфузионного набора Accu-Chek TenderLink необходимо выполнять в присутствии врача.

- Устройство остается стерильным до тех пор, пока упаковка не открыта или не повреждена. Не используйте его, если упаковка была открыта или повреждена.
- Устройство необходимо беречь от воздействия жары, прямых солнечных лучей и повышенной влажности. Храните устройство при комнатной температуре.
- После использования набор подлежит утилизации. Очистка или повторная стерилизация не допускается.
- Повторное использование инфузионного набора или несвоевременная замена канюли/иглы может привести к появлению раздражения, возникновению инфекции, а также нарушить проходимость канюли/иглы. Повреждение канюли/иглы может привести к тому, что инсулин будет подаваться в неправильной дозе.
- Набор Accu-Chek TenderLink предназначен только для подкожного применения.

- Необходимо надежно закреплять наконечник Люэра в адаптере помпы. В противном случае существует угроза утечки инсулина из-за плохого соединения инфузионного набора и помпы. При установке соединителя с наконечником Люэра не используйте какие-либо инструменты. Это может вызвать его повреждение.
- Не допускайте появления пузырьков воздуха в наборе Accu-Chek TenderLink. Заполняйте его полностью.
- Бывают случаи, когда наборы Accu-Chek TenderLink, использующие мягкие канюли, выходят из строя во время введения или смещаются во время использования. Если это произошло, необходимо немедленно заменить набор Accu-Chek TenderLink.
- Своевременно проверяйте, надежно ли закреплена мягкая канюля. Поскольку канюля очень мягкая, Вы можете не почувствовать боли, если она вдруг выпадет. Мягкая канюля должна быть полностью вставлена, иначе будет введена не полная доза препарата. Замените набор Accu-Chek TenderLink как только самоклеящаяся пленка ослабнет.

- Не допускайте повторного введения иглы-проводника в мягкую канюлю. Повторное введение может вызвать повреждение мягкой канюли, что может привести к непрогнозируемому поступлению препарата.
- Если Вы вынуждены были отсоединить набор Accu-Chek TenderLink, обратите особое внимание на требования гигиены.
- Не используйте мягкую канюлю дольше 72 часов (3 дней). Не используйте магистральный набор более 6 дней. При смене картриджа перед присоединением основного набора убедитесь в том, что магистральный набор полностью заполнен.
- Если в месте вливания появилось воспаление, замените набор Accu-Chek TenderLink и используйте другое место.
- Не наносите на набор Accu-Chek TenderLink дезинфицирующие или парфюмерные средства, дезодоранты или средства для уничтожения насекомых, так как это может негативно сказаться на стабильности работы набора.
- Никогда не выполняйте заполнение магистрального набора и не пытайтесь снять засорившуюся трубку, если магистральный набор

присоединен к основному набору, который установлен на коже. Это может привести к поступлению неконтролируемых доз инсулина.

- Не допускайте механических повреждений инфузионного набора и комплекта Accu-Chek TenderLink. Будьте особенно внимательны при переносе тяжестей.
- Перед использованием набора Accu-Chek TenderLink подготовьте место вливания в соответствии с нормами медицинского учреждения.
- Проверьте уровень глюкозы в крови через 1–3 часа после введения инфузионного набора Accu-Chek TenderLink и регулярно проверяйте место вливания. Не вводите новую мягкую канюлю непосредственно перед сном. Регулярно выполняйте проверку уровня глюкозы в крови (посоветуйтесь с врачом).
- Если уровень глюкозы в крови повысился по неясным причинам или подается сигнал о закупорке, проверьте устройство на наличие засоров и утечек. Если у Вас возникли сомнения, замените набор Accu-Chek TenderLink.

Введение набора Accu-Chek TenderLink

Рисунок 1

Выберите место подальше от талии, костей, рубцовой ткани, пупка и мест недавних вливаний. Вымойте руки и обработайте место вливания в соответствии с правилами, принятыми в медицинском учреждении. Дайте месту вливания высохнуть перед вводом мягкой канюли.

Снимите с самоклеящейся пленки (F) переднюю сторону подложки (E), затем снимите защитный колпачок (A) с иглы-проводника (C). Зажмите набор Accu-Chek TenderLink между большим и средним пальцем одной руки ниже боковых зажимов и указательным пальцем потяните край самоклеящейся пленки.

⚠ Предупреждение

Строго соблюдайте чистоту. Не прикасайтесь к мягкой канюле или иглепроводнику.

Рисунок 2

Свободной рукой сожмите немного подкожной ткани в продезинфицированном месте. Быстро, одним движением вставьте под кожу иглу-проводник (C) под углом 20–45°. При введении наблюдайте за мягкой канюлей (B), чтобы обеспечить ее равномерный ввод и избежать перегиба или сжатия.

⚠ Предупреждение

Для пациентов с очень малым или избыточным количеством подкожной жировой ткани необходимо тщательно выбирать угол введения и длину канюли. Канюля может попасть в мышечную ткань или кожу, где всасывание препарата ограничено или невозможно. Проконсультируйтесь по этому вопросу с лечащим врачом.

Убедитесь в том, что мягкая канюля полностью вставлена в подкожную жировую ткань и не перегнулась на поверхности кожи.

После того, как игла-проводник проколола кожу, необходимо быстро полностью вставить канюлю. В противном случае она может согнуться перед введением, что может привести к уменьшению или блокированию подачи препарата.

Рисунок 3

Прижмите самоклеящеюся пленку (E) к коже, чтобы обеспечить фиксацию набора Accu-Chek TenderLink. Положите палец перед смотровым окошком на наборе Accu-Chek TenderLink, чтобы его зафиксировать. Осторожно сожмите боковые зажимы иглы-проводника (D) и одновременно с этим выньте иглу-проводник (C) из кожи.

⚠ Предупреждение

Утилизируйте иглу-проводник и инфузионный набор после использования согласно требованиям действующего законодательства.

Рисунок 4

Снимите с самоклеящейся пленки (G) обратную сторону подложки (E) и плотно прижмите самоклеящуюся пленку к коже.

Рисунок 5

Присоедините наконечник Люэра (N) к помпе, вставив его в адаптер помпы и затянув. Убедитесь в том, что в картридже содержится достаточно инсулина. Снимите круглый защитный колпачок (L), сжав боковые зажимы. Следуйте инструкциям в руководстве по эксплуатации и заполняйте магистральный набор до тех пор, пока препарат не начнет капать из конца иглы соединителя. Не допускайте появления пузырьков воздуха в картридже или магистральном наборе.

Рисунок 6

Присоедините магистральный набор к вновь введенному основному набору выпуклой стороной вверх. Должен послышаться щелчок,

означающий фиксацию соединения. Заполните пустое пространство корпуса канюли (H) инсулином для болюсного введения в количестве 0.7 единиц с концентрацией 100 ед./мл (около 7 мкл). Начните введение с помощью помпы.

⚠ Предупреждение

Меняйте основной набор каждые 2–3 дня (максимум через 72 часа). В противном случае в месте вливания может развиться резистентность к инсулину или воспаление.

Не используйтемагистральную трубку более 6 дней.

Необходимо заполнить пустое пространство во вновь введенном основном наборе после присоединения магистрального набора. Если этого не сделать, будет введено недостаточное количество инсулина.

Всегда проверяйте уровень глюкозы в крови через 1–3 часа после установки набора.

Если при соединении не было слышно щелчка, используйте новый основной набор и новый магистральный набор.

При установке соединителя с наконечником Люэра не используйте какие-либо инструменты.

Заполняемый объем:

30 см/12 дюймов	прибл. 7 единиц *	прибл. 70 мкл
60 см/24 дюйма	прибл. 10 единиц *	прибл. 100 мкл
80 см/31 дюйма	прибл. 13 единиц *	прибл. 130 мкл
110 см/43 дюйма	прибл. 18 единиц *	прибл. 180 мкл

*Инсулин с концентрацией 100 ед./мл

Отсоединение набора Accu-Chek TenderLink

Набор Accu-Chek TenderLink можно временно отсоединить от помпы для выполнения водных процедур (душ, плавание и т.д.) без необходимости последующей замены набора Accu-Chek TenderLink.

⚠ Предупреждение

Способ восполнения инсулина, недополученного из-за отсоединения помпы, можно узнать у врача. Во время отсоединения помпы и после ее повторного присоединения необходимо внимательно следить за уровнем глюкозы в крови.

Действие 1

Остановите помпу. Удерживая самоклеящуюся пленку (E) на месте, осторожно нажмите на боковые зажимы соединителя (K) и снимите соединитель (J) с корпуса канюли (H).

Действие 2

Наденьте разъединительный колпачок (M) на корпус канюли.

Повторное соединение набора Accu-Chek TenderLink

⚠ Предупреждение

Перед повторным соединением проверьте, капает ли препарат с конца иглы соединителя.

Действие 1

Заполняйте набор Accu-Chek TenderLink до тех пор, пока препарат не начнет капать из иглы соединителя.

Действие 2

Удерживая самоклеящуюся пленку (E) на месте, снимите разъединительный колпачок (M) с корпуса канюли (H).
Повторно подключите соединитель (J) к корпусу канюли. При фиксации соединителя должен быть слышен щелчок.

⚠ Предупреждение

Нет необходимости добавлять болюсный инсулин.

Россия

Информационный центр:

8-800-200-88-99 (звонок бесплатный для всех регионов России)

Адрес в Интернете: www.accu-chek.ru

ACCU-CHEK® TenderLink

INFÚZNA SÚPRAVA

vodiaca súprava

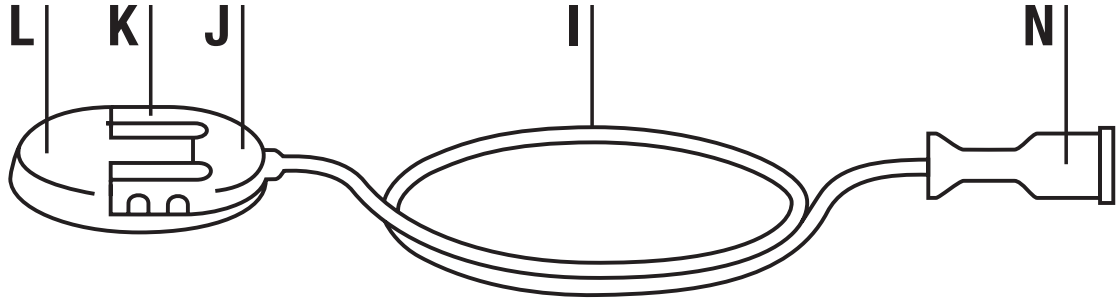

súprava hlavice

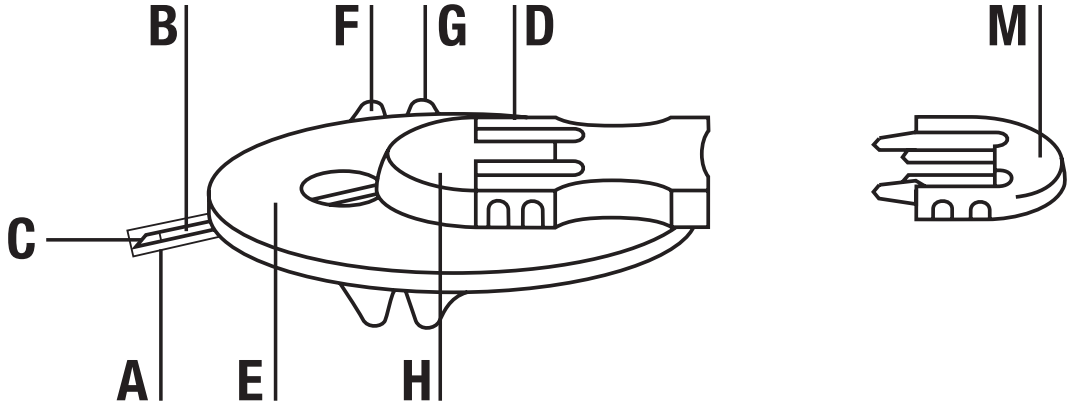

Opis

Accu-Chek TenderLink je infúzna súprava na subkutánnu infúznu aplikáciu inzulínu stanovenú mikrodávkovacou inzulínovou pumpou.

Obsah balenia súpravy Accu-Chek TenderLink I

Balenie 1:

A ochranný kryt
B jemná kanyla
C zavádzacia ihla
D bočné úchytky zavádzacej ihly
E samolepiaca podložka
F predná polovica ochrannej vrstvy samolepiacej podložky
G zadná polovica ochrannej vrstvy samolepiacej podložky
H miesto pre kanylu
I hadička
J prípojka s pripojenou ihlou
K bočné úchytky prípojky
L cirkulárny ochranný klobúčik
M kryt počas odpojenia
N prípojka typu Luer

Obsah balenia súpravy Accu-Chek TenderLink infúzna súprava kanyla

Balenie 2: Komponenty A – H + M z balenia 1.

⚠ Výstrahy

Pred použitím si dôkladne prečítajte pokyny.

Odporúča sa, aby ste si preštudovali informácie o liečbe pumpou v príručke k vašej inzulínovej pumpe.

Pri prvom použití musí byť nastavenie vykonané v prítomnosti lekára.

- Zariadenie zostáva sterilné, pokiaľ nie je balenie otvorené alebo poškodené. Nepoužívajte, ak bolo sterilné balenie otvorené alebo poškodené.
- Výrobok chráňte pred nadmernou vlhkosťou, priamym slnečným žiarením a teplom. Skladujte pri izbovej teplote.
- Po každom použití súpravu zlikvidujte. Nečistite ani neresterilizujte.

- Opätovné použitie infúznej súpravy môže spösobiť infekciu, podráždenie v mieste vpichu alebo poškodenie kanyly/ihly. Poškodená kanyla/ihla môže viesť k nepresnej medikácii.
- Súprava Accu-Chek TenderLink je určená len na subkutánne použitie.
- Prípojku typu Luer vždy pevne dotiahnite k adaptéru pumpy. Ak ju nedotiahnete, hrozí nebezpečenstvo úniku v dôsledku voľného spojenia medzi infúznou súpravou a pumpou. Vyhnite sa používaniu akýchkoľvek nástrojov na dotiahnutie prípojky typu Luer. V opačnom prípade môžete poškodiť prípojku typu Luer.
- V súprave Accu-Chek TenderLink nenechávajte žiadne bubliny vzduchu. Úplne ich vytlačte.
- Malé percento súprav Accu-Chek TenderLink používajúcich jemné kanyly sa môže náhodne ohnúť počas zasúvania alebo posunúť počas používania. Ak sa to stane, musíte ihneď použiť novú súpravu Accu-Chek TenderLink.
- Často kontrolujte, aby ste sa uistili, že jemná kanyla ostala pevne na mieste. Vzhľadom na to, že kanyla je tak jemná, pri jej vytiahnutí nezacítite žiadnu

bolesť. Jemná kanyla musí byť vždy úplne zasunutá, aby sa zabezpečilo podanie celého množstva lieku. Ak sa samolepiaca podložka uvoľní, súpravu Accu-Chek TenderLink vymeňte.

- Zavádzaciu ihlu nezasúvajte znovu do jemnej kanyly. Opakované zasunutie môže spôsobiť roztrhnutie jemnej kanyly, dôsledkom čoho môže unikať nepredvídateľné množstvo lieku.
- Ak musíte súpravu Accu-Chek TenderLink odpojiť, dbajte na dôkladnú hygienu.
- Nikdy nepoužívajte kanylu dlhšie ako 72 hodín (3 dni). Nikdy nepoužívajte vodiacu súpravu dlhšie ako 6 dní. Pri výmene náplne sa uistite, že vodiaca súprava je pred pripojením súpravy hlavice úplne bez vzduchu.
- Ak sa miesto vpichu zapáli, súpravu Accu-Chek TenderLink vymeňte a použite iné miesto.
- Na súpravu Accu-Chek TenderLink nedávajte dezinfekčné prostriedky, parfumy, dezodoranty alebo insekticídne repelenty, pretože môžu narušiť integritu súpravy.

- Nikdy nepreplachujte vodiacu súpravu ani sa nepokúšajte uvolniť upchatú hadičku, pokiaľ je vodiaca súprava pripojená k súprave hlavice. Môžete náhodne podať neznáme množstvo inzulínu.
- Zabráňte mechanickému napínaniu v mieste vpichu a za súpravu Accu-Chek TenderLink. Zvýšenú opatrnosť venujte pri prenášaní ťažkých predmetov.
- Pred zavedením súpravy Accu-Chek TenderLink si pripravte miesto vpichu podľa pokynov lekára.
- Skontrolujte hladinu glukózy v krvi 1 až 3 hodiny po zasunutí súpravy Accu-Chek TenderLink a taktiež skontrolujte miesto vpichu podľa odporúčaní. Novú jemnú kanylu nezavádzajte pred spaním. Častejšie kontrolujte hladinu glukózy v krvi (spolu s lekárom).
- Ak je hladina glukózy v krvi nevysvetliteľne príliš vysoká alebo ak sa vyskytne alarm „occlusion“ (upchatie), skontrolujte, či nie je prítomné upchatie alebo únik. Ak si nie ste istí, súpravu Accu-Chek TenderLink vymeňte.

Zasunutie súpravy Accu-Chek TenderLink

Obrázok 1

Vyberte si miesto ďalej od línie pása, kostí, tkaniva jaziev, pupka a od miesta poslednej aplikácie. Umyte si ruky a miesto vpichu podľa pokynov lekára. Pred zavedením jemnej kanyly nechajte miesto vpichu vyschnúť.

Odstráňte prednú polovicu ochrannej vrstvy (F) od samolepiacej podložky (E) a stiahnite ochranný kryt (A) zavádzacej ihly (C). Súpravu Accu-Chek TenderLink uchopte jednou rukou medzi palec a prostredník za bočné úchytky a ukazovákom odtiahnite okraj samolepiacej podložky.

⚠ Výstraha

Pri aplikácii zabezpečte čistotu. Nedotýkajte sa ani jemnej kanyly ani zavádzacej ihly.

Obrázok 2

Voľnou rukou urobte na dezinfikovanom mieste z podkožného tkaniva kožnú riasu. Rýchlo a naraz zasuňte zavádzaciu ihlu (C) pod kožu pod uhlom 20– 45°. Počas zasúvania sledujte jemnú kanylu (B), aby ste zaistili, že sa zasúva hladko bez skrúcania sa alebo zalomenia.

⚠ Výstraha

Pacienti s veľmi malým alebo veľkým množstvom podkožného tukového tkaniva musia dávať pozor pri voľbe uhla zavádzania alebo dĺžky kanyly. Kanyla môže uviaznuť vo svalovom tkanive alebo epiderme, kde je absorpcia lieku obmedzená alebo nemožná. Opýtajte sa na to lekára, ktorý vás lieči.

Uistite sa, že jemná kanyla je úplne zasunutá do subkutánneho tkaniva a nie je zalomená na povrchu kože.

Keď zavádzacia ihla prepichne kožu, zvyšok jemnej kanyly musí byť zatlačený rýchlo, inak sa môže počas zasúvania zalomiť, čo zredukuje alebo úplne zastaví prívod lieku.

Obrázok 3

Pevne pritlačte samolepiacu podložku (E) ku koži, aby ste zabezpečili pevné umiestnenie súpravy Accu-Chek TenderLink. Položte jeden prst pred kontrolné okienko na súprave Accu-Chek TenderLink, čím ju pripevnite. Jemne pritlačte k sebe bočné úchytky zavádzacej ihly (D) a zároveň vytiahnite z kože zavádzaciu ihlu (C).

⚠ Výstraha

Zavádzaciu ihlu a infúznu súpravu zlikvidujte po použití podľa miestnych predpisov.

Obrázok 4

Odstráňte zadnú časť ochrannej vrstvy (G) od samolepiacej podložky (E) a podložku pritlačte pevne ku koži.

Obrázok 5

Pripojte prípojku typu Luer (N) k pumpe a prípojku dotiahnite k adaptéru pumpy. Uistite sa, že v priestore pre náplň je náplň s dostatočným množstvom inzulínu. Jemným stlačením bočných úchytiek odstráňte cirkulárny ochranný klobúčik (L). Vodiacu súpravu preplachujte podľa podľa užívateľskej príručky výrobcu pumpy, až kým liek nekvapká z konca prípojky ihly. Nenechávajte bubliny vzduchu ani v náplni, ani vo vodiacej súprave.

Obrázok 6

Pripojte vodiacu súpravu k novozasunutej súprave hlavice s vyklenutou stranou smerom hore. Pri spojení musíte počuť cvaknutie. Vyplňte prázdny objem priestoru kanyly (H) bolusom 0.7 jednotky inzulínu U-100 (približne 7 µl). Zapnite podávanie pumpou.

⚠ Výstraha

Súpravu hlavice vymeňte každé 2–3 dni (maximálne 72 hodín). V opačnom prípade vzniká riziko odporu pre inzulín alebo zapálenia miesta vpichu.

Nikdy nepoužívajte vodiacu súpravu dlhšie ako 6 dní.

Po pripojení vodiacej súpravy musíte vyplniť prázdny priestor novozasunutej súpravy hlavice. Nedodržanie tohto pokynu spôsobí chybnú dávku inzulínu.

Vždy 1–3 hodiny po zavedení súpravy skontrolujte hladinu glukózy v krvi.

Ak spojenie do seba citeľne a počuteľne nezacvakne, použite novú vodiacu súpravu a novú súpravu hlavice.

Nepoužívajte žiadne nástroje na dotiahnutie prípojky typu Luer.

Plniace objemy:

30 cm/12”	približne 7 jednotiek *	približne 70 µl
60 cm/24”	približne 10 jednotiek *	približne 100 µl
80 cm/31”	približne 13 jednotiek *	približne 130 µl
110 cm/43”	približne 18 jednotiek *	približne 180 µl

*inzulín U100

Odpojenie súpravy Accu-Chek TenderLink

Súprava Accu-Chek TenderLink umožňuje dočasné odpojenie od pumpy počas sprchovania, plávania a pod. bez výmeny Accu-Chek TenderLink.

⚠ Výstraha

Obráťte sa na svojho lekára, ktorý vás oboznámi, ako kompenzovať chýbajúce množstvo inzulínu počas odpojenia. Počas odpojenia a po opätovnom pripojení dôkladne monitorujte hladinu glukózy v krvi.

Krok 1

Zastavte pumpu. Držte samolepiacu podložku (E) na mieste, jemne stlačte bočné úchytky prípojky (K) a vytiahnite prípojku (J) z miesta pre kanylu (H).

Krok 2

Položte kryt počas odpojenia (M) na priestor pre kanylu.

Znovu pripojte súpravu Accu-Chek TenderLink

⚠ Výstraha

Pred opätovným pripojením sa uistite, že sa na konci prípojky ihly objavila kvapka lieku.

Krok 1

Naplňte súpravu Accu-Chek TenderLink, až kým liek nevyteká z prípojky ihly.

Krok 2

Držte samolepiacu podložku (E) a odstráňte kryt počas odpojenia (M) z miesta pre kanylu (H).

Znovu pripojte prípojku (J) k miestu pre kanylu. Počuteľné „cvaknutie“ znamená, že prípojka je zaistená.

⚠ Výstraha

Nie je nevyhnutné dodávať bolus navyše.

Slovensko

Infolinka ACCU-CHEK: 0800 120200

www.accu-chek.sk

ACCU-CHEK® TenderLink

INFUZIJSKI SET

komplet za dotok

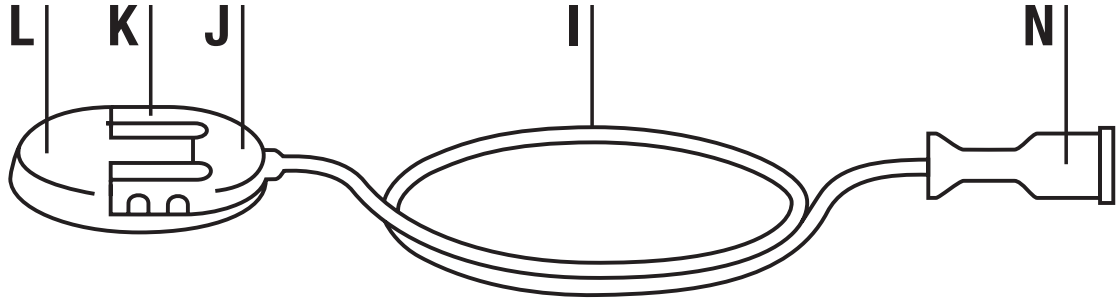

komplet za vbod

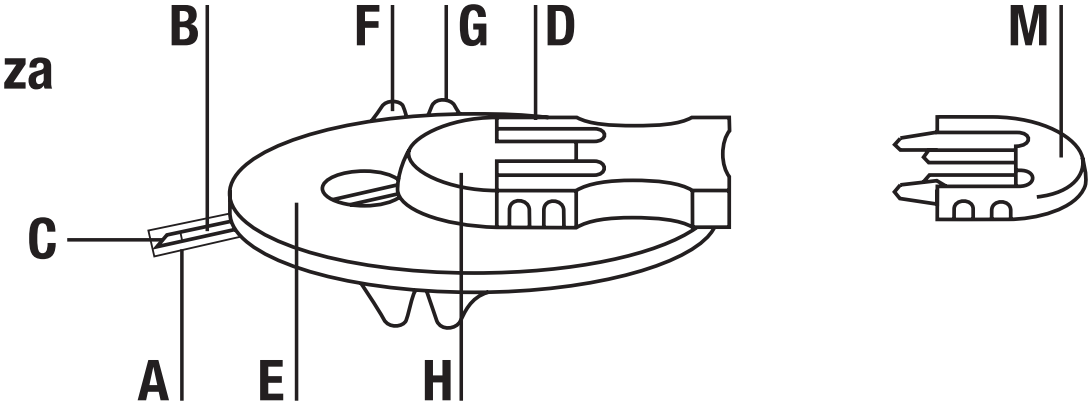

Opis

Accu-Chek TenderLink je komplet za infuzijo, namenjen podkožnemu aplici-ranju inzulina z inzulinskimi črpalkami za natančno odmerjanje.

Vsebina paketa Accu-Chek TenderLink I

Paket 1:

A zaščitni pokrovček
B mehka kanila
C uvodna igla
D stranski zaponki uvodne igle
E samolepilni del
F sprednja polovica zaščitne folije
G zadnja polovica zaščitne folije
H ohišje kanile
I cevka
J priključek z iglo
K stranski zaponki priključka
L okrogel zaščitni pokrovček
M pokrovček ohišja
N priključek luer-lock

Vsebina paketa infuzijskega seta s kanilo Accu-Chek TenderLink

Paket 2: sestavni deli od A do H + M paketa 1

⚠ Opozorilo

Pred uporabo natančno preberite navodila.

Priporočamo, da preberete navodila za uporabo inzulinske črpalke.

Pred prvo uporabo mora infuzijski set nastaviti vaš diabetolog.

- Infuzijski set je sterilen, dokler zavojček ni odprt ali poškodovan. Seta ne uporabljajte, če je bil zavojček odprt ali poškodovan.
- Infuzijskega seta ne izpostavljajte preveliki vlagi, premočni sončni svetlobi in previsoki temperaturi. Shranjujte pri sobni temperaturi.
- Po vsaki uporabi infuzijski set zavrzite. Seta po uporabi ne čistite in ne sterilizirajte.

- Ponovna uporaba kompleta za infuzijo lahko povzroči okužbe ali draženje ali pa poškoduje kanilo/iglo. S poškodovano kanilo/iglo je dovajanje zdravila lahko nepravilno.
- Sistem Accu-Chek TenderLink je namenjen le za podkožno uporabo.
- Priključek luer-lock vedno trdno pritrdite na priključek črpalke. Če tega ne storite, lahko pride do puščanja zaradi razrahljane povezave med kompletom za infuzijo in črpalko. Pri pritrjevanju priključka luer-lock ne uporabljajte nobenega orodja, saj priključek lahko poškodujete.
- Odstranite mehurčke iz sistema Accu-Chek TenderLink. Natančno izvedite polnitev infuzijskega seta.
- Majhen delež sistemov Accu-Chek TenderLink, ki imajo mehke kanile, se lahko med vstavljanjem nenamerno ukrivi ali se med uporabo premakne. Če se to zgodi, nemudoma uporabite nov sistem Accu-Chek TenderLink.
- Med uporabo večkrat preverite, ali je mehka kanila na svojem mestu. Ker je kanila mehka, ne boste čutili, če se bo slučajno iztaknila. Mehka kanila mora

biti vedno povsem vstavljena, da zagotavlja prejemanje celotne količine zdravila. Sistem Accu-Chek TenderLink zamenjajte takoj, ko samolepilni del popusti.

- Uvodne igle ne vstavljajte ponovno v mehko kanilo. S tem lahko pretrgate mehko kanilo, kar bi povzročilo nenadzorovan pretok zdravila.
- Če morate sistem Accu-Chek TenderLink odstraniti, pri tem pazite na čistočo.
- Mehke kanile nikoli ne uporabljajte več kot 72 ur (3 dni). Kompleta za dotok ne uporabljajte več kot 6 dni. Pri zamenjavi ampule bodite pozorni, da je komplet za dotok pred priključitvijo na komplet za vbod povsem pripravljen za uporabo.
- Če na mestu infuzije pride do vnetja, zamenjajte Accu-Chek TenderLink in uporabite drugo mesto aplikacije.
- Na sistem Accu-Chek TenderLink ne nanašajte razkužil, parfumov, deodorantov ali sredstev za odganjanje mrčesa, ker lahko poškodujejo komplet.

- Nikoli ne pripravljajte kompleta za dotok in ne poskušajte popraviti zamašene cevke, kadar je komplet za dotok priključen na komplet za vbod. Tako lahko nenamerno vnesete nenadzorovano količino inzulina.
- Izogibajte se pritiskom na mesto infuzije in sistem Accu-Chek TenderLink. Bodite previdni pri prenašanju težkih bremen.
- Pred vstavljanjem sistema Accu-Chek TenderLink pripravite mesto infuzije v skladu z navodili svojega diabetologa.
- Preverite raven krvnega sladkorja 1–3 ure po vstavitvi sistema Accu-Chek TenderLink in redno preverjajte mesto infuzije. Nove mehke kanile ne vstavljajte tik pred spanjem. Redno preverjajte raven krvnega sladkorja (posvetujte se s svojim zdravnikom).
- Če se raven krvnega sladkorja nepojasnjeno zviša ali nastopi alarm za „zaporo“, preverite, ali je prišlo do puščanja ali zamašitve. Če ste v dvomih, zamenjajte sistem Accu-Chek TenderLink.

Vstavljanje sistema Accu-Chek TenderLink

Slika 1

Izberite mesto, oddaljeno od pasu, kosti, brazgotin, popka in nedavnih infuzijskih mest. Umijte si roke in očistite mesto infuzije v skladu z navodili svojega diabetologa. Pred vstavljanjem mehke kanile počakajte, da se mesto infuzije posuši.

Odstranite sprednjo polovico zaščitne folije (F) s samolepilnega dela (E) in povlecite zaščitni pokrovček (A) z uvodne igle (C). Primite sistem Accu-Chek TenderLink s palcem in sredincem ene roke za stranskima zaponkama in s kazalcem povlecite rob samolepilnega dela.

⚠ Opozorilo

Bodite pozorni na zagotavljanje sterilnosti. Mehke kanile in uvodne igle se ne dotikajte.

Slika 2

S prosto roko naredite kožno gubo na razkuženem mestu. S hitrim enakomernim gibom vbodite uvodno iglo (C) v kožo pod kotom 20–45°. Med vstavljanjem opazujte mehko kanilo (B) ter bodite pozorni, da jo boste vstavili gladko in brez upogibanja ali ukrivljanja.

⚠ Opozorilo

Ljudje z zelo malo ali zelo veliko podkožnega maščobnega tkiva morajo biti pozorni pri izbiri kota vstavljanja kanile in njene dolžine. Kanila lahko namreč zaide v mišično tkivo ali kožno povrhnjico, kjer je absorpcija zdravila omejena ali nemogoča. Glede tega se posvetujte s svojim zdravnikom.

Preverite, ali je mehka kanila v celoti vstavljena v podkožno tkivo in na površini kože ni upognjena.

Po vstavitvi uvodne igle morate kanilo hitro potisniti do konca, sicer se lahko upogne, kar zmanjša ali prekine dotok zdravila.

Slika 3

Pritisnite samolepilni del (E) trdno na kožo in tako zagotovite pritrditev sistema Accu-Chek TenderLink. En prst položite pred okence sistema Accu-Chek TenderLink, da ga fiksirate. Nežno stisnite stranski zaponki uvodne igle (D) in hkrati izvlecite uvodno iglo (C) iz kože.

⚠ Opozorilo

Po uporabi uvodno iglo in infuzijski set zavrzite v skladu z lokalnimi predpisi.

Slika 4

Odstranite zadnjo polovico zaščitne folije (G) s samolepilnega dela (E) in ga trdno pritisnite na kožo.

Slika 5

Pritrdite priključek luer-lock (N) na črpalko tako, da ga pritrdite na priključek črpalke. Preverite, ali ampula vsebuje zadostno količino inzulina. Odstranite okrogel zaščitni pokrovček (L) tako, da rahlo stisnete stranski zaponki. Upoštevajte navodila za uporabo črpalke in pripravite komplet za dotok tako, da se na konici igle priključka pojavi kapljica zdravila. Iz ampule in kompleta za dotok odstranite zračne mehurčke.

Slika 6

Priključite komplet za dotok na novovstavljen komplet za vbod tako, da je izbočena stran obrnjena navzgor. Ob priključitvi morate slišati klik. Zapolnite prazen prostor ohišja kanile (H) z bolusom 0,7 enote inzulina U 100 (približno 7 µl). Vključite črpalko.

⚠ Opozorilo

Komplet za vbod zamenjajte na dva dneva ali tri dni (največ 72 ur). V nasprotnem primeru tvegate nastanek inzulinske rezistence ali vnetja na mestu infuzije.

Kompleta cevk ne uporabljajte več kot 6 dni.

Pred priključitvijo na komplet za dotok morate zapolniti prazen prostor novovstavljenega kompleta za vbod. V nasprotnem primeru povzročite primanjkljaj inzulina.

Vedno preverite raven krvnega sladkorja 1–3 ure po začetku uporabe novega kompleta.

Če ob priključevanju ne slišite jasnega in dovolj glasnega klika, uporabite nova kompleta za dotok in vbod.

Pri pritrjevanju priključka luer-lock ne uporabljajte orodja.

Prostornina:

30 cm/12"	približno 7 enot *	približno 70 µl
60 cm/24"	približno 10 enot *	približno 100 µl
80 cm/31"	približno 13 enot *	približno 130 µl
110 cm/43"	približno 18 enot *	približno 180 µl

*inzulin U100

Odstranjevanje sistema Accu-Chek TenderLink

Sistem Accu-Chek TenderLink vam omogoča začasen odklop črpalke v času umivanja, plavanja ipd., pri čemer vam ni treba zamenjati kompleta.

⚠ Opozorilo

O načinu nadomeščanja inzulina v času odklopa od črpalke se posvetujte s svojim diabetologom. Ko ste odklopljeni s črpalke in ko jo ponovno vklopite, skrbno nadzorujte raven krvnega sladkorja.

Prvi korak

Ustavite črpalko. Držite samolepilni del (E) na mestu, rahlo stisnite stranski sponki priključka (K) in povlecite priključek (J) iz ohišja kanile (H).

Drugi korak

Namestite pokrovček ohišja (M) na ohišje kanile.

Ponovno priključevanje sistema Accu-Chek TenderLink

⚠ Opozorilo

Pred ponovnim priključevanjem se mora na konici igle priključka pojaviti kapljica zdravila.

Prvi korak

Napolnite sistem Accu-Chek TenderLink tako, da iz igle priključka priteče zdravilo.

Drugi korak

Držite samolepilni del (E) na mestu in odstranite pokrovček ohišja (M) z ohišja kanile (H).

Ponovno pritrdite priključek (J) na ohišje kanile. Zaslišali boste klik, kar pomeni, da je priključek pritrjen.

⚠ Opozorilo

Dodatnega bolusa ni treba odmeriti.

Slovenija

Center za pomoč uporabnikom in servis Accu-Chek:
Brezplačen telefon: 080 12 32
www.accu-chek.si

ACCU-CHEK® TenderLink

输注装置

输注导管

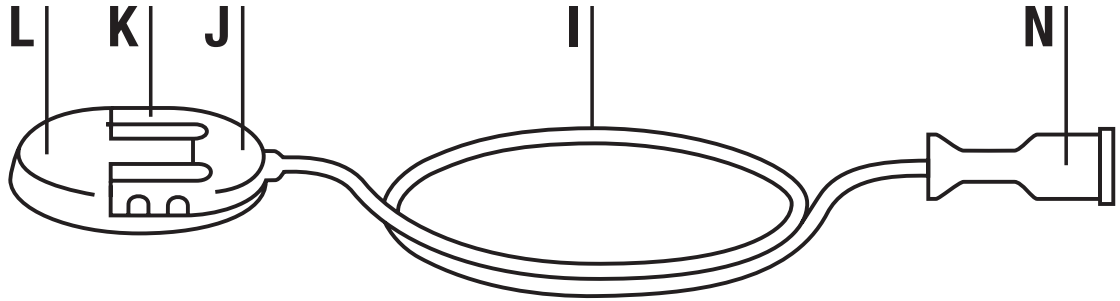

输注针头

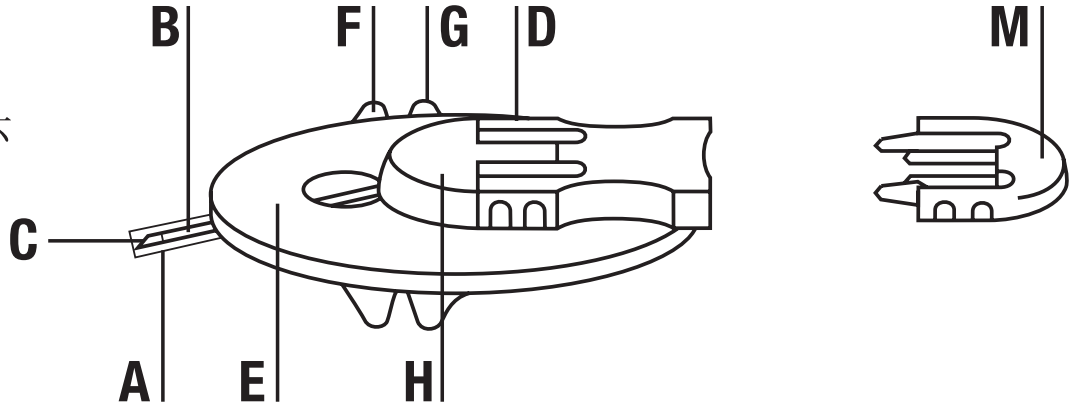

概述

罗康全软管倾斜式输注装置是用于使用胰岛素泵进行持续皮下胰岛素微量输注的装置。

Accu-Chek TenderLink I 包装内有

包 装 1:

A 保护帽
B 软管
C 导引器针芯
D 导引器针侧夹
E 自粘性胶布
F 胶布保护纸的前端
G 胶布保护纸的后端
H 软管罩
I 导管
J 连接器导管端
K 连接器导管端侧夹
L 圆形的防护帽
M 分离保护帽
N 旋转接头

Accu-Chek TenderLink 輸注导管套包裝內有

包裝 2 : 有A-H 和包裝 1 內的M.

⚠ 警告

使用前请认真阅读说明。

建议您阅读胰岛素泵参考手册以获取泵治疗的相关信息。

首次使用时, 必须在专业医护人员的指导下进行安装。

- 本产品在包装未被打开或受损的情况下方可确保无菌。如果包装已打开或损坏, 请勿使用。
- 请避免受潮、日光直射或高温。置于室温保存。
- 本产品仅限一次性使用。不要清洁或再消毒。
- 输注装置重复使用可能会造成感染、局部刺激或套管/针的损坏，损坏的套管/针可能会导致药物输注不准确。

- 本产品 仅供皮下使用。
- 每次将旋转接头拧紧到胰岛素泵的连接器上。否则, 胰岛素泵和输注装置之间的连接出现松动可能会导致泄漏危险。避免使用任何工具拧紧旋转接头。否则可能会导致旋转接头损坏。
- 充分充装输注导管, 以确保没有气泡残留。
- 少数使用软管在插入时会出现意外卷曲或在使用过程中意外移位。如果发生这种情况, 您应该立即换用新的导管。
- 经常检查以确保软管固定到位。插管很软, 所以在抽出时患者不会感觉到任何疼痛。软插管必须始终完全插入, 以吸收全部的药物。如果自粘性胶布变松, 请立即更换 导管。
- 不要将针芯重新插入软管。否则可能会引起软管撕裂, 导致不可预知的药物溢出情况。
- 如果必须断开 导管, 请特别注意卫生。
- 切勿使用同一软管超过 72 小时(3 天)。切勿使用同一输注导管超过 6 天。更换贮药器时, 确保在连接到输注针头前, 充分充装输注导管。

- 如果输注部位出现炎症或硬块，请立即更换 导管 并改变输注部位。
- 避免导管和旋转接头与化学物质接触，如护肤霜、除臭剂、和杀虫剂等，此类物质可能影响输注导管的功能。
- 切勿在输注导管与输注针头连接时充装输注导管或尝试排除导管阻塞。可能导致意外注入过量的胰岛素。
- 请避免对输注导管及输注部位的强烈外力冲击。如进行负重应谨慎。
- 导管置入前，请按照专业医护人员的指导为输注部位进行消毒。
- 导管置入后1 – 3 小时后检测血糖并定时检查输注部位。请勿在临睡前更换新的软管。请按照医生的建议检测血糖。
- 如果血糖意外升高，或出现“阻塞”报警，请检查导管是否存在阻塞或泄漏。如不确定，请更换 导管。

使用方法:

图 1

选择适当输注部位时, 应避开腰部、骨骼、疤痕组织、肚脐和刚注射过的部位。按照专业医护人员的指导, 洗手和消毒输注部位的皮肤。待其干燥后导入软管。

从自粘性胶布 (E) 上撕下保护纸的前端 (F), 并从导引器针芯 (C) 上取下保护帽 (A)。用拇指和中指抓紧导管后部侧夹, 并用食指向后拉动自粘性胶布的边缘。

⚠ 警告

确保无菌操作。不要触摸软管或导引器针芯。

zhs

图 2

用手指捏起已消毒的皮肤, 以 20−45° 的角度迅速地将导引器针芯 (C) 插入皮下。插入时观察软管 (B) 以确保其顺利插入, 而不发生弯折或卷曲。

⚠ 警告

对于皮下脂肪组织太厚或太薄的人, 要小心选择插入角度或插管长度。插管不应该插在药物吸收受限或不可能吸收的肌肉组织或表皮处。咨询您的治疗医生。确保软插管完全插入皮下组织, 并且未在皮肤表面发生弯折。

一旦软管针芯刺穿皮肤, 必须将软管迅速推入, 否则软管可能会在插入时发生弯折, 从而导致减少或阻塞药物传输。

图 3

将自粘性胶布 (E) 紧按在皮肤上, 以确保将导管固定好。将一根手指放在 导管的观察窗前侧以固定它。轻轻地按住导引器针的侧夹 (D), 同时将导引器针芯 (C) 拔出皮肤。

⚠ 警告

请根据当地的管理规定丢弃导引器针和输入装置。

图 4

从自粘性胶布 (E) 上取下保护纸的后端 (G), 并将自粘性胶布紧紧粘在皮肤上。

图 5

将旋转接头 (N) 拧紧到胰岛素泵的连接器上，确保贮药器中存有足够的胰岛素。通过向内轻按侧夹，取下圆形的防护帽 (L)。请按照胰岛素泵使用手册充装输注导管，直到药物从连接器导管端针尖滴下。不要让气泡残留在贮药器或导管中。

图 6

将输注导管连接到新插入输注针的朝上凸处面。连接到位时，听到“卡嗒”声。追加 0.7 单位的胰岛素 U−100 (大约 7 μl) 填充软管罩 (H) 的真空区。胰岛素泵开始输注。

⚠ 警告

每 2–3 天(最多 72 小时)就应更换输注针头。否则, 可能导致胰岛素受阻或输注部位发炎的危险。

切勿使用同一套导管超过 6 天。

连接输注导管后, 必须填充新插入的输注针头的真空部分。

否则, 将导致遗漏胰岛素。

在置入软管后 1–3 小时,应始终检测血糖。

如果连结器连接时没有发出清脆的“卡嗒”声, 请更换新的输注针头和新的输注导管。

不要使用任何工具拧紧旋转接头。

充装输注导管所需胰岛素量:

30 厘米/12”	大约 7 单位 *	大约 70 μl
60 厘米/24”	大约 10 单位 *	大约 100 μl
80 厘米/31”	大约 13 单位 *	大约 130 μl
110 厘米/43”	大约 18 单位 *	大约 180 μl

* U100 胰岛素

分离输注导管:

在淋浴、游泳等情况下, 软管式输注导管可与胰岛素泵临时分离而无须更换 导管。

⚠ 警告
请咨询专业医护人员确定如何补充导管分离时本应输注的胰岛素。当您与胰岛素泵分离时和重新连接后, 应仔细监测血糖水平。

步骤 1
胰岛素泵转到停止模式。将自粘性胶布(E) 固定到位, 轻按连接器导管端侧夹 (K), 并将连接器导管端 (J) 从软管罩 (H) 中抽出。

步骤 2
将分离保护帽(M) 放在插管罩上。

重新连接输注导管:

⚠ 警告
重新连接之前, 确保接头针尖端出现胰岛素滴液。

步骤 1
充装输注导管, 直到连接器接头针尖出现胰岛素滴液。

步骤 2
将自粘性胶布 (E) 固定到位, 并将分离保护帽 (M) 从插管罩 (H) 中取出。
将连接器导管端 (J) 重新连接到插管罩上。听见“卡嗒”声说明接头已到位。

⚠ 警告
无须额外追加胰岛素。

Singapore
Accu-Chek ExtraCare line: 6272 9200
www.accu-chek.com.sg

ACCU-CHEK® TenderLink

輸注組件

轉送組件

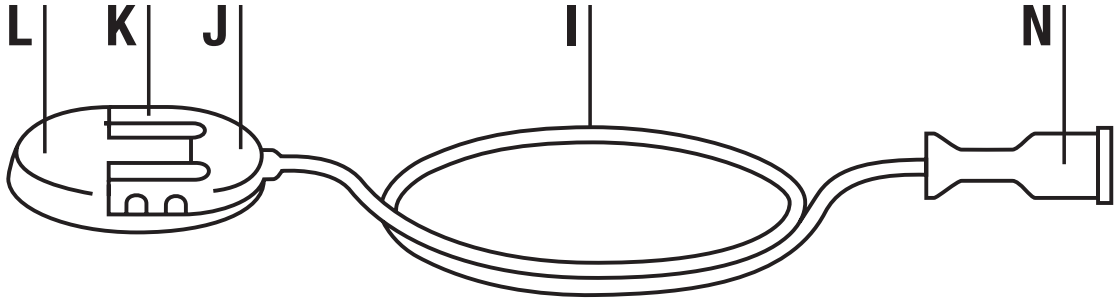

針頭組件

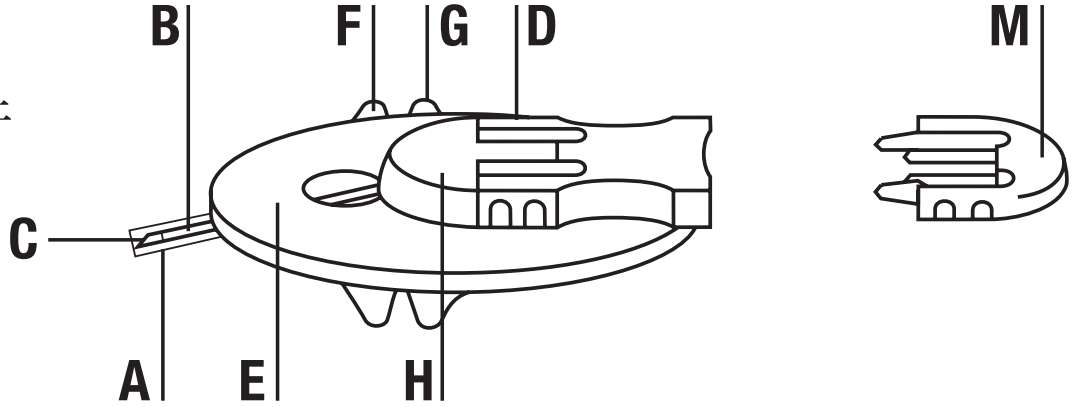

說明

Accu-Chek TenderLink 是一套使用微劑量胰島素幫浦作皮下輸注胰島素的輸注組件。

Accu-Chek TenderLink I 包裝內有

包裝 1

A 保護蓋
B 軟套針
C 導引針頭
D 導引針頭的側夾
E 自黏貼紙
F 貼紙底層的前半部
G 貼紙底層的後側
H 套針外殼
I 轉接管
J 裝有連接器針頭的連接器
K 連接器的側夾
L 圓形保護蓋
M 隔離外蓋
N 氣密式接頭

Accu-Chek TenderLink 输注導管套包 裝內 有

包裝 2 : 有A-H 和包裝 1 內的M.

⚠ 警告

使用前請仔細閱讀本說明。

我們建議您參閱胰島素幫浦手冊，以取得關於幫浦治療的相關資訊。

第一次使用時，必須有專業醫護人員在場才能進行設定。

- 只要包裝沒有拆開或損壞，本裝置可一直保持無菌。
  請勿使用拆開或損壞的無菌包裝。
- 本產品要避免過度潮濕、日曬和高溫。 請存放在室溫下。
- 本組件需在每次使用過後丟棄。 請勿清洗或重新消毒。

- 复用的輸液器可能會導致感染、偏部刺激或套管/針的損壞。損壞的套管/針可能會導致不準確的藥物註輸。
- Accu-Chek TenderLink 僅供皮下注射使用。
- 請務必將氣密式接頭緊緊地轉進幫浦轉接器。 如果沒有轉緊，輸注組件和幫浦之間便無法緊密連接，這將造成滲漏的危險。避免使用任何工具轉緊氣密式接頭。 否則可能會損壞氣密式接頭。
- Accu-Chek TenderLink 內不能有氣泡。 請徹底裝填，讓其中沒有任何氣泡。
- 少部份的 Accu-Chek TenderLink 使用軟套針，可能會在插入時不小心捲曲，或在使用時移位。 如果發生這種情況，請立即使用全新的 Accu-Chek TenderLink。
- 經常檢查軟套針有沒有固定至定位。 因爲這種套針很軟，所以掉出來時您不會感覺到任何疼痛。 軟套針一定要完全插入，才能接收到全部藥量。 當自黏貼紙鬆動時，請立即更換 Accu-Chek TenderLink。

- 導引針頭拔出後請勿再次插入軟套針。 重新插入可能造成軟套針撕裂，如此可能會導致無法預測的藥物流向。
- 如果您要拆下 Accu-Chek TenderLink，請特別注意衛生。
- 軟套針絕對不能使用超過 72 小時 (3 天)。 轉送組件絕對不能使用超過 6 天。 更換藥匣時，在轉送組件連接到針頭組件前，請先確定轉送組件已完全裝填。
- 如果輸注部位發炎，請更換 Accu-Chek TenderLink，並使用新的輸注部位。
- 請勿將消毒劑、香水、防臭劑或驅蟲劑擦在 Accu-Chek TenderLink 上，因爲這些東西可能會影響組件的完整。
- 轉送組件連接到針頭組件後，絕對不可裝填轉送組件或嘗試清空阻塞的管線。 因爲您可能會不小心輸注未受控制的胰島素量。
- 避免機械壓迫輸注部位和 Accu-Chek TenderLink。 搬運重物時請小心。
- 插入 Accu-Chek TenderLink 前，請先依照專業醫護人員的指示準備輸注部位。

- 請在插入 Accu-Chek TenderLink 後的 1 – 3 小時內檢測血糖濃度，並定時檢查輸注部位。 請勿在睡前插入新的軟套針。請經常檢測血糖 (並提供給您的醫師作爲參考)。
- 如果血糖濃度高得太離譜，或出現「阻塞」警報，請檢查有無阻塞和滲漏。如果有任何問題，請更換 Accu-Chek TenderLink。

插入 Accu-Chek TenderLink

圖 1

選擇輸注部位，避開腰身、骨骼、疤痕組織、肚臍，以及最近輸注過的部位。 依照專業醫護人員的指示，清潔雙手和輸注部位。將軟套針插入輸注部位前，請先讓輸注部位自然乾燥。

取下自黏貼紙 (E) 的貼紙底層前半部 (F)，然後拿掉導引針頭 (C) 的保護蓋 (A)。 使用一隻手的拇指和中指握住 Accu-Chek TenderLink 側夾的後方，然後用食指將自黏貼紙的邊緣往後拉。

⚠ 警告

操作過程請保持乾淨。 請勿碰到軟套針或導引針頭。

圖 2

用您空著的另一隻手，捏起一小部份已消毒的皮下組織。

將導引針頭 (C) 以 20 – 45° 的角度插入皮膚，動作要快而且一次完成。 插入軟套針 (B) 時要注意前進的是否平順，不能有扭結或捲曲。

⚠ 警告

若皮下脂肪組織非常薄或非常厚，請小心選擇插入角度或套針長度。 套針不能打在肌肉組織層或表皮層，否則藥物的吸收會受到影響或無法吸收。 請詢問您的醫師。

請確定軟套針有完全插入皮下組織，沒有在皮膚表面扭結。

將導引針頭插至皮膚內後，要快速地將軟套針推到底，否則軟套針會在插入處扭結，造成給藥減少或阻塞。

圖 3

將自黏貼紙 (E) 緊緊地貼在皮膚上面，確保已固定住 Accu-Chek TenderLink。 用一根手指放在 Accu-Chek TenderLink 的檢視窗上，將其固定。 輕輕地將導引針頭的側夾 (D) 同時壓住，然後把導引針頭 (C) 從皮膚內取出。

⚠ 警告

請遵循當地法規棄置導引針頭和輸注組件。

圖 4

取下自黏貼紙 (E) 的貼紙底層後側 (G)，然後將自黏貼紙緊緊地貼到皮膚上。

圖 5

將氣密式接頭 (N) 轉入幫浦轉接器以緊密連接到幫浦。 請確定藥匣槽內的藥匣中有足夠的胰島素。 輕輕地將側夾往內壓，取下圓形保護蓋 (L)。 依照幫浦製造廠商的使用手冊來裝填轉送組件，直到藥物從連接器的針尖流出。 藥匣或轉送組件都不能留有氣泡。

圖 6

將轉送組件連接到新插入的針頭組件，凸出的一面朝上。 接合時必須聽到卡嗒聲。 使用 0.7 單位的 U-100 胰島素 (約 7 μl) 進行注射，以填滿套針外殼 (H)。 開始使用幫浦給藥。

⚠ 警告

每 2－3 天（最多 72 小時）更換一次針頭組件。 否則會造成胰島素阻力或輸注部位發炎的風險。

管線組件絕對不能使用超過 6 天。

針頭組件連接上轉送組件後，一定要填滿新插上的針頭組件。如果沒有填滿，會造成胰島素輸注不足。

插入組件的 1－3 小時內請務必檢測血糖濃度。

如果接合時沒有感覺到和聽到卡嗒聲，請換一套新的針頭組件和新的轉送組件。

請勿使用任何工具轉緊氣密式接頭。

填充量：

30 公分/12 英吋	大約 7 個單位 *	大約 70 μl
60 公分/24 英吋	大約 10 個單位 *	大約 100 μl
80 公分/31 英吋	大約 13 個單位 *	大約 130 μl
110 公分/43 英吋	大約 18 個單位 *	大約 180 μl

*U100 胰島素

拆下 Accu-Chek TenderLink

當您進行淋浴或游泳等活動時，可以暫時將 Accu-Chek TenderLink 從幫浦拆下，不必更換 Accu-Chek TenderLink。

⚠ 警告

請教您的專業醫護人員，如何補打拆下時漏掉的胰島素。
從幫浦拆下時和重新接上時，都要仔細檢測血糖濃度。

步驟 1
停止幫浦。 握住自黏貼紙 (E)，然後輕輕地壓住連接器的側夾 (K)，將連接器 (J) 拔離套針外殼 (H)。

步驟 2
將隔離外蓋 (M) 套在套針外殼上。

重新連接 Accu-Chek TenderLink

⚠ 警告
重新連接前，一定要確定有藥物從連接器針尖流出。

步驟 1
填充 Accu-Chek TenderLink，直到連接器針頭有藥物流出。

步驟 2

握住自黏貼紙 (E)，然後拆下套針外殼 (H) 上的隔離外蓋 (M)。重新將連接器 (J) 裝到套針外殼。 聽到卡嗒聲，即表示連接器已鎖住。

⚠ 警告

不需要給予額外的注射。

香港

客戶服務熱線：+852-2485 7512（辦公時間）

www.accu-chek.com.hk

السعودية

الموزع الرئيسي في الشرق الأوسط:

Accu-Chek Enquiry Line: +971 (0) 4 8169 000
www.accu-chekarabia.com/arabic/

⚠ تحذير

ليس من الضروري إعطاء جرعة أنسولين إضافية.

إعادة توصيل مجموعة التسريب أكيو-تشيك تندر لينك

⚠ تحذير

قبل إعادة التوصيل، تأكد من وجود قطرة من الدواء في طرف إبرة الموصل.

الخطوة ١

قم بتحضير مجموعة التسريب أكيو-تشيك تندر لينك حتى يتساقط الدواء من إبرة الموصل.

الخطوة ٢

ثبت الشريط اللاصق (E) في موضعه وقم بنزع غطاء الفصل (M) من وعاء القنية (H).
وأعد توصيل الموصل (J) بوعاء القنية. يؤكد صوت "الطقطقة" قفل الموصل.

فصل مجموعة التسريب أكيو-تشيك تندر لينك

تتيح لك مجموعة التسريب أكيو-تشيك تندر لينك أن تفصل المضخة مؤقتًا للاستحمام، أو السباحة، أو ما شابه دون الحاجة إلى تغيير مجموعة التسريب أكيو-تشيك تندر لينك.

⚠ تحذير

يرجى استشارة أخصائي الرعاية الصحية حول كيفية تعويض أي كمية أنسولين فقدت أثناء فصل مجموعة التسريب. وقم بمتابعة مستوى سكر الدم متابعةً جيدة أثناء فصل المضخة وبعد توصيلها.

الخطوة ١

أوقف المضخة. ثبت الشريط اللاصق (E) في موضعه واضغط برفق على الجوانح الجانبية للموصل (K) واسحب الموصل (J) خارج وعاء القنية (H).

الخطوة ٢

ضع غطاء الفصل (M) فوق وعاء القنية.

الحجم التحضيري:

٣٠ سم	٧ وحدات* تقريبًا		٧٠ ميكروليترًا تقريبًا
٦٠ سم	١٠ وحدات* تقريبًا		١٠٠ ميكروليتر تقريبًا
٨٠ سم	١٣ وحدة* تقريبًا		١٣٠ ميكروليترًا تقريبًا
١١٠ سم	١٨ وحدة* تقريبًا		١٨٠ ميكروليترًا تقريبًا

*أنسولين بتركيز ١٠٠ وحدة

⚠ تحذير

قم بتغيير مجموعة البلف كل ٢ إلى ٣ أيام (بحد أقصى ٧٢ ساعة). وإلا قد تتعرض لخطر مقاومة الأنسولين أو التهاب موضع التسريب.

لا تستخدم الأنبوب مطلقًا لمدة تزيد عن ٦ أيام.

يجب أن تملأ المساحة الفارغة في مجموعة البلف التي تم إدخالها حديثًا بعد توصيل مجموعة النقل. عدم الالتزام بذلك يؤدي إلى فقدان بعض جرعات الأنسولين.

احرص دائمًا على اختبار مستوى سكر الدم بعد مرور ١ إلى ٣ ساعات من إدخال مجموعة التسريب.

إذا لم تسمع صوت "طقطقة" أثناء توصيلهما، فقم باستخدام مجموعة بلف ومجموعة نقل جديدة.

لا تستخدم أية أدوات لتثبيت الموصل ذو قفل لور في موضعه.

صورة ٥

قم بربط الموصل ذو قفل لور (N) في مضخة الأنسولين عن طريق تثبيته في محول المضخة. تأكد من وجود مخزن يحتوي على كمية أنسولين كافية في مقصورة المخزن. قم بإزالة الغطاء الواقي المستدير (L) بالضغط على الجوانح الجانبية للداخل قليلاً. اتبع دليل الاستخدام الخاص بجهة تصنيع المضخة للوقوف على كيفية تحضير مجموعة النقل حتى يتساقط الدواء من طرف إبرة الموصل. تأكد من أن المخزن أو مجموعة النقل خالية من فقاعات الهواء.

صورة ٦

قم بتوصيل مجموعة النقل بمجموعة البلف التي تم إدخالها حديثًا مع توجيه جانب التوصيل للأعلى. يجب سماع صوت طقطقة عند التوصيل. املأ المساحة الفارغة من وعاء القنية (H) بجرعة أنسولين ٠,٧ وحدة بتركيز ١٠٠ وحدة (٧ ميكروليتر تقريبًا). ابدأ التوزيع بواسطة المضخة.

صورة ٣

اضغط على الشريط اللاصق (E) بإحكام على الجلد لضمان تثبيت مجموعة التسريب أكيو-تشيك تندر لينك في مكانها. ضع أحد الأصابع أمام نافذة الفحص الموجود على مجموعة التسريب أكيو-تشيك تندر لينك لإصلاحها. اضغط على الجوانح الجانبية لإبرة الإدخال (D) معًا بخفة وقم في نفس الوقت بسحب إبرة الإدخال (C) خارج الجلد.

⚠ تحذير

تخلص من إبرة الإدخال ومجموعة التسريب تبعاً للقوانين المحلية.

صورة ٤

قم بإزالة الجانب الخلفي للبطانة اللاصقة (G) من الشريط اللاصق (E) واضغط على الشريط اللاصق بإحكام على الجلد.

صورة ٢

استخدم يدك الحرة لقرص قطعة من النسيج تحت الجلد عند الموضع المطهر. أدخل إبرة الإدخال (C) أسفل الجلد بزاوية ٢٠–٤٥ درجة، وتابع بسرعة وبحركة واحدة. راقب القنية اللينة (B) أثناء إدخالها للتأكد أنها تسير بسلاسة دون ثني أو التواء.

⚠ تحذير

يجب على الأشخاص أصحاب الأنسجة الدهنية تحت الجلد بكميات صغيرة أو كبيرة جدًا الانتباه عند اختيار زاوية التسريب أو طول القنية. فقد تستقر القنية في نسيج عضلي أو طبقة الجلد الخارجية، حيث يكون امتصاص الدواء محدود أو مستحيل. قم باستشارة الطبيب المعالج لك عن ذلك.

احرص على إدخال القنية اللينة إدخالاً تامًا في النسيج تحت الجلد وعدم انثنائها عند سطح الجلد.

بمجرد أن تثقب إبرة الإدخال الجلد، يجب دفع القنية اللينة سريعًا بقية الطريق وإلا انثنت عند إدخالها، الأمر الذي يؤدي إلى تعطيل إعطاء الدواء أو إعاقته.

إدخال مجموعة التسريب أكيو-تشيك تندر لينك

صورة ١

اختر موضع تسريب بعيدًا عن محيط الخصر، والعظم، وأي أنسجة ندبية، وسرة البطن، وأي مواضع مؤخرا للتسريب. ثم نظف يديك وموضع التسريب حسب تعليمات أخصائي الرعاية الصحية. دع موضع التسريب يجف قبل إدخال القنية اللينة.

قم بإزالة النصف الأمامي للبطانة اللاصقة (F) من الشريط اللاصق (E) وسحب الغطاء الواقي (A) بعيدًا عن إبرة الإدخال (C). أمسك مجموعة التسريب أكيو-تشيك تندر لينك بإحكام بين الإبهام والإصبع الوسطى بإحدى اليدين خلف الجوانح الجانبية واسحب حافة الشريط اللاصق بالسبابة.

⚠ تحذير

احرص على الاستخدام النظيف. لا تلمس القنية اللينة أو إبرة الإدخال.

- لا تقم مطلقًا بتحضير مجموعة النقل أو محاولة تفريغ أنبوب مسدود أثناء توصيل مجموعة النقل بمجموعة البلف، فقد يؤدي ذلك إلى تسريب الأنسولين بكميات غير منضبطة.
- تجنب الضغط الآلي على موضع التسريب وعلى مجموعة التسريب أكيو-تشيك تندر لينك. وتوخ الحذر عند حمل أوزان ثقيلة.
- قبل إدخال مجموعة التسريب أكيو-تشيك تندر لينك، اختر موضع التسريب وقم بتطهيره بحسب إرشادات الطبيب أو فريق الرعاية الطبية المتابع لك.
- قم باختبار مستوى سكر الدم بعد مرور ١ إلى ٣ ساعات من إدخال مجموعة التسريب أكيو-تشيك تندر لينك وافحص موضع التسريب بصورة منتظمة. لا تقم بإدخال قنية لينة قبل الخلود إلى النوم مباشرةً. احرص على اختبار مستوى سكر الدم بصورة منتظمة (استشر الطبيب).
- إذا ارتفع مستوى سكر الدم ارتفاعًا كبيرًا دون سبب، أو انطلق إنذار الانسداد، فابحث عن وجود تخثر أو تسرب. وفي حالة الشك، قم بتغيير مجموعة التسريب أكيو-تشيك تندر لينك.

- لا تقم بإدخال إبرة الإدخال مرة أخرى داخل القنية اللينة. قد يؤدي ذلك إلى تمزق القنية اللينة مما يؤدي إلى تدفق الدواء بصورة غير متوقعة.
- إذا كان عليك القيام بفصل مجموعة التسريب أكيو-تشيك تندر لينك، فاحرص على النظافة.
- لا تستخدم مطلقًا قنية لينة لمدة تزيد عن ٧٢ ساعة (٣ أيام). لا تستخدم مجموعة النقل مطلقًا لمدة تزيد عن ٦ أيام. عند تغيير المخزن، احرص على تحضير مجموعة النقل بشكل تام قبل توصيلها بمجموعة البلف.
- في حالة التهاب موضع التسريب، قم بنقل مجموعة التسريب أكيو-تشيك تندر لينك إلى موضع جديد.
- لا تضع المطهرات، أو العطور، أو مزيل الروائح، أو طارد الحشرات على مجموعة التسريب أكيو-تشيك تندر لينك، فقد تؤثر تلك المواد على سلامة المجموعة.

- قد يؤدي إعادة استخدام مجموعة التسريب إلى حدوث عدوى، أو التهاب موضع التسريب، أو تلف القنية/الإبرة. قد تؤدي القنية/الإبرة التالفة إلى إعطاء كمية دواء غير دقيقة.
- تستخدم مجموعة التسريب أكيو-تشيك تندر لينك تحت الجلد فقط.
- احرص دائمًا على إحكام موصل ذو قفل لور في محول المضخة. إذا لم تفعل ذلك، فقد تتعرض لخطر التسرب نتيجة عدم إحكام توصيل مجموعة التسريب ومضخة الأنسولين. لا تستخدم أية أدوات لتثبيت الموصل ذو قفل لور في موضعه. وإلا تلف الموصل ذو قفل لور.
- تأكد من أن مجموعة التسريب أكيو-تشيك تندر لينك خالية من فقاعات الهواء. قم بتحضيرها بشكل تام.
- قد تتعرض نسبة صغيرة من مجموعات التسريب أكيو-تشيك تندر لينك التي تستخدم قنية لينة للالتواء بصورة عرضية أثناء الإدخال أو قد تُخلع من مكانها أثناء الاستخدام. في حالة حدوث ذلك، ينبغي أن تستخدم على الفور مجموعة تسريب أكيو-تشيك تندر لينك جديدة.
- افحص بصورة متكررة للتأكد من بقاء القنية اللينة ثابتة في مكانها. فالقنية لينة جدًا، لذا فلن تشعر بأي ألم إذا سُحبت للخارج. يجب أن يتم إدخال القنية اللينة بالكامل للحصول على كمية الدواء كاملةً. استبدل مجموعة التسريب أكيو-تشيك تندر لينك في حالة ضعف الشريط اللاصق.

محتويات عبوة قنية مجموعة تسريب أكيو-تشيك تندر لينك

العبوة ٢: المكونات من A إلى H + M من العبوة ١.

⚠ تحذير

اقرأ التعليمات جيدًا قبل الاستخدام.

ينصح بمراجعة دليل الاستخدام لمضخة الأنسولين للحصول على المزيد من المعلومات حول كيفية العلاج.

عند الاستخدام لأول مرة، يجب إجراء الإعدادات في وجود أخصائي الرعاية الصحية.

- يبقى الجهاز معقمًا طالما لم تُفتح العبوة أو تتعرض للتلف. لا تستخدم الجهاز في حالة فتح العبوة المعقمة أو تلفها.
- قم بحماية المنتج من الرطوبة الزائدة، وأشعة الشمس، والحرارة. وتخزينه في درجة حرارة الغرفة.
- تخلص من مجموعة التسريب بعد كل استخدام. لا تقم بتنظيفها أو إعادة تعقيمها.

الوصف

تم إعداد مجموعة التسريب Accu-Chek TenderLink (أكيو-تشيك تندر لينك) لتسريب الأنسولين تحت الجلد باستخدام مضخة الأنسولين ذات الجرعات الدقيقة.

محتويات عبوة أكيو-تشيك تندر لينك I

العبوة ١:

A	غطاء واقي	H	وعاء القنية
B	قنية لينة	I	أنبوب
C	إبرة الإدخال	J	موصل بإبرة موصل
D	الجوانح الجانبية لإبرة الإدخال	K	الجوانح الجانبية للموصل
E	شريط لاصق	L	الغطاء الواقي المستدير
F	النصف الأمامي من البطانة اللاصقة	M	غطاء فصل
G	الجانب الخلفي للبطانة اللاصقة	N	موصل ذو قفل لور

ACCU-CHEK®
TenderLink

مجموعة تسريب

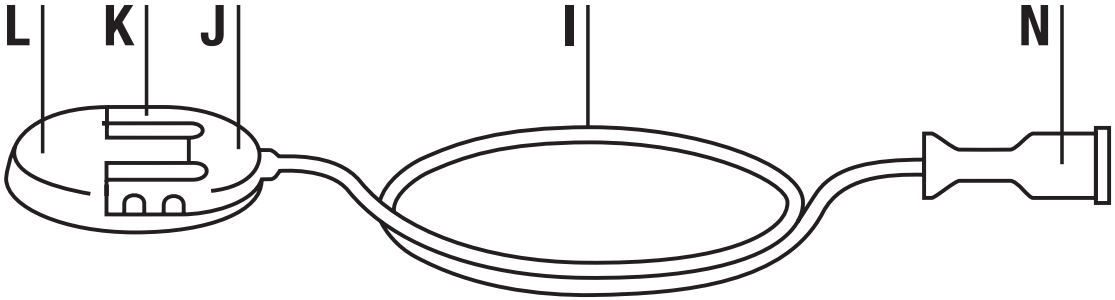

مجموعة النقل

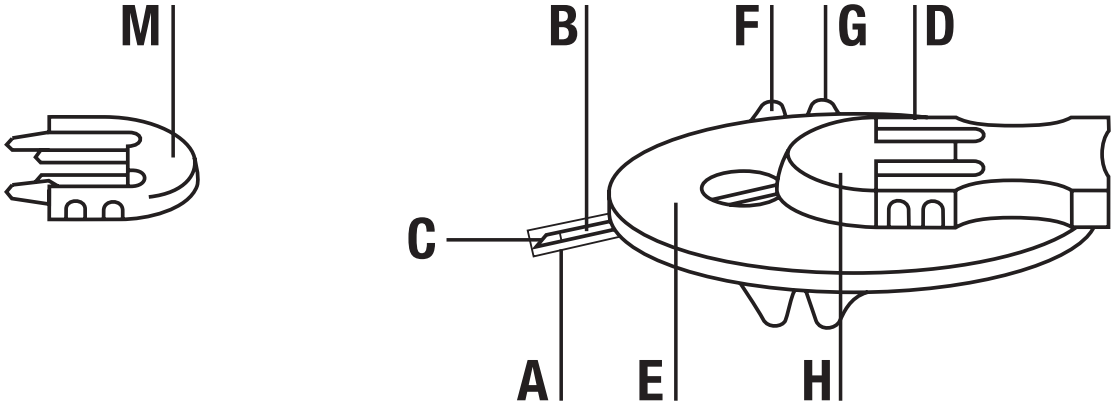

مجموعة البلف

Keep dry
Vor Feuchtigkeit schützen
Garder à l’abri de l’humidité
Mantenere asciutto
Proteger de la humedad
Niet blootstellen aan vocht
Mantenha seco.
Skladujte v suchém prostředí
Chronić przed wilgocią
Opbevares tørt
Förvara torrt
Oppbevares tørt
Suojeltava kosteudelta
Διατηρείτε στεγνό
Hoida kuivana
אין להרטיב
Čuvati na suhom.

Tartsa szárazon
Laikyti sausoje vietoje
Uzglabājiet sausumā.
A se feri de umezeală
Udržiavajte s suchu.
Hranite na suhem
保持干燥
保持乾燥
تحفظ جافة

Do not use if package is damaged
Nicht verwenden, falls die Verpackung beschädigt ist
Ne pas utiliser si l’emballage est endommagé
Non usare se la confezione è danneggiata
No utilizar si el embalaje está dañado
Niet gebruiken als de verpakking beschadigd is
Não o utilize caso a embalagem esteja danificada
V případě poškozeného obalu výrobek nepoužívejte
Nie stosować, jeżeli opakowanie jest uszkodzone
Må ikke anvendes, hvis emballagen er beskadiget
Får ej användas om förpackningen är skadad
Bruk ikke hvis emballasjen er skadet
Älä käytä, jos pakkaus on vaurioitunut
Μη χρησιμοποιείτε το σετ έγχυσης εάν η συσκευασία έχει υποστεί ζημιά
Mitte kasutada, kui pakend on kahjustatud
אין להשתמש באריזה פגומה
Ne koristiti ako je pakiranje oštećeno.

Ne használja, ha sérült a csomagolás
Nenaudoti, jei pakuotė pažeista
Nelietojiet, ja iepakojums ir bojāts.
Nu folosiți dacă pachetul este deteriorat
Не использовать при поврежденной упаковке
V prípade poškodenia súpravu nepoužívajte.
Ne uporabljajte, če je ovojnina poškodovana
包装损坏时请勿使用
包裝損毀便不能使用
لا تستخدم في حالة تلف العبوة

Caution: Consult instructions for use
Gebrauchsanweisung beachten
Consulter le mode d’emploi
Consultare le istruzioni per l’uso
Leer las instrucciones de uso
Raadpleeg de gebruiksaanwijzing
Consulte as instruções de uso
Prostudujte si návod k použití
Przed użyciem przeczytać
instrukcję użytkowania
Læs brugsanvisningen
Läs i bruksanvisningen
Les bruksanvisningen
Lue käyttöohjeet
Συμβουλευτείτε τις οδηγίες χρήσης
Enne kasutust lugege juhiseid
ראה הוראות שימוש
Prije uporabe pročitajte upute
Tekintse meg a használati útmutatót
Vadovaukitės naudojimo instrukcijomis
Skatiet lietošanas instrukciju.
Consultați instrucțiunile de utilizare
Pozrite si návod na použitie.
Upoštevajte navodila za uporabo
使用前请参考说明
參考使用說明
يرجى الرجوع إلى دليل الاستخدام

Use by
Verwendbar bis
Utiliser avant
Data di scadenza
Fecha de caducidad
Vervaldatum
Usado por
Spotřebujte do
Data ważności
Anvendes inden
Använd senast
Brukes før
Viimeinen käyttöpäivämäärä
Ημερομηνία λήξης
Kasutada kuni
לשימוש עד
Upotrijebiti do
Szavatossági idő
Naudoti iki
Izlietot līdz
Folosiți până la data de
Использовать до
Použite do
Uporabno do
有效期
使用者
صالح للاستعمال حتى

Do not re-use
Nicht zur Wiederverwendung
Ne pas réutiliser
Non riutilizzare
No reutilizar
Uitsluitend bestemd voor eenmalig gebruik
Não reutilize
Nepoužívejte opakovaně
Nie stosować wielokrotnie
Må ikke genbruges
Får ej återanvändas
Bare til engangsbruk
Kertakäyttöinen
Το προϊόν είναι μίας χρήσης
Mitte kasutada korduvalt
חוזר אין לעשות שימוש

Nije za višekratnu uporabu
Ne próbálja újrahasználni!
Nenaudoti pakartotinai
Nelietojiet atkārtoti.
Nu refolosiți
Iba na jedno použitie.
Za enkratno uporabo
一次性使用
請勿重複使用
استخدام لمرة واحدة فقط

LOT

Batch code
Chargennummer
Numéro de lot
Numero di lotto
Número de lote
Chargenummer
Número do lote
Číslo šarže
Numer partii
Lot-nummer
Lotnummer
Lotnummer
Eränumero
Αριθμός παρτίδας
Partiinumber
מספר אצווה
Broj serije
Sorozatszám
Serijos numeris
Sērijas numurs
Număr lot
Номер партии
Číslo šarže
Serijska številka
批号
產品編號
كود الدفعة

REF

Catalogue number
Artikelnummer
Numéro de référence
Codice articolo
Número de artículo
Referentienummer
Número de referência
Referenční číslo
Numer referencyjny
Katalognummer
Referensnummer
Referansenummer
Tuotenumero
Αριθμός αναφοράς
Viitenumber
מספר ייחוס
Referentni broj
Hivatkozási szám
Identifikavimo numeris
Atsauces numurs
Număr de referință
Referenčné číslo
Kataloška številka
目录号
參考編號
رقم الكتالوج

Keep away from heat
Vor Wärme schützen
Garder à l’abri de la chaleur
Tenere lontano da fonti di calore
Proteger del calor
Tegen hitte en zonlicht beschermen
Manter longe do calor
Nevystavujte nadměrnému teplu
Chronić przed wysoką temperaturą
Tåler ikke varme
Får ej förvaras varmt
Beskyttes mot varme
Varjeltava kuumuudelta
Φυλάσσεται μακριά από θερμότητα
Kaitske kuumuse eest
הרחק מחום
Čuvati podalje od izvora topline

Tartsa hőtől távol
Laikyti vėsioje vietoje
Neuzglabājiet karstumā.
A se feri de căldură
Беречь от тепла
Chráňte pred teplom.
Varovati pred vročino
避光避热
避免高溫
يحفظ بعيدًا عن أشعة الشمس

Manufacturer (Legal)
Hersteller (im Sinne des Gesetzes)
Fabricant (légal)
Produttore (legale)
Fabricante (legal)
Fabrikant (wettelijk)
Fabricante (legal)
Výrobce (právoplatný)
Producent (zgodnie z prawem)
Producent (juridisk)
Tillverkare (juridisk)
Produsent (legal)
Valmistaja (laillinen)
Κατασκευαστής (νόμιμος)
Tootja (õiguslik)
יצרן (משפטי)
Proizvođač (zakonski)

Gyártó (törvényes)
Gamintojas (teisinis)
Ražotājs (reģistrēts)
Producător (legal)
Изготовитель
(согласно законодательству)
Výrobca (legálny)
Proizvajalec (zakoniti)
制造商（合法）
製造廠商（閤法）
الشركة المصنعة (القانونية)

STERILE	EO

Sterilized using ethylene oxide
Sterilisiert mit Ethylenoxid
Stérilisé à l'oxyde d'éthylène
Sterilizzato con ossido di etilene
Esterilizado con óxido de etileno
Gesteriliseerd met ethyleenoxide
Esterilizado com o uso de óxido de etileno
Sterilizováno etylenoxidem
Sterylizowane tlenkiem etylenu
Steriliseret med ethylenoxid
Steriliseras med etylenoxid
Sterilisert med etylenoksid
Steriloitu etyleenioksidilla
Αποστειρώθηκε με αιθυλενοξείδιο
Steriliseeritud etüleenoksiidiga
מחוטא עם אתילן אוקסיד
Sterilizirano etilen-oksidom
Etilén-oxiddal sterilizálva
Sterilizuotas etileno oksido dujomis
Sterilizēts ar etilēna oksīdu.
Sterilizat cu oxid de etilenă
Стерилизовано с использованием этиленоксида
Sterilizované etylénoxidom.
Sterilizirano z etilen oksidom
经消毒剂灭菌
使用環氧乙烷消毒
معقم بواسطة أكسيد الإثيلين

GTIN

Global Trade Item Number
Globale Artikelnummer
Code article international
Global Trade Item Number
Número mundial de artículo
Global Trade Item Number
Código internacional do produto
Globální číslo obchodní položky
Globalny numer jednostki handlowej
Global Trade Item Number
Globalt artikelnummer
Artikelnummer for global handel
Maailmanlaajuinen kauppatavaranumero
Διεθνής κωδικός μονάδας εμπορίας
Globaalne kaubaartikli number
מספר פריט מסחרי גלובלי
Globalni broj trgovačke jedinice
Globális kereskedelmi áruazonosító szám
Visuotinis prekės numeris
Globālais tirdzniecības identifikācijas numurs
Număr global al articolului comercial
Международный торговый идентификационный номер
Globálne identifikačné číslo obchodnej jednotky
Globalna trgovinska številka izdelka
全球贸易项目代码
全球交易品項識別碼
الرقم العالمي لتعريف المنتجات